商务座椅

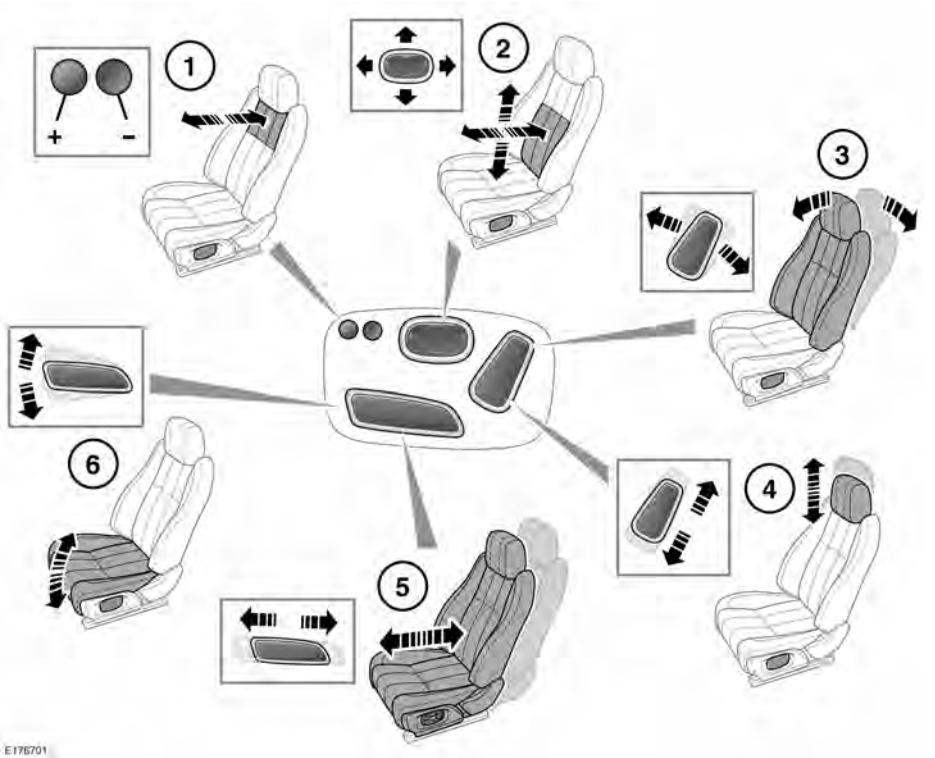

1. 上座椅靠背角度。
2. 腰部支撑。
3. 座椅靠背角度。
4. 头部约束高度。
5. 前向和后向座椅位置。
6. 座垫倾斜。

商务座椅还具有：

- 气候控制（请参阅 **76, 后部气候控制**）。
- 座椅按摩（请参阅 **72, 座椅按摩**）。

遥控座椅

前后乘客侧座椅的移动可以通过驾驶员座椅开关控制。要遥控前后乘客侧座椅，请从 **Front climate**（前部空调）触摸屏菜单中选择 **Remote seats**（遥控座椅）。有关更多信息，请参阅 **69, 气候控制**。

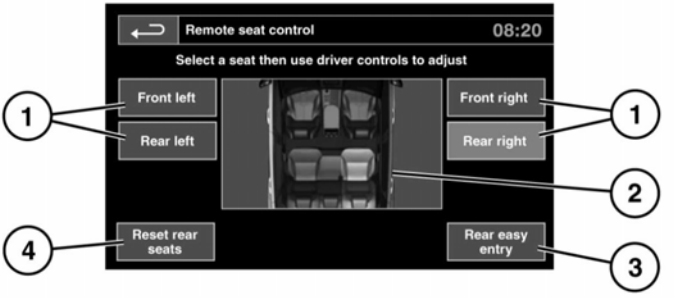

E161563

1. 触按即可选择要调节的座椅。选择后，驾驶员可以通过驾驶员座椅开关调整座椅。
2. 显示屏突出显示所选座椅。
3. **Rear easy entry**（后部方便上车）：将其触按可 **On**（打开）/**Off**（关闭）后部方便上车功能。如果选择 **On**（打开），当后车门打开时，后座椅将自动移动至初始位置，以便方便上下车。
4. **Reset rear seats**（后座椅复位）：触摸并按住可启用驾驶员车门上的记忆按钮 **3**，该按钮用于将后座椅复位到初始位置。

电动座椅

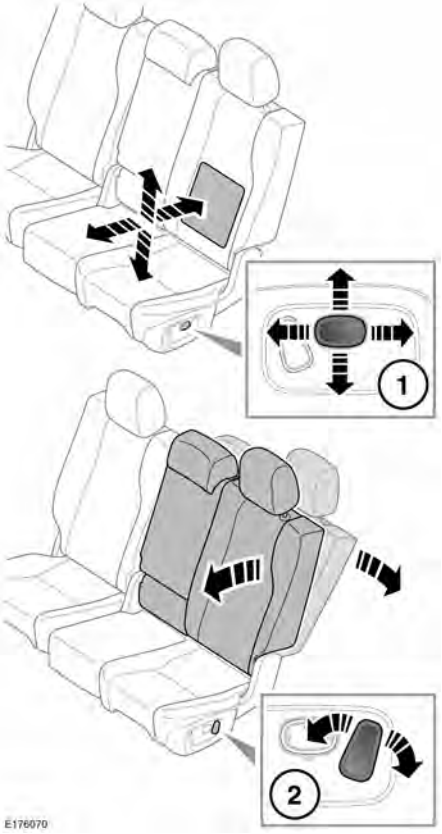

1. 腰部支撑：沿着所需方向滑动开关，以便调整腰部支撑。
2. 座椅靠背角度：向前或向后移动开关，以便将座椅靠背调整至所需位置。

手动座椅

要调节座椅靠背的角度：

1. 提升调整杆。
2. 将座椅靠背调节至所需角度。
3. 松开调整杆。

按摩座椅

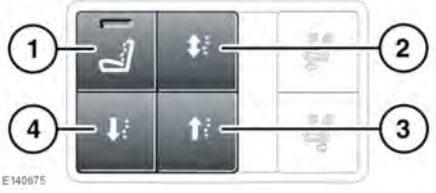

1. 打开/关闭按摩。
2. 双向按摩。
3. 向上按摩。
4. 向下按摩。

注意：按摩程序具有特定时限周期，需要重新选择才能继续使用。

乘客座椅移动

可通过调节前乘客座椅位置来为后排乘客提供更大的空间。使用相应开关向前或前后调节。

1. 位于前乘客座椅上。
2. 位于后中央控制台上（仅限商务级后座椅）。

注意：当前排乘客座椅安全带系好后，乘客座椅移动功能将不会工作。

折叠和升高后排座椅

务必确保车辆内携带的物品牢固固定。

在任何情况下都不可用装载区载客。

确保在手动座椅靠背升起后，锁定装置完全啮合就位。

竖起后座椅时，确保座椅安全带正确置于安全带导向器内且未在座椅后方缠绕。

在乘客使用座椅前，务必将头枕升高到正确位置。

分体式后座椅可完全折叠以装载大型物件，也可以部分折叠以便在装载大型物件的同时仍可让乘客落座。

手动座椅

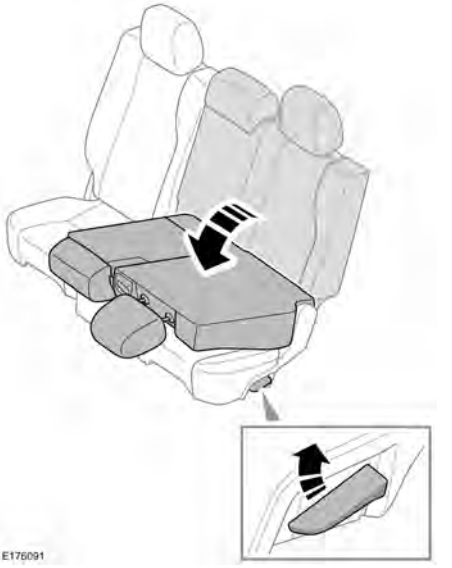

提起释放杆；座椅靠背将向下折叠到座垫上。提起座椅靠背以提升至垂直位置，并确保座椅靠背牢固锁定到位。

电动座椅

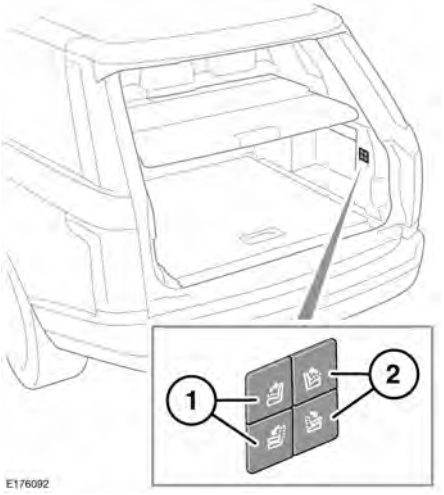

1. 按住可折叠或升起左侧座椅靠背。
2. 按住可折叠或升高右侧座椅靠背。

注意：如果以完全折叠/提升的顺序快速连续快速操作电动座椅 3 次以上，系统将被禁用 2 分钟。

车辆配备智能座椅货舱模式，此模式允许后座椅折叠和展开，可避免与前排座椅发生碰撞，请参阅 **23, 智能座椅货舱模式**。

后排座椅受限行程

如果在折叠或提升过程中电动座椅移动意外停止，检查是否存在障碍物并将其清除。

清除所有障碍物后，按下相应的折叠/提升按钮可继续座椅移动。

注意：如果未发现任何障碍物且无法执行正常移动，请联系您的经销商/授权维修厂。

智能座椅货舱模式

当请求座椅移动时，确保座椅的移动轨迹中没有任何肢体，以避免人身伤害。

当请求座椅移动时，确保座椅的移动轨迹中无物体或阻塞，以避免车辆受损。

智能座椅货舱模式用于配备电动前后座椅的车辆。它允许用户折叠和展开后座椅，以避免与前排座椅发生碰撞。

当折叠或展开后座椅时，如果发生碰撞，前排座椅将稍微向前移动。当折叠完成时，前排座椅将返回到原始位置，如果碰撞状态仍然存在，前排座椅将返回到尽可能接近原始位置的位置。

在后座椅开始折叠之后，它们可能会停止移动，以使前排座椅移动到安全的位置。如果发生此情况，请按住按钮，前排座椅移动将会停止。只要前排座椅能自由移动，后座椅将立即恢复折叠操作。

前排座椅仅可在车辆静止不动时移动。

驾驶员座椅仅可在变速器处于驻车档 (**P**) 时移动。

通过按下任何前排座椅开关可随时取消前排座椅的移动。