车轮更换安全事项

在提升车辆或更换车轮之前，确保阅读并遵守以下警告：

- 将车辆驶离公路和交通道路；务必将车辆停放在安全的地方。
- 如果车辆位于金属格栅或检修孔盖上，则切勿顶起车辆。
- 确保将车辆放在坚固的水平地面上。
- 确保将千斤顶放在坚固的水平地面上。
- 启用电子驻车制动 **(EPB)** 并选择驻车档 **(P)**。
- 确保将空气悬架设置为越野高度。
- 打开危险警告灯。
- 确保前轮处于正前方位置，并啮合转向锁。
- 从车辆上断开拖车/挂车。
- 确保所有乘客和动物离开车辆，并处在远离公路的安全位置。
- 在车辆后面的适当距离处放置三角警示牌，并正对过往行人和车辆。
- 在顶升车辆前取出备胎，以免使车辆在顶升时不稳定。
- 切勿在千斤顶与地面之间或千斤顶与车辆之间放置任何物体。
- 警告 - 任何人不得将身体任何部分置于由千斤顶支撑的车辆下方。
- 在松开车轮螺母时要小心。如果没有正确连接，车轮撑块可能滑开，车轮螺母可能突然退出。意外移动可能导致人身伤害。
- 小心取下备胎并拆下破孔的车轮。车轮很重，处理不当可能会导致人身伤害。
- 将千斤顶从车辆侧边放置，并安放在恰当的顶升点。
- 在千斤顶头部完全啮合顶升点之前，不得试图升起车辆。仅可用经认可的顶升点升起车辆。
- 此千斤顶仅适用于更换车轮。切勿在仅使用千斤顶作为支撑物的车辆下作业。在身体的任何部位进入车下之前，应务必使用正确规格的车辆支撑座。
- 在轮胎更换过程中，请务必使用完全的顶升杆总成，降低意外受伤的风险。
- 车辆仅由千斤顶支撑时，不得启动或运转发动机。
- 顶升车辆时，确保已采取所有防止车辆移动的预防措施。建议用楔块楔住车轮。

工具箱

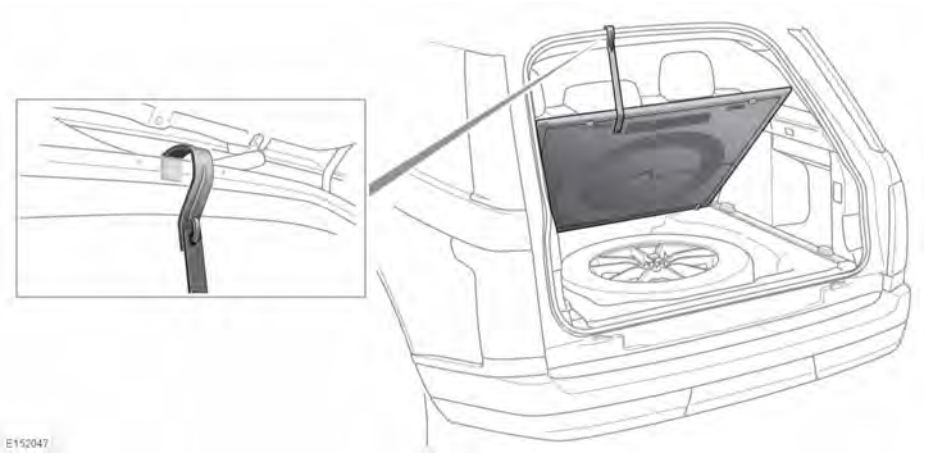

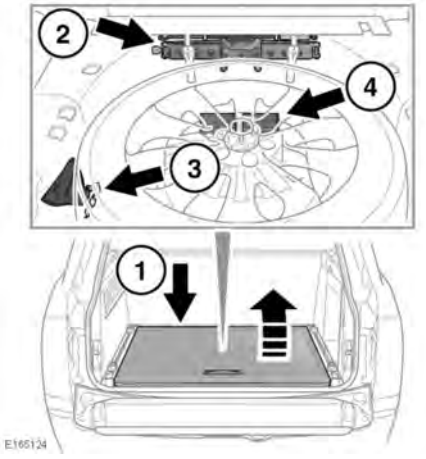

注意： *工具类型和位置可能与图示的不同。*

1. 装货区地板罩。
2. 千斤顶。
3. 备胎提升辅助工具。
4. 工具套件 - 位于备胎下面。请参阅 **214, 拆卸备胎**。

注意： *不时检查一下千斤顶，清洁移动件并涂抹润滑脂，特别是螺纹部位，以防止生锈。*

注意： *注意各个工具的装载位置，因为使用之后必须将其放回原来的正确位置。*

拆卸备胎

⚠ 在顶起车辆前取出备胎，以免在顶起车辆时不稳定。

⚠ 车轮很重，处理不当可能导致人身伤害。在提升、降低和操纵车轮时应格外小心。

⚠ 始终使用固定螺栓将备胎或拆下来的车轮紧固在正确的位置。

⚠ 不得在车辆处于千斤顶上时装车轮。

⚠ 更换轮胎后，务必将工具、楔块、千斤顶和被更换下来的轮胎紧固在它们的正确存放位置。如果未稳妥存放这些物体，它们会在碰撞或翻车时飞出，可能导致受伤或死亡。

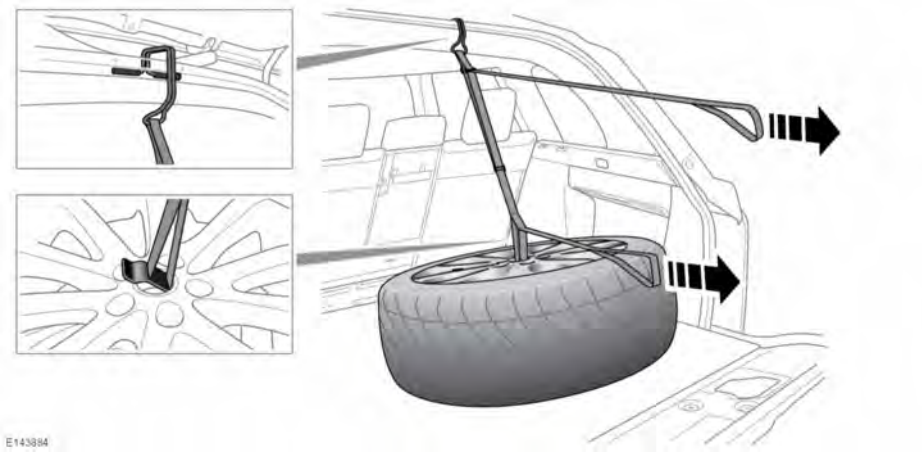

务必在顶升车辆之前，取下备胎。

注意：取下备胎之前，标记其存放位置。被更换下来的车轮必须正确稳妥地安放到安放备胎位置。

注意：并非所有车辆都安装有备胎提升辅助工具。有关更多信息，请联系您的经销商/授权维修厂。

1. 打开尾门。请参阅 **7, 打开和关闭尾门/8, 打开和关闭电动尾门**。
2. 卸下装货区地板罩。
3. 卸下备胎固定螺栓。
4. 移除车辆千斤顶和备胎辅助提升工具。请参阅 **214, 工具箱**。
5. 连接辅助提升工具，如图所示。
   - 拉动上部束带以提升备胎。
   - 拉动下部束带以将备胎置于尾门上。
6. 移除工具并小心地将备胎从车辆中提升。

注意：逆向执行该程序可收起被更换的轮胎。

要点 — 备胎的使用

⚠ 留意贴在车轮上的临时用的备胎警告标签，遵循标签的说明。否则可能会导致车辆的不稳定性和/或轮胎故障。

⚠ 临时用备胎（如装备）仅限临时使用。

⚠ 当安装有临时备胎时，请小心驾驶。

⚠ 确保尽早安装原始尺寸的车轮和轮胎。

⚠ 不要一次安装一个以上临时备胎。

⚠ 当安装有临时备胎时，车速不得超过 **80** 公里/小时（**50** 英里/小时）。

⚠ 临时用备胎必须充气至 **4.2** 巴（**60** 磅/平方英寸，**420** 千帕）且不可维修。

⚠ 使用临时用备胎时，必须打开车身动态稳定控制系统 **(DSC)**。

不可在临时用备胎上使用雪链等牵引设备。

使用车轮楔块

务必使用合适的车轮楔块楔住车轮。将楔块放在车轮两侧，与要更换的车轮呈反对角线方向。

如果不可避免要在斜坡上顶升车辆，应将楔块放在不升起的车轴上的两个车轮的下坡侧。

车轮更换

在顶升车辆之前，请参考《车主手册》该部分开始处的所有警告事项。

更换车轮前，阅读并遵守警告事项，请参阅 **213, 车轮更换安全事项**。

注意： *您的车辆可能安装有倾斜传感器，车辆锁定之后若发生任何方向的倾斜，倾斜传感器即会启动警报。为在车轮更换期间锁闭车门并避免启动报警，可以暂时禁用倾斜传感器。请参阅* ***42, 仪表板菜单****。*

注意： *如果装有侧踏板或管路，则顶升点位于侧踏板或管路支架的下方。*

注意： *在举升车辆之前，请正确定位车轮楔块。请参阅* ***216, 使用车轮楔块****。*

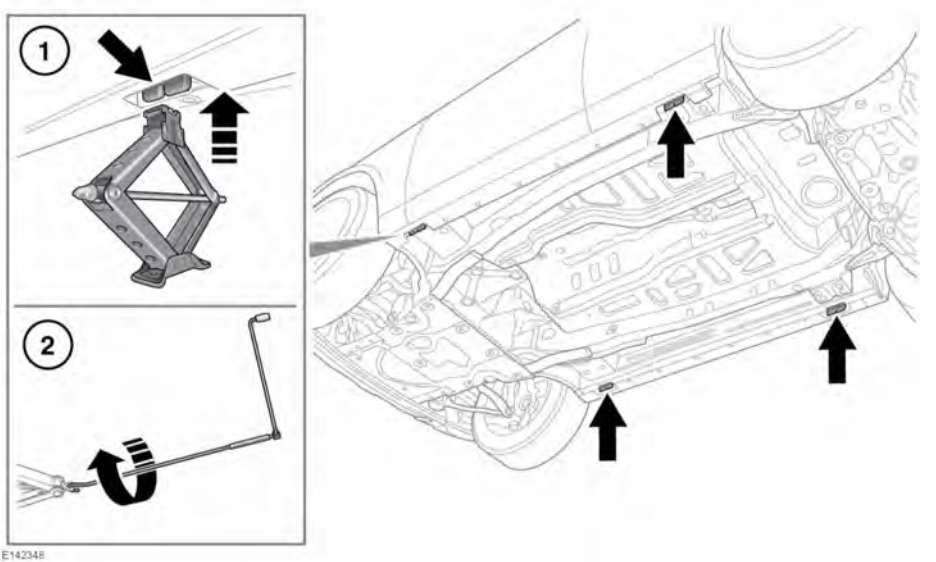

1. 在顶升车辆之前，使用车轮螺母撑杆逆时针旋转半圈以松开要更换车轮的螺母。
2. 将千斤顶定位在车辆的相关顶升点 (**1**) 之下。

注意： *不得让千斤顶接触下梁的任何其他点，否则可导致损坏。*

3. 顺时针旋转顶升杆 (**2**) 进行顶升，直到千斤顶进入顶升点。确保千斤顶基座与路面完全接触。

4. 使用千斤顶升起车辆，直到轮胎刚好离开地面。缓慢、稳定地操作千斤顶。避免过急且不稳定操作，否则会导致车辆/千斤顶不稳定。
5. 拆下车轮螺母，并将螺母放置在一起以免其滚散。
6. 拆下车轮并放置在一旁。不得将车轮平放以免损坏车轮面层。
7. 将备胎安装到轮毂上。
8. 重新装上车轮螺母并轻微拧紧。确保车轮与轮毂均匀接合。
9. 确保车辆下方无障碍物，然后缓慢平滑放下车辆。
10. 当所有车轮接触地面且千斤顶已移开后，完全拧紧车轮螺母。必须将车轮螺母按顺序（参见图示）拧紧至 133 牛米的正确扭矩。

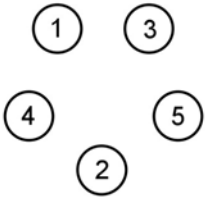

E132675

注意：当某个车轮被置换后若不能拧紧螺母，应尽快将车轮螺母拧至正确的扭矩。

若要安装合金备胎，使用合适的钝器将拆下车轮的中心盖敲出。仅用手施加压力，将中心盖压入新安装的备胎。

尽快检查并调整轮胎压力。

配备固定侧踏板、展开式侧踏板或侧管的车辆

如果您的车辆配备了展开式侧踏板、固定侧踏板或侧管，则标准车辆顶升点将变得模糊。

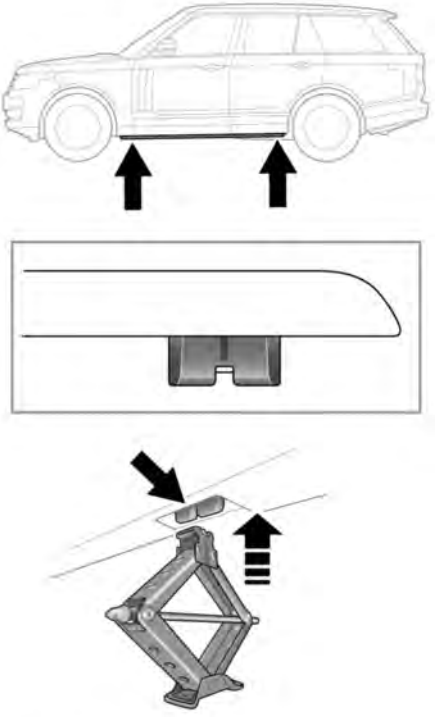

E161699

要顶升车辆，请使用位于侧管、固定式侧踏板或展开式侧踏板前部和后部的顶升点。

顶升车辆时，展开式侧踏板必须处于收起位置且系统必须处于关闭状态。切勿在展开式侧踏板处于展开位置时顶升车辆。

在顶升车辆之前，请参考《车主手册》该部分开始处的所有警告事项。请参阅 213, 车轮更换安全事项。

混合动力车辆的车轮更换程序与非混合动力车辆的相同。但是，请注意以下信息：

注意： *车辆左右两侧的车轮设计各不相同（从车辆后部观察）。**LH**（左侧）或 **RH**（右侧）压印在各车轮的内表面。务必确保将正确侧的车轮重新安装到车辆上。*

如果发生轮胎穿破，则可使用车辆任一侧的备胎。请确保尽快将原装车轮重新安装到正确位置。