NORME DI SICUREZZA PER LA SOSTITUZIONE DI UNA RUOTA

Prima di sollevare il veicolo o cambiare una ruota, leggere e rispettare le seguenti avvertenze:

Arrestare sempre il veicolo in un luogo sicuro, fuori dalla carreggiata e lontano dal traffico.

Non sollevare il veicolo se questo si trova su una grata metallica o su un tombino.

Verificare che il veicolo sia appoggiato su un terreno compatto e pianeggiante.

Assicurarsi che il martinetto sia poggiato su un terreno compatto e in piano.

Inserire il freno di stazionamento elettrico (EPB). Inserire la posizione P (parcheggio) sui veicoli con cambio automatico, selezionare la prima marcia o la retromarcia sui veicoli con cambio manuale.

Accendere i lampeggiatori di emergenza.

Assicurarsi che le ruote anteriori siano in posizione di marcia rettilinea e inserire il bloccasterzo.

Staccare dal veicolo l'eventuale rimorchio o roulotte.

Assicurarsi che tutti i passeggeri e gli animali siano scesi dal veicolo e che si trovino in un luogo sicuro, lontano dall'autostrada.

Disporre il triangolo segnaletico a una distanza adeguata dietro il veicolo, rivolto verso i veicoli che sopraggiungono.

Rimuovere la ruota di scorta prima di usare il martinetto, per evitare di destabilizzare il veicolo una volta sollevato.

Non disporre mai alcun oggetto tra il martinetto e il terreno oppure tra il martinetto e il veicolo.

AVVERTENZA - ASSICURARSI CHE NESSUNO INTRODUCA EVENTUALI PARTI DEL CORPO SOTTO AL VEICOLO QUANDO QUESTO È SOSTENUTO SOLTANTO DAL MARTINETTO.

Prestare attenzione nell'allentare i dadi della ruota. Qualora non fosse applicata correttamente, la chiave a tubo per ruota potrebbe scivolare via e i dadi della ruota potrebbero cedere improvvisamente. In entrambi i casi, il movimento inaspettato può causare lesioni.

Sollevare la ruota di scorta e togliere la ruota forata con cautela. Le ruote sono pesanti e possono provocare lesioni se maneggiate incautamente.

Posizionare sempre il martinetto restando a fianco del veicolo, in linea con il punto di sollevamento appropriato.

Non cercare di sollevare la vettura prima che la testa del martinetto sia innestata completamente nel punto di sollevamento. Sollevare la vettura applicando il martinetto soltanto nei punti di sollevamento approvati.

Il martinetto è progettato esclusivamente per la sostituzione delle ruote. Non lavorare mai sotto la vettura usando il martinetto come unico sostegno. Utilizzare sempre cavalletti di supporto di adeguata capacità prima di introdurre parti del corpo sotto il veicolo.

Utilizzare sempre il complessivo della leva di sollevamento completo durante l'intera procedura di sostituzione degli pneumatici, per ridurre al minimo eventuali rischi di lesioni accidentali.

Non avviare o fare girare il motore quando la vettura è sorretta soltanto dal martinetto.

KIT ATTREZZI

Veicoli a 5 posti

Sollevare il pianale del vano di carico per accedere al ruotino di scorta e al kit attrezzi.

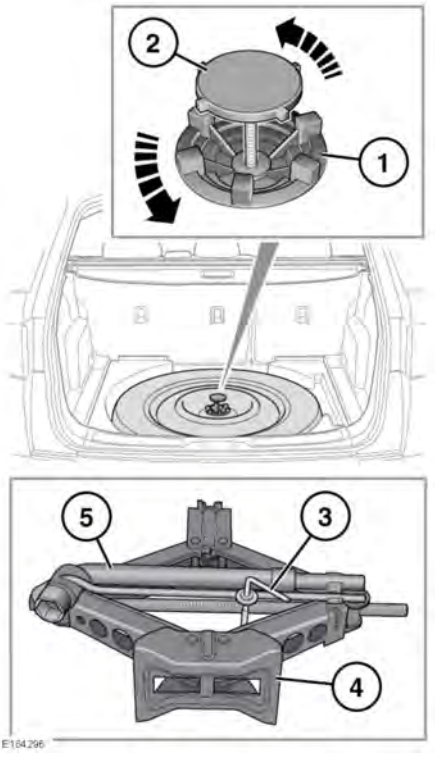

1. Anello di bloccaggio del ruotino di scorta.
2. Bullone di fissaggio del ruotino di scorta.
3. Bullone di fissaggio del kit attrezzi.
4. Martinetto.
5. Chiave a tubo per ruota.

Fissare nella posizione corretta la ruota di scorta, o la ruota smontata, servendosi del bullone di fissaggio.

Veicoli a 7 posti

Sollevare il pianale del vano di carico per accedere al kit attrezzi.

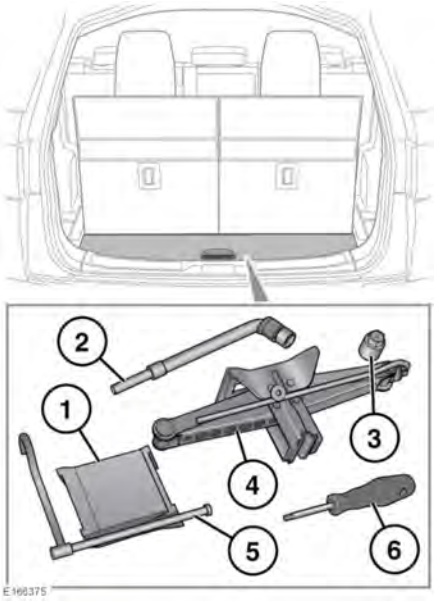

1. Cunei per bloccare le ruote.
2. Chiave a tubo per ruota.
3. Adattatore per i dadi di fissaggio ruota antifurto.
4. Martinetto.
5. Leva del verricello per abbassare il ruotino di scorta.
6. Estrattore del coperchio del paraurti posteriore.

Nota: *esaminare occasionalmente il martinetto e pulire e ingrassare le parti soggette a movimento, in particolare la filettatura, per impedirne la corrosione.*

RIMOZIONE DELLA RUOTA DI SCORTA

Togliere il ruotino di scorta prima di usare il martinetto, per evitare di destabilizzare il veicolo una volta sollevato.

Le ruote sono pesanti e possono provocare lesioni se maneggiate incautamente. Osservare la massima prudenza nel sollevare o nel maneggiare le ruote.

Dopo aver sostituito la ruota, fissare sempre gli attrezzi, i cunei, il martinetto e la ruota sostituita nella posizione corretta. Tali oggetti, se non riposti correttamente, possono essere scagliati in aria in caso di incidente o di ribaltamento, con il rischio di provocare lesioni gravi o mortali.

Veicoli a 5 posti

Fissare sempre nella posizione corretta il ruotino di scorta, o la ruota smontata, servendosi del bullone di fissaggio.

1. Sollevare il pianale del vano di carico per accedere al ruotino di scorta.
2. Ruotare in senso antiorario l'anello di bloccaggio della ruota di scorta per accedere al bullone di fissaggio.
3. Ruotare il bullone di fissaggio in senso antiorario fino ad estrarlo.
4. Rimuovere la ruota di scorta.

Veicoli a 7 posti

Le ruote sono estremamente pesanti. Prestare sempre attenzione quando si utilizza il verricello della ruota di scorta durante la rimozione o lo stivaggio del ruotino di scorta e della ruota.

Si consiglia di riporre sempre la ruota sotto il veicolo in seguito a una foratura.

Riporre sempre la ruota e il ruotino di scorta con la parte esterna della ruota rivolta verso l'alto.

Non azionare il verricello (estrarre o ritrarre il cavo), senza un pretensionamento del cavo durante l'operazione. Altrimenti, si potrebbe danneggiare il verricello. Il pretensionamento può essere ottenuto attraverso il peso di un ruotino di scorta, di una ruota o mantenendo la tensione con la mano.

Se si utilizza la mano per tendere il cavo del verricello, fare attenzione a non intrappolare le dita.

Non usare attrezzi elettrici per abbassare il ruotino di scorta. In caso contrario, si potrebbe danneggiare il meccanismo del verricello.

Il ruotino di scorta è posizionato sotto alla parte posteriore del veicolo. Il verricello per abbassare il ruotino di scorta è posizionato sul fondo della cassetta degli attrezzi.

Prima di abbassare il ruotino di scorta, rimuovere il coperchio nel paraurti posteriore.

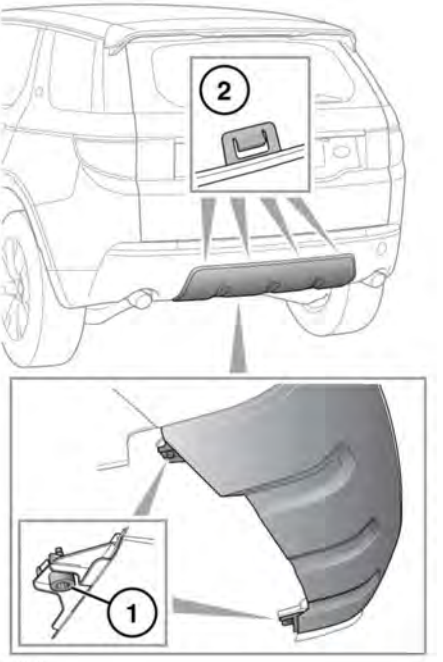

E166774

1. Con l'ausilio dell'apposito attrezzo posizionato nella cassetta degli attrezzi, rimuovere i 2 fissaggi (**1**) e riporli in un luogo sicuro. Vedere **349, KIT ATTREZZI**.
2. Rimuovere il coperchio, allentandolo dai 4 fermi di fissaggio (**2**).

Nota: *il coperchio non può essere riposizionato dopo che la ruota di dimensioni normali viene riposta sotto al veicolo. Riporre il coperchio nel vano di carico.*

Per rimuovere la ruota di scorta:

1. Rimuovere il martinetto per accedere al ruotino di scorta.
2. Montare la leva sul verricello del ruotino di scorta e ruotare in senso antiorario per abbassare la ruota di scorta.

   Nota: *per evitare danni al rivestimento laterale e ai sedili della terza fila (se rialzati), far scorrere la leva del verricello attraverso il tubo per accorciarla.*
3. Ruotare la leva del verricello finché il ruotino di scorta non appoggia per terra e il cavo del verricello non si è allentato.

   Nota: *non tentare di ruotare il verricello oltre l'arresto di fine corsa.*

Per sganciare la ruota dal verricello:

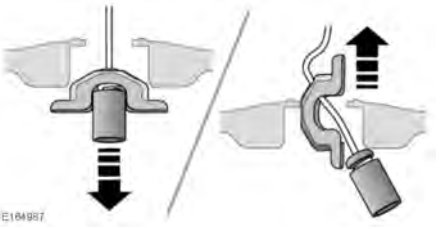

Sollevare il ruotino di scorta e sganciare il cavo del verricello facendolo passare attraverso il centro della ruota, come mostrato nella figura qui sopra.

Per riporre la ruota smontata:

1. Rimuovere il tappo centrale dalla ruota e riporlo in un luogo sicuro.
2. Posizionare la ruota sotto la parte posteriore del veicolo, con la superficie esterna della ruota rivolta verso l'alto.
3. Far passare il cavo del verricello attraverso il centro della ruota.
4. Iniziare a ruotare la leva del verricello in senso orario per allungare il cavo, quindi assicurarsi che la parte finale del cavo sia alloggiata correttamente prima di continuare a sollevare la ruota.
5. Continuare a ruotare la leva del verricello fino a che la ruota non è in posizione nascosta.
6. Rimuovere la leva del verricello e riporre tutti gli attrezzi e il martinetto nella cassetta degli attrezzi.

Nota: *il coperchio del paraurti non può essere riposizionato sul veicolo dopo che è stata riposta una ruota di dimensioni normali.*

Azionare il verricello senza una ruota fissata

Durante l'estrazione del cavo del verricello, dopo che è stato ritratto senza una ruota fissata ad esso, azionare il verricello come indicato di seguito:

Montare la leva sul verricello del ruotino di scorta e ruotare in senso antiorario per estrarre il cavo, applicando al contempo una tensione tirando all'estremità del cavo del verricello.

Nota: *se, durante l'estrazione del cavo, il verricello sembra rigido o si blocca, smettere di ruotare, quindi ruotare all'indietro compiendo almeno un giro completo. Applicare una tensione sul cavo per sbloccare eventuali allentamenti, se necessario, dando uno strattone deciso. Riprovare ad azionare il verricello e continuare, se il meccanismo funziona adeguatamente. Se il verricello sembra rigido o si blocca di nuovo, ripetere l'operazione.*

Se il verricello sembra rigido o si blocca, smettere di ruotare, quindi ruotare all'indietro compiendo almeno un giro completo. Se, nonostante tutto, il meccanismo del verricello non si sblocca, non continuare poiché il verricello si potrebbe danneggiare.

Rimontare il coperchio del paraurti

Dopo che il ruotino di scorta viene posizionato sotto al veicolo, riposizionare il coperchio del paraurti come indicato di seguito:

1. Posizionare i 4 fermi di fissaggio sul coperchio nelle fessure del paraurti posteriore.
2. Posizionare i 2 punti di fissaggio nella parte interna del coperchio sul paraurti, quindi fissare il coperchio al paraurti utilizzando i fissaggi. Serrare i fissaggi utilizzando l'apposito strumento.

IMPORTANTE – USO DELLA RUOTA DI SCORTA

Attenersi alle istruzioni riportate sull'etichetta di avvertenza applicata sulla ruota di scorta per uso temporaneo. Il mancato rispetto di questa precauzione può causare instabilità del veicolo e/o il cedimento degli pneumatici.

Se in dotazione, la ruota di scorta è destinata SOLO ALL'USO TEMPORANEO.

Quando viene montata la ruota di scorta, guidare con cautela.

Montare al più presto una ruota con relativo pneumatico delle dimensioni originali.

Non montare più di una ruota di scorta alla volta.

Quando è montata la ruota di scorta, non superare gli 80 km/h (50 mph).

La ruota di scorta per uso temporaneo deve essere gonfiata a 4,2 bar (60 psi, 420 kPa) e non è riparabile.

Quando si usa il ruotino di scorta, il controllo dinamico della stabilità (DSC) deve essere attivo.

Sul ruotino di scorta non si possono montare dispositivi di trazione quali le catene da neve.

USO DEI CUNEI PER FERMARE LE RUOTE

Nota: *non tutte le vetture sono dotate dei cunei di bloccaggio delle ruote nel kit attrezzi.*

I cunei di bloccaggio della ruota sono un articolo utile da aggiungere al kit attrezzi del veicolo. Per usare i cunei di bloccaggio della ruota, prendere nota dei seguenti consigli:

Prima di sollevare il veicolo, fermare con i cunei la ruota diagonalmente opposta a quella da rimuovere.

Bloccare sempre le ruote con cunei adatti allo scopo. Disporre i cunei su entrambi i lati della ruota che si trova in posizione diagonalmente opposta a quella che deve essere sostituita.

Se è inevitabile sollevare il veicolo su una lieve pendenza, disporre i cunei sul lato a valle delle due ruote dell'assale che non verrà sollevato.

DADI DI FISSAGGIO RUOTA ANTIFURTO

Non usare attrezzi pneumatici né attrezzi elettrici per smontare o rimontare il dado di fissaggio della ruota. In caso contrario, si potrebbe danneggiare il dado di fissaggio della ruota o l'adattatore.

I dadi di fissaggio della ruota antifurto possono essere rimossi e installati solo utilizzando l'apposito adattatore fornito. Vedere **349, KIT ATTREZZI**.

Nota: *sulla parte inferiore dell'adattatore è stampigliato un numero di codice. Questo numero deve essere registrato nello schedario di servizio fornito con la documentazione del veicolo. Se si fa richiesta di un adattatore sostitutivo, sarà necessario fornire questo codice.*

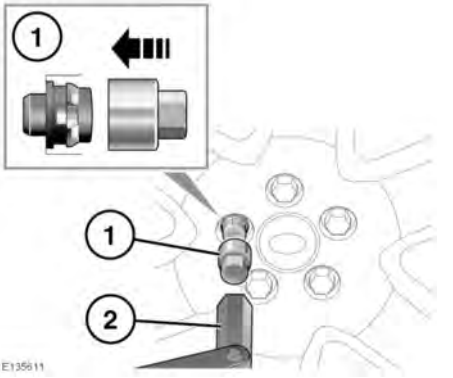

Per sbloccare:

1. Inserire l'adattatore nel dado antifurto della ruota, assicurandosi che sia innestato a fondo.
2. Posizionare la chiave a tubo per ruota sull'adattatore e svitare il dado della ruota di mezzo giro in senso antiorario.
3. Dopo avere sollevato il veicolo sul martinetto, smontare il dado ruota antifurto.

Nota: *alla consegna del veicolo nuovo, l'adattatore del dado della ruota può essere riposto nel cassetto portaoggetti. In questo caso, l'adattatore del dado della ruota deve essere spostato il prima possibile nella corretta posizione di riposo nel vano di carico. Vedere **349, KIT ATTREZZI**.*

SOSTITUZIONE DI UNA RUOTA

Prima di sollevare il veicolo, consultare tutte le avvertenze riportate all'inizio di questa sezione del Manuale dell'utente.

Prima di sostituire una ruota, leggere e osservare le avvertenze, vedere **348, NORME DI SICUREZZA PER LA SOSTITUZIONE DI UNA RUOTA**.

Se il veicolo è equipaggiato con predellini o tubi, NON utilizzarli come punti di sollevamento.

Nota: *il veicolo può essere dotato di un sensore di inclinazione che attiva l'allarme se il veicolo viene inclinato in qualsiasi direzione dopo che le serrature sono state bloccate. Per bloccare le portiere durante la sostituzione della ruota ed evitare di attivare l'allarme, è possibile disinserire temporaneamente il sensore di inclinazione. Vedere* ***25, SENSORE DI INCLINAZIONE****.*

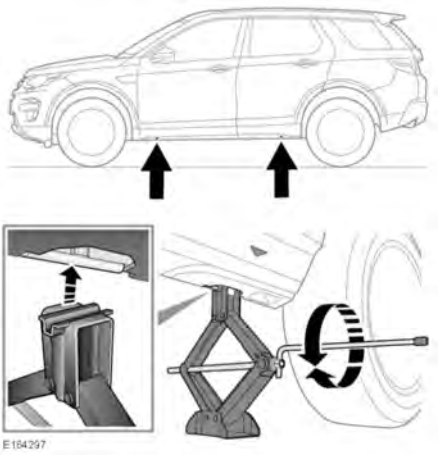

1. Prima di sollevare il veicolo, utilizzare la chiave a tubo per allentare i dadi della ruota da sostituire con un mezzo giro in senso antiorario.
2. Posizionare il martinetto in corrispondenza del punto di sollevamento corretto.

   Nota: *evitare che il martinetto possa venire a contatto della soglia in qualsiasi altro punto, dato che potrebbe provocare dei danni.*
3. Estendere la leva a manovella dalla posizione di riposo sul cric. Montare la chiave a tubo per i dadi delle ruote sull'estremità della leva a manovella.
4. Ruotare la leva in senso orario per sollevare il martinetto, fino a quando il perno del martinetto non si inserisce nel punto di sollevamento.
5. Sollevare il veicolo finché il pneumatico non si stacca da terra.
6. Svitare i dadi della ruota e porli tutti insieme in un luogo da cui non possano rotolare.
7. Smontare la ruota e metterla da parte. Non appoggiare la ruota sulla faccia esterna per non danneggiarne la finitura.
8. Montare la ruota di scorta sul mozzo.
9. Rimontare i dadi della ruota, serrandoli leggermente. Verificare che la ruota sia in contatto uniforme con il mozzo.
10. Verificare che lo spazio sottostante al veicolo sia privo di ostacoli prima di abbassare lentamente e senza strattoni il veicolo.

11. Una volta appoggiate tutte e quattro le ruote a terra e tolto il martinetto, serrare completamente i dadi della ruota. I dadi delle ruote devono essere serrati in sequenza (vedere la figura seguente) alla coppia corretta di 133 Nm.

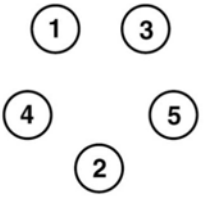

E153421

Nota: *se non è possibile serrare i dadi della ruota sostitutiva alla coppia corretta, provvedere il prima possibile.*

Controllare e regolare la pressione degli pneumatici appena possibile.