СИСТЕМА КОНТРОЛЯ ДАВЛЕНИЯ В ШИНАХ (TPMS)

Система TPMS предупреждает о недостаточном давлении в шинах, но не подкачивает их. Давление в шинах следует регулярно проверять с помощью точного манометра, делая это на холодных шинах.

Система TPMS НЕ регистрирует наличие повреждений шин. Регулярно проверяйте состояние шин автомобиля, особенно при поездках по бездорожью.

Накачивая шины, соблюдайте осторожность, чтобы не погнуть и не повредить ниппели системы TPMS. Головку шланга насоса навинчивать на ниппель шины следует ровно, без перекосов.

Чтобы избежать повреждений ниппелей системы TPMS, не рекомендуется использовать жесткие патрубки для накачивания шины. Это позволит исключить риск чрезмерного усилия и бокового давления на ниппель.

Примечание: Не прошедшее сертификацию дополнительное оборудование может мешать нормальному функционированию данной системы. В этом случае на информационной панели появляется сообщение **TYRE PRESSURE MONITORING FAULT** (НЕИСПРАВНОСТЬ СИСТЕМЫ КОНТРОЛЯ ДАВЛЕНИЯ В ШИНАХ).

Примечание: Установка шин других типов может отрицательно повлиять на работу системы TPMS. Всегда заменяйте шины согласно рекомендациям.

Система TPMS постоянно контролирует давление в шинах, включая шину полноразмерного запасного колеса. Контроль давления во временном запасном колесе не осуществляется. См. **343, ЗАМЕНА КОЛЕСА И ШИНЫ ВРЕМЕННЫМ ЗАПАСНЫМ КОЛЕСОМ**.

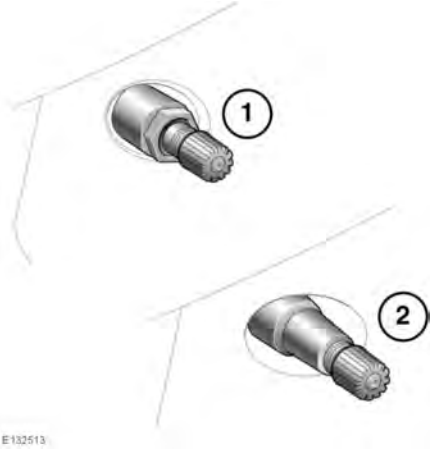

Колеса с системой TPMS можно отличить визуально по наружной металлической контргайке и ниппелю (**1**). На колеса всех автомобилей Land Rover, не оборудованных системой TPMS, ставятся обрезиненные ниппели (**2**).

Примечание: При каждой замене шин для каждого ниппеля TPMS следует использовать специальный комплект для обслуживания.

Давление в шинах следует регулярно проверять на холодных шинах и при необходимости регулировать до получения требуемого значения. Наличие TPMS не отменяет необходимость проверять давление в шинах в рамках проверок автомобиля на безопасность. См. **332, ДАВЛЕНИЕ В ШИНАХ**.

Сигнализатор давления в шинах включается, если давление в одной или нескольких шинах значительно ниже нормы. При этом на информационной панели появляется соответствующее сообщение. См. **82, СИСТЕМА КОНТРОЛЯ ДАВЛЕНИЯ ВОЗДУХА В ШИНАХ (ЖЕЛТЫЙ)**. Следует как можно скорее остановиться, проверить шины и накачать их до рекомендуемого давления.

Кроме этого, система TPMS контролирует давление в полноразмерном запасном колесе. Если давление в шине запасного колеса не соответствует норме, на дисплее появляется сообщение **CHECK SPARE TYRE PRESSURE** (Проверьте давление в запасном колесе) и загорается соответствующая контрольная лампа.

ПРОВЕРКА ДАВЛЕНИЯ В ШИНАХ

Информацию о давлении в шинах можно вывести на панель приборов. Значения давления в шинах можно найти в меню **Vehicle Info** (Информация об автомобиле).

Дополнительную информацию см. в **73, МЕНЮ ПАНЕЛИ ПРИБОРОВ**.

Примечание: Выбор единиц измерения давления в шинах (бар, фунты на кв. дюйм или кПа) осуществляется через меню **Vehicle Info** (Информация об автомобиле) и **Tyre Information** (Информация о шинах).

При выборе этого пункта будут отображены последние известные значения давления в шинах, а также рекомендованные значения давления в холодном состоянии (в скобках).

Примечание: Если выполнялось снятие какого-либо колеса или шины, то отображаемые значения давления могут быть неправильными. Выполните поездку продолжительностью не менее 15 минут, чтобы выполнить повторную калибровку системы.

ПОИСК СВЕДЕНИЙ О РЕКОМЕНДОВАННОМ ДАВЛЕНИИ В ШИНАХ

На дисплей панели приборов можно вывести рекомендованные значения давления в холодных шинах. Справочную таблицу давления в шинах можно найти в меню **Vehicle Info** (Информация об автомобиле) и **Tyre Information** (Информация о шинах).

Дополнительную информацию см. в **73, МЕНЮ ПАНЕЛИ ПРИБОРОВ**.

В зависимости от комплектации автомобиля на экране могут отображаться различные параметры, отображающие разные условия движения, например, высокая скорость движения или тяжело нагруженный автомобиль.

ЗАГРУЗКА АВТОМОБИЛЯ

TPMS можно отрегулировать для отслеживания **Normal** (Нормальной) (малой) или **Heavy** (Большой) загрузки через меню панели приборов: **Vehicle Info** (Информация об автомобиле), **Tyre Information** (Информация о шинах) и **TPM Load Setting** (Настройка загрузки для TPM). См. **73, МЕНЮ ПАНЕЛИ ПРИБОРОВ**.

Примечание: Зажигание должно быть включено без запуска двигателя.

Если давление в шинах настроено на **Normal** (Нормальную) (малую) загрузку, следует отрегулировать TPMS на соответствие настроек загрузки автомобиля и рекомендованные значения давления в шинах.

При включенном зажигании на информационной панели отображается сообщение TPMS, указывающие, какая настройка давления отслеживается.

Примечание: Настройка TPMS должна соответствовать текущей нагрузке автомобиля.

Нормальная (малая) загрузка должна использоваться во время нормальной эксплуатации автомобиля, например, до четырех пассажиров.

Большая загрузка должна использоваться тогда, когда загрузка автомобиля превышает нагрузку при нормальной эксплуатации и до полной разрешенной массы автомобиля (GVW), например, более четырех пассажиров.

Примечание: Убедитесь, что давление в шинах соответствует нагрузке автомобиля.

Для проверки текущего давления в шинах автомобиля можно использовать меню панели приборов: **Vehicle Information** (Информация об автомобиле) и **Tyre Pressures** (Давление в шинах).

ЗАМЕНА ПОЛНОРАЗМЕРНОГО ЗАПАСНОГО КОЛЕСА И ШИНЫ

Система автоматически распознает любые изменения положения колес. Для того чтобы система могла распознать замену колес, автомобиль должен простоять в течение 15 минут в процессе замены. После движения со скоростью выше 25 км/ч (16 миль/ч) предупреждение о недостаточном давлении в шинах должно исчезнуть в течение приблизительно 5 минут.

Примечание: После ремонта полноразмерного запасного колеса, оснащенного системой контроля давления в шинах, контрольная лампа TPMS может загораться, если накачивание шин выполнено не вблизи автомобиля. Если данная проблема возникнет, снова накачайте шину на расстоянии не более 5 метров от автомобиля.

ЗАМЕНА КОЛЕСА И ШИНЫ ВРЕМЕННЫМ ЗАПАСНЫМ КОЛЕСОМ

После установки временного запасного колеса система автоматически распознает замену колеса. Приблизительно через 10 минут движения со скоростью более 25 км/ч (16 миль/ч) появляется сообщение **FRONT[REAR] RIGHT[LEFT] TYRE PRESSURE NOT MONITORED** (Давление в левой (правой) передней (задней) шине не контролируется) и загорается контрольная лампа.

Сигнализатор сначала мигает, затем начинает гореть постоянно. При длительном движении с временным запасным колесом появляется сообщение **TYRE PRESSURE MONITORING SYSTEM FAULT** (Неисправность системы контроля давления в шинах).

Эта последовательность индикации TPMS будет активироваться при каждом включении зажигания до тех пор, пока временное запасное колесо не будет заменено полноразмерным колесом с датчиком TPMS.

Примечание: При использовании временного запасного колеса перед проверкой TPMS необходимо заменить его полноразмерным колесом.