ПОДУШКИ БЕЗОПАСНОСТИ

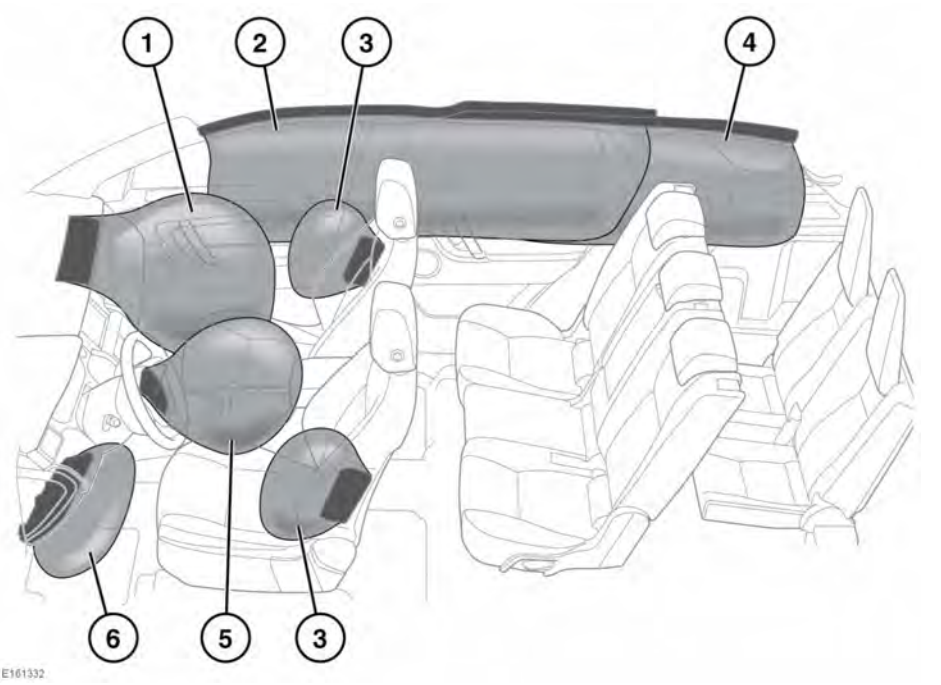

1. Фронтальная подушка безопасности переднего пассажира.
2. Шторки безопасности.
3. Боковые подушки безопасности.
4. Боковые подушки безопасности (только в 7-местных автомобилях).
5. Подушка безопасности водителя.
6. Подушка безопасности в подколенном валике сиденья.

Примечание: Места установки подушек безопасности в автомобиле помечены надписью "AIRBAG" (ПОДУШКА БЕЗОПАСНОСТИ).

Всегда обращайтесь к дилеру / в авторизованную мастерскую в следующих случаях:

- Сработала подушка безопасности.
- Повреждена передняя часть автомобиля или боковины кузова.
- Какая-либо часть подушек системы пассивной безопасности (SRS), в том числе какая-либо из панелей облицовки блока подушки безопасности, имеет трещины или признаки повреждений.
- Горит сигнализатор подушки безопасности янтарного цвета.

Удары на высокой скорости могут привести к тяжелым травмам и гибели независимо от установленных в автомобиле средств безопасности. При управлении автомобилем соблюдайте осторожность, принимайте во внимание характеристики автомобиля, дорожные и погодные условия и не превышайте установленных ограничений скорости.

Как водитель, так и все пассажиры должны всегда пользоваться ремнями безопасности. Подушки безопасности системы пассивной безопасности (SRS) не могут защитить при некоторых видах столкновений. В этих условиях единственной защитой будут правильно пристегнутые ремни безопасности.

СВЕДЕНИЯ ПО РАБОТЕ ПОДУШЕК БЕЗОПАСНОСТИ

Подушки безопасности обеспечивают дополнительную защиту только при некоторых типах столкновений. Наличие подушек безопасности не отменяет необходимость пристегиваться ремнем безопасности. Все пассажиры на всех сиденьях должны всегда пристегиваться ремнями безопасности независимо от того, защищено ли конкретное сиденье подушками безопасности.

Для нормального раскрытия подушек безопасности обивка потолка и стоек дверей должна быть в хорошем состоянии, правильно установлена и не загорожена вещами. В случае повреждения, износа или неправильной установки следует как можно скорее обратиться к дилеру/в авторизованную мастерскую компании для проверки и ремонта.

Подушки безопасности раскрываются с большой скоростью и могут стать причиной ссадин на лице и других травм. Для уменьшения риска травм убедитесь в том, что все пассажиры автомобиля правильно пристегнули ремни безопасности, правильно сидят на сиденьях, а сиденья отодвинуты как можно дальше назад.

Раскрытие подушки безопасности происходит мгновенно. При этом подушки безопасности не могут защитить при повторных ударах. В этих условиях единственной защитой будут правильно пристегнутые ремни безопасности.

Раскрытие подушек безопасности зависит от интенсивности замедления автомобиля в результате столкновения. Обстоятельства при столкновении (скорость автомобиля, угол удара, тип и размер объекта столкновения и т. д.) могут быть самыми разными и, соответственно, по-разному влиять на степень замедления.

Подушки безопасности и система пассивной безопасности (SRS) не срабатывают при:

- Удар автомобиля сзади.
- Незначительный фронтальный удар.
- Незначительный боковой удар.
- Резкое торможение.
- Движение по кочкам и ухабам.

Таким образом, значительное повреждение кузова автомобиля может произойти без раскрытия подушек безопасности.

Удары на высокой скорости могут привести к тяжелым травмам и гибели независимо от установленных в автомобиле средств безопасности.

Подушка безопасности системы SRS не может защитить при некоторых видах столкновений. В этих условиях единственной защитой будут правильно пристегнутые ремни безопасности.

ПРЕПЯТСТВИЕ ДЛЯ ПОДУШКИ БЕЗОПАСНОСТИ

Не препятствуйте работе подушек безопасности, прислоняясь к их блокам или размещая вещи рядом с ними. При раскрытии подушки безопасности предметы или части тела могут создать препятствие для ее раскрытия или могут быть с силой отброшены, что может стать причиной травм пассажиров.

Не позволяйте пассажирам препятствовать работе подушек безопасности, например, прислоняться ногами, коленями или любыми другими частями тела к блокам подушек безопасности, а также не позволяйте класть какие-либо предметы рядом с ними.
Не кладите вещи между блоком подушки безопасности и пассажиром на сиденье. При раскрытии подушки безопасности предметы или части тела могут создать препятствие для ее раскрытия или могут быть с силой отброшены, что может стать причиной травм пассажиров.

Не допускается использование чехлов сидений, которые не были одобрены для применения, или дополнительных чехлов сидений, не предназначенных для использования с сиденьями, оборудованными подушками безопасности. При возникновении сомнений обратитесь к дилеру/в авторизованную мастерскую.

Убедитесь, что пассажиры на сиденьях разместились таким образом, что имеется зазор между торсом/головой пассажира и бортом автомобиля. Это позволит беспрепятственно раскрываться шторкам безопасности и боковым подушкам безопасности, встроенным в сиденья.

Не крепите и не размещайте предметы рядом с обивкой потолка, спинками передних сидений, крышкой подушки безопасности или на перечисленных элементах. Предметы могут помешать срабатыванию подушки безопасности или могут быть с силой вытолкнуты в салон при их срабатывании, что приведет к травме пассажиров.

Наличие препятствий мешает правильному раскрытию подушек безопасности. Примеры препятствий:

- Контакт любой части тела пассажира с крышкой блока подушки безопасности или слишком близкое размещение рядом с ней.
- Вещи на крышке подушки безопасности или рядом с ней.
- Одежда, шторки и прочие вещи, повешенные на ручки над дверями.
- Одежда, шторки и прочие вещи, накрывающие подушки безопасности, расположенные в сиденьях.
- Чехлы сидений, не сертифицированные Land Rover или не предназначенные для использования с сиденьями, оборудованными подушками безопасности.

Это не исчерпывающий список. Поэтому конечная ответственность за отсутствие препятствий для работы подушек безопасности лежит на водителе и пассажирах.

ФРОНТАЛЬНЫЕ ПОДУШКИ БЕЗОПАСНОСТИ

Подушки безопасности переднего пассажира и водителя, а также подушки безопасности в подколенных валиках их сидений срабатывают в зависимости от силы фронтального удара.

Подушка безопасности в подколенном валике сиденья всегда раскрывается полностью.

БОКОВЫЕ ПОДУШКИ БЕЗОПАСНОСТИ

Данные подушки предназначены для защиты грудной клетки и срабатывают только в случае сильного бокового удара и только со стороны такого удара.

ШТОРКИ БЕЗОПАСНОСТИ

Шторки безопасности раскрываются при боковом ударе или опрокидывании автомобиля, обеспечивая защиту головы.

Чтобы шторки безопасности могли правильно раскрыться, обивка потолка и облицовка стойки A должны быть правильно установлены и не иметь повреждений. При любых повреждениях или ненадежной установке следует как можно скорее обратиться к дилеру/в авторизованную мастерскую для проверки.

Примечание: Шторки безопасности не раскрываются, если имело место только лобовое или заднее столкновение.

ПОСЛЕДСТВИЯ РАСКРЫТИЯ ПОДУШЕК БЕЗОПАСНОСТИ

При раскрытии подушек высвобождается мелкий порошок. Это нормально и не является признаком неисправности. Порошок может вызвать раздражение кожи, поэтому от него необходимо тщательно промыть глаза и все порезы или ссадины. Этот порошок может представлять опасность для астматиков и людей с другими заболеваниями органов дыхания. При срабатывании подушки безопасности покиньте автомобиль, как только это будет безопасно, или обеспечьте доступ свежего воздуха, открыв окно. Если проблемы с дыханием не проходят, обратитесь за медицинской помощью.

Раскрытие подушек безопасности сопровождается очень громким хлопком, который может вызвать состояние дискомфорта и временное оглушение.

После раскрытия подушек безопасности некоторые ее компоненты могут быть очень горячими. Не прикасайтесь к компонентам подушек безопасности, пока они не остынут.

После надувания фронтальная подушка и боковые подушки сидений сразу сдуваются. Это обеспечивает постепенный амортизирующий эффект и не мешает переднему обзору водителя.

СИГНАЛИЗАТОР ПОДУШЕК БЕЗОПАСНОСТИ

Сигнализатор системы подушек безопасности расположен на панели приборов. Он включается при проверке исправности сигнализаторов после включения зажигания. См. **80, ПОДУШКА БЕЗОПАСНОСТИ (ЯНТАРНЫЙ)**.

Сигнализатор предупреждает о возможной неисправности систем пассивной безопасности автомобиля, которая может повлечь тяжелые травмы, в том числе со смертельным исходом, в случае серьезной аварии.

Если сигнализатор предупреждает о неисправности системы, не устанавливайте детское кресло на переднее пассажирское сиденье.

При обнаружении указанных ниже признаков неисправности сигнализатора автомобиль следует немедленно проверить у своего дилера/ в авторизованной мастерской:

- Сигнализатор не загорается при включении зажигания.
- Сигнализатор не гаснет в течение 6 секунд после включения зажигания.
- Сигнализатор загорается в любое время, помимо проверки лампы при включенном зажигании.

Когда зажигание включено, блок управления диагностикой проверяет готовность электрических цепей системы. Система пассивной безопасности (SRS) состоит из следующих элементов:

- Сигнализатор SRS.
- Вращающееся соединение.
- Блоки подушек безопасности.
- Преднатяжители ремней безопасности переднего и третьего ряда сидений.
- Датчики в замках передних ремней безопасности.
- Датчик положения опор переднего сиденья.
- Блок управления диагностикой подушек безопасности.
- Датчики удара и опрокидывания.
- Электропроводка системы подушек безопасности.
- Индикатор состояния подушек безопасности.

ОТКЛЮЧЕНИЕ ПОДУШКИ БЕЗОПАСНОСТИ ПАССАЖИРА

(кроме Австралии)

Примечание: Функция отключения подушки безопасности пассажира доступна не для всех рынков сбыта.

Фронтальная подушка безопасности переднего пассажира включается и выключается с помощью интерактивных органов управления на панели приборов, когда автомобиль неподвижен. См. **73, МЕНЮ ПАНЕЛИ ПРИБОРОВ**.

Фронтальную подушку безопасности пассажира следует отключать, когда на переднем пассажирском сиденье установлено детское кресло.

Данные крэш-тестов и статистика аварий показывают, что самый безопасный метод перевозки детей – детское кресло, правильно закрепленное на заднем сиденье автомобиля.

Не устанавливайте детское кресло на сиденье, защищенное включенной подушкой безопасности. В случае столкновения это может привести к гибели ребенка или тяжелым травмам.

Выберите **Passenger Airbag** (Подушка безопасности пассажира) в меню **Vehicle Set-up** (Настройки автомобиля), которое находится в **Main Menu** (Главное меню).

Выведенное на дисплей сообщение и схема покажут текущий статус **Passenger Airbag On** (Подушка безопасности пассажира включена) или **Off** (Выкл.). Выберите **Change Setting** (Изменить настройку), чтобы выбрать **On** (Вкл.) или **Off** (Выкл.).

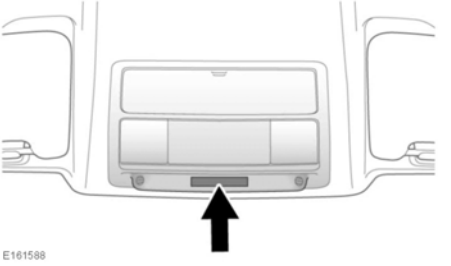

Индикатор состояния подушки безопасности на потолочной панели управления (см. рисунок) отражает текущее состояние подушки безопасности пассажира в соответствии с таблицей, приведенной ниже:

Настройка	Состояние подушки безопасности	Индикатор состояния подушек безопасности
Выкл.	Выключена	PASSENGER AIRBAG OFF (ПОДУШКА БЕЗОПАСНОСТИ ПАССАЖИРА ВЫКЛЮЧЕНА)
Вкл.	Включена	ON PASSENGER AIRBAG (ПОДУШКА БЕЗОПАСНОСТИ ПАССАЖИРА ВКЛЮЧЕНА)*

* Отображается в течение 60 секунд, затем исчезает.

Примечание: При каждом включении зажигания на панели приборов также будет появляться 4-секундное предупреждение.

Для проверки рабочего состояния подушки безопасности переднего пассажира необходимо включить зажигание и дождаться окончания 8-секундного цикла проверки сигнализаторов.

После снятия детского кресла с переднего пассажирского сиденья подушку безопасности следует включить. Несоблюдение этого требования существенно повышает для переднего пассажира риск гибели или тяжелых травм в случае аварии.

Запрещается устанавливать детское кресло на сиденье переднего пассажира, если при включенном зажигании постоянно горит сигнализатор подушки безопасности. См. 80, ПОДУШКА БЕЗОПАСНОСТИ (ЯНТАРНЫЙ).

Подушку безопасности пассажира можно отключать, только когда на переднем пассажирском сиденье установлено детское кресло, в котором ребенок сидит лицом назад.

ИНФОРМАЦИЯ ПО ОБСЛУЖИВАНИЮ ПОДУШЕК БЕЗОПАСНОСТИ

Телефонные системы должны устанавливаться только квалифицированными специалистами, с учетом требований к автомобилям, оборудованным системой пассивной безопасности (SRS). Если у вас имеются сомнения, обратитесь за советом к дилеру/в авторизованную мастерскую.

Не пытайтесь обслуживать, ремонтировать, менять, модифицировать или вносить изменения в компоненты системы пассивной безопасности (SRS). Система включает в себя электропроводку и компоненты в зоне расположения элементов системы SRS. Это может привести к срабатыванию системы или ее отказу.

Не используйте тестирующее электрооборудование и устройства в зоне компонентов и электропроводки системы пассивной безопасности. Это может привести к срабатыванию системы или ее отказу.

В целях безопасности все перечисленные ниже операции должны выполняться только дилером/в авторизованной мастерской, либо другими квалифицированными специалистами:

- Снятие или ремонт электропроводки или компонентов в зоне расположения компонентов SRS.
- Установка электрического или электронного оборудования и дополнительных устройств.
- Модификация передней части и боковин автомобиля.
- Установка дополнительных устройств на переднюю часть и боковины кузова автомобиля.

Всегда обращайтесь к дилеру / в авторизованную мастерскую в следующих случаях:

- Сработала подушка безопасности.
- Повреждена передняя часть автомобиля или боковины кузова.
- Какие-либо части системы подушек безопасности (SRS), в том числе панель облицовки блока подушки безопасности, имеют трещины или признаки повреждений.

МОДИФИКАЦИИ ДЛЯ ЛЮДЕЙ С ОГРАНИЧЕННЫМИ ФИЗИЧЕСКИМИ ВОЗМОЖНОСТЯМИ

При необходимости внести в конструкцию изменения для пассажиров с ограниченными физическими возможностями, следует обратиться к дилеру/в авторизованную мастерскую.

ПОДУШКА БЕЗОПАСНОСТИ ПЕШЕХОДА

Если ваш автомобиль оснащен подушкой безопасности пешехода, она расположена под панелью в капоте (**1**).

Подтверждением того, что автомобиль оснащен подушкой безопасности пешехода, служит слово **AIRBAG**, написанное в двух местах на задней части панели (**2**).

В случае фронтального столкновения с пешеходом реагируют датчики в переднем бампере, и срабатывает подушка безопасности пешехода. Датчики функционируют на скорости от 25 до 50 км/ч (от 15,5 до 31 миль/ч).

В случае неисправности подушки безопасности пешехода в центре сообщений выводится сообщение **Check Pedestrian System** (Проверьте систему защиты пешеходов). В этом случае автомобиль следует доставить к дилеру / в авторизованную мастерскую для выявления неисправности.

Не допускается внесение каких-либо изменений в конструкцию переднего бампера, либо установка на бампер или капот каких-либо аксессуаров, не одобренных компанией Jaguar Land Rover, поскольку такие действия могут повлиять на работу датчиков и/или подушки безопасности.

В случае повреждения переднего бампера его как можно быстрее должен обследовать специалист дилера / авторизованной мастерской.

Инструкции в отношении действий, которые следует предпринять после срабатывания подушки безопасности пешехода. См. **362, ПОСЛЕ СРАБАТЫВАНИЯ СИСТЕМЫ ЗАЩИТЫ ПЕШЕХОДОВ**.