车轮更换安全事项

在提升车辆或更换车轮之前，确保阅读并遵守以下警告：

- 将车辆驶离公路和交通道路，务必将车辆停放在安全的地方。
- 确保将车辆放在坚固的水平地面上。
- 拉上驻车制动器。选择自动档车辆上的驻车 **(P)** 档；选择手动换档车辆上的 **1** 档或倒车档。
- 打开危险警告灯。
- 确保前轮处于正前方位置，并啮合转向锁。
- 从车辆上断开拖车/挂车。
- 确保所有乘客和动物离开车辆，并处在远离公路的安全位置。
- 在车辆后面的适当距离处放置三角警示牌，并正对过往行人和车辆。

工具箱

5 座车辆

提起载货区地板，以接触到临时备胎和工具套件。

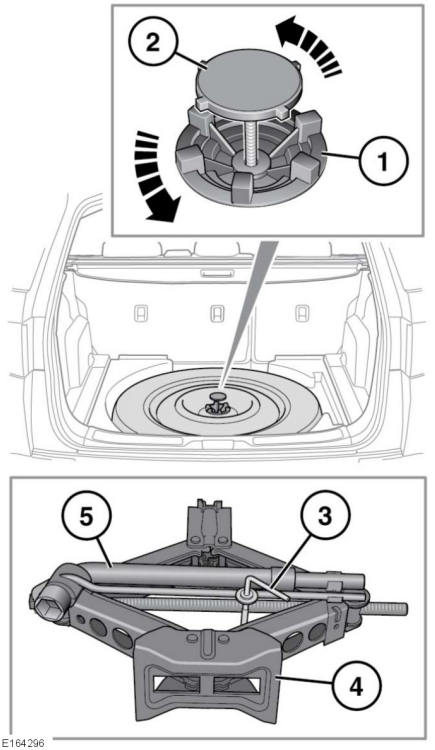

1. 临时备胎锁环。
2. 临时备胎紧固螺栓。
3. 工具箱紧固螺栓
4. 千斤顶。
5. 车轮撑杆。

使用固定螺栓将备胎或拆下的轮胎紧固在正确的位置。