EIN-/AUSSCHALTEN DER BELEUCHTUNG

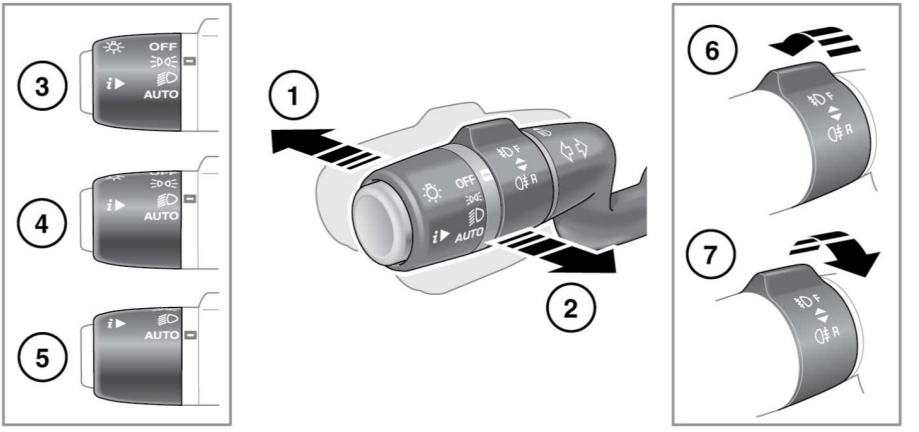

E160313

1. Bei eingeschalteten Scheinwerfern den Bedienhebel vom Lenkrad wegdrücken, um das Fernlicht einzuschalten. Die Warnleuchte in der Instrumententafel leuchtet auf. Siehe **63, FERNLICHT (BLAU)**.

   Hinweis: *Das Fernlicht nicht benutzen, wenn dadurch andere Verkehrsteilnehmer abgelenkt werden können.*

2. Den Bedienhebel zum Lenkrad hinziehen und loslassen, um die Lichthupe zu betätigen. Das Fernlicht bleibt so lange eingeschaltet, wie der Schalter festgehalten wird.

3. Begrenzungsleuchten: Den Schalter auf diese Position drehen, um die Begrenzungsleuchten einzuschalten. Die Warnleuchte in der Instrumententafel leuchtet auf. Siehe **62, BEGRENZUNGSLEUCHTEN (GRÜN)**.

4. Scheinwerfer: Den Schalter auf diese Position drehen, um die Scheinwerfer einzuschalten.

5. **AUTO:** Ist sensorgesteuertes Fahrlicht ausgewählt, werden bei eingeschalteter Zündung die Begrenzungsleuchten, Schlussleuchten, Abblendlichtscheinwerfer und Kennzeichenbeleuchtung automatisch eingeschaltet, wenn das Umgebungslicht schwächer wird. Außerdem können Scheinwerfer-Ausschaltverzögerung, Fernlicht-Assistent und Scheibenwischererfassung aktiviert werden.

   Hinweis: *Schlechte Lichtverhältnisse bei widrigen Wetterbedingungen können ebenfalls zur Aktivierung des sensorgesteuerten Fahrlichtsystems führen.*

6. Nebelscheinwerfer: Können nur betätigt werden, während Begrenzungsleuchten, Scheinwerfer oder sensorgesteuertes Fahrlicht ausgewählt sind. Den Ring vom Lenkrad wegdrehen und loslassen. Die Warnleuchte in der Instrumententafel leuchtet auf. Siehe **63, NEBELSCHEINWERFER (GRÜN)**.