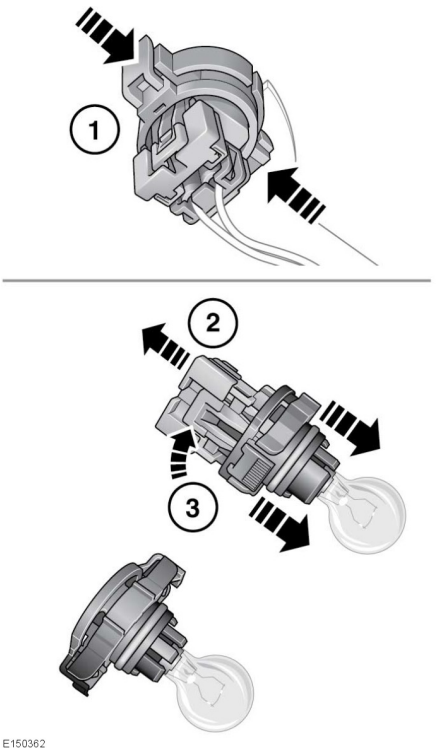

ПОЛОЖЕНИЕ ОБСЛУЖИВАНИЯ СТЕКЛООЧИСТИТЕЛЕЙ

Чтобы избежать повреждений капота, не поднимайте щетки стеклоочистителя, когда они находятся в нормальном положении парковки.

Перед заменой щеток переднего стеклоочистителя, необходимо установить рычаги стеклоочистителя в зимнее положение парковки, см. **79, ЗИМНЕЕ ПАРКОВОЧНОЕ ПОЛОЖЕНИЕ**.

Примечание: *Во время замены щеток стеклоочистителей электронный ключ должен оставаться в автомобиле.*

1. Убедитесь, что зажигание выключено.
2. Включите зажигание, затем выключите снова.
3. Сразу же нажмите на переключатель управления стеклоочистителями, чтобы выполнить однократное включение щеток, затем снова включите зажигание. Стеклоочистители займут сервисное положение.
4. После установки новых деталей выключите зажигание. Стеклоочистители вернутся в положение парковки.

ВОССТАНОВЛЕНИЕ НАСТРОЕК СТЕКЛОПОДЪЕМНИКОВ

При отсоединении аккумуляторной батареи или прерывании электропитания автомобиля необходимо восстановить настройки стеклоподъемников.

Восстановив электропитание, выполните восстановоление настроек следующим образом:

1. Полностью закройте окно.
2. Отпустите переключатель, затем поднимите его в положение закрывания и удерживайте в течение 1 секунды.
3. Повторите процедуру для каждого стеклоподъемника.