- Устройства с технологией Bluetooth®. Эти устройства должны поддерживать протоколы Bluetooth® A2DP и AVRCP).

Примечание: *iPod® – товарный знак Apple Computer Inc., зарегистрированный в США и других странах.*

При подключении портативного устройства хранения данных используйте кнопку **AUX** (Дополнительный аудиовход) (**5**). Многие кнопки управления аналогичны тем, что используются при воспроизведении компакт-дисков.

Покидая автомобиль, отсоединяйте iPod. Несоблюдение этого правила может привести к разрядке батареи iPod.

Чтобы качество воспроизведения было наилучшим, для мультимедийных файлов на устройствах iPod рекомендуется сжатие без потерь. В случае сжатия файлов скорость передачи данных должна быть не менее 192 кбит/с (настоятельно рекомендуется сжатие с более высокой скоростью).

Для файлов, воспроизводимых с USB или MP3 проигрывателей, максимальный поддерживаемый битрейт составляет 320 кбит/с. При использовании битрейта менее 128 кбит/с функция цифровой обработки сигнала (DSP) может не работать.

Примечание: *Некоторые MP3-проигрыватели могут иметь собственную файловую систему, не поддерживаемую данной аудиосистемой. Чтобы использовать такой MP3-проигрыватель, необходимо перевести его в режим съемного устройства USB или в режим накопителя большой емкости. В этом случае можно воспроизводить музыкальные композиции, перенесенные на устройства только в этих режимах.*

ПОДКЛЮЧЕНИЕ УСТРОЙСТВА (СТАНДАРТНАЯ СИСТЕМА)

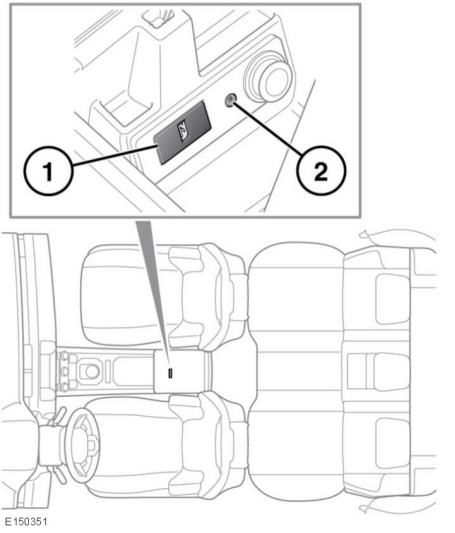

1. Гнездо USB/iPod.
2. Дополнительный аудиовход AUX 3,5 мм.

Подключите устройство в соответствующее гнездо.