ТОЧКИ КРЕПЛЕНИЯ БУКСИРОВОЧНОГО ОБОРУДОВАНИЯ

Буксировочные проушины в передней и в задней части автомобиля предназначены только для эвакуации по дороге. Их использование для каких-либо других целей может привести к повреждению автомобиля и тяжелым травмам.

Соблюдайте особую осторожность при транспортировке или буксировке автомобиля. Возможно получение тяжелых травм или летальный исход.

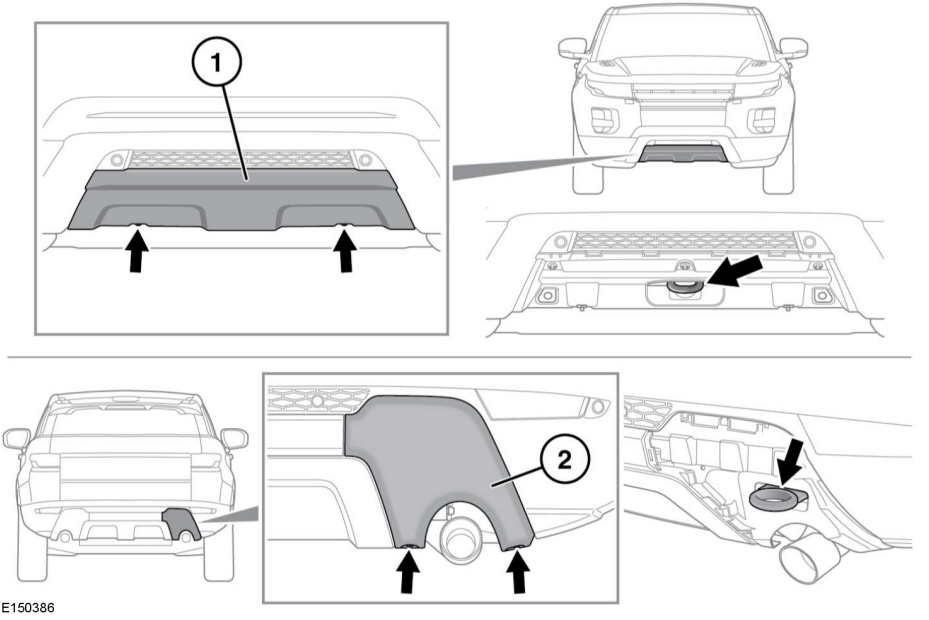

Буксировочные проушины расположены за панелями в бамперах. Форма панелей зависит от комплектации автомобиля.

Для доступа к точкам буксировки:

1. Передний бампер: поверните два фиксатора на 90 градусов против часовой стрелки. Потяните панель и извлеките ее из переднего бампера.