РАСПОЛОЖЕНИЕ ПРЕДУПРЕЖДАЮЩИХ ТАБЛИЧЕК

Предупреждающие таблички с этим символом, расположенные на различных компонентах автомобиля, означают: не прикасаться и не регулировать компоненты, пока не прочитаете соответствующие инструкции в руководстве.

Таблички с таким символом указывают на то, что система зажигания работает под высоким напряжением. Не прикасайтесь к компонентам системы зажигания, когда зажигание включено.

Таблички с дополнительной информацией расположены в следующих местах:

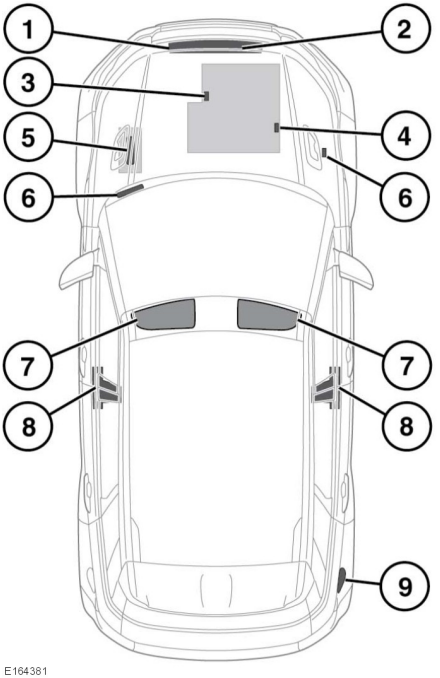

1. Табличка кондиционера: расположена на панели замка капота.
2. Идентификационный номер автомобиля (VIN): расположен на панели замка капота.
3. Идентификационные данные двигателя: выбиты на фланце опоры двигателя.
4. Табличка с данными двигателя: в правой верхней части крышки двигателя.
5. Предупреждающие символы АКБ: на верхней панели аккумуляторной батареи.
6. VIN выштампован на табличке, видимой сквозь нижнюю левую часть ветрового стекла.

VIN также выштампован на переднем внутреннем крыле с правой стороны.
VIN можно также отобразить на информационной панели через меню **Vehicle Info** (Информация об автомобиле) и **VIN Display** (Показать VIN) на щитке приборов. См. **56, МЕНЮ ПАНЕЛИ ПРИБОРОВ**.

Примечание: *При обращении к дилеру/в авторизованную мастерскую у вас могут запросить номер VIN.*

7. Табличка подушек безопасности и табличка транспортировки автомобиля: расположены на противосолнечных козырьках.
8. Табличка значений давления в шинах, табличка с предупреждением о подушке безопасности и сертификационная табличка: расположены у основания левой стойки B (только для Китая — на правой стойке B).
   Сертификационная табличка содержит номер VIN, сведения о шинах и дату изготовления автомобиля.
9. Табличка с типами топлива: под лючком топливозаливного отверстия.

Необходимо ознакомиться с этими табличками для обеспечения безопасной эксплуатации автомобиля и использования его функций.