ОСВЕЩЕНИЕ САЛОНА

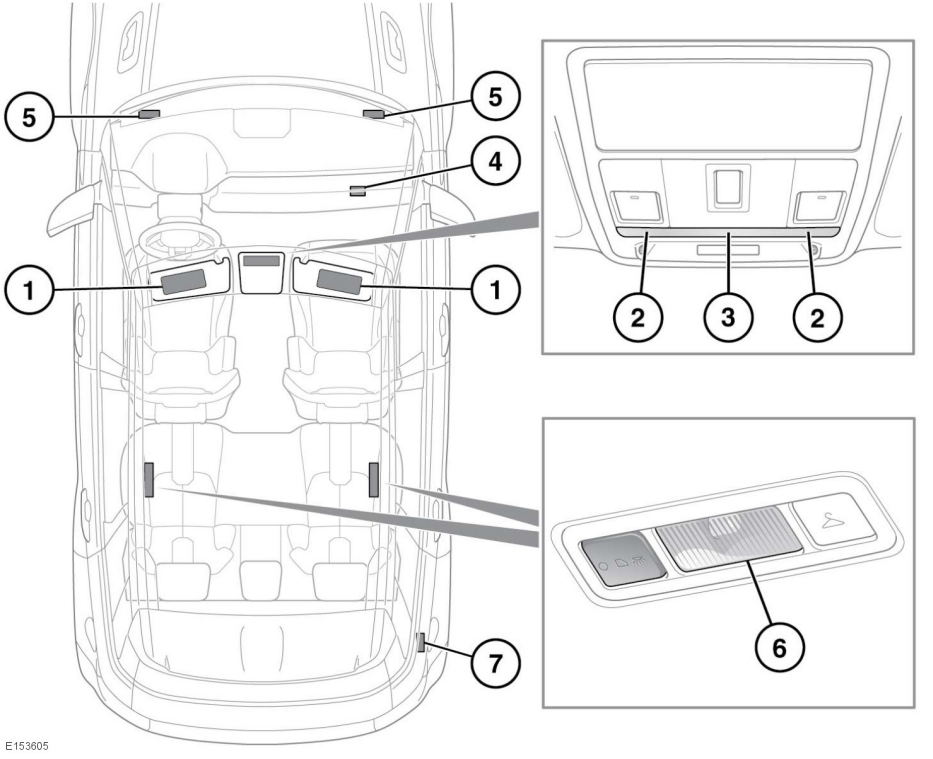

1. Подсветка в противосолнечных козырьках: включается при открытии косметического зеркала.
2. Местное освещение: поднесите палец к соответствующему плафону (или коснитесь его), чтобы включить/выключить его.

   Примечание: *Если вы в перчатках, то для управления лампами рекомендуется касаться плафонов.*
3. Плафон общего освещения в передней части салона: включается при отпирании двери и выключается через 60 секунд после закрывания всех дверей, запуска двигателя или запирания автомобиля. Поднесите палец к соответствующему плафону (или коснитесь его), чтобы включить или выключить лампу вручную. Чтобы деактивировать/активировать автоматический режим, прикоснитесь к плафону на две секунды.