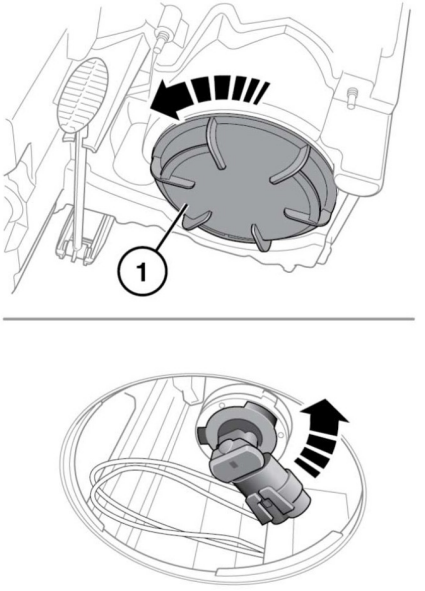

E166114

Извлечение галогеновой лампы из фары:

1. Снимите крышку в задней части блок-фары. Поверните ее против часовой стрелки.
2. Откроется доступ к задней части лампы. Разблокируйте фиксатор и потяните электрический разъем, чтобы отсоединить его от лампы.
3. Поверните патрон лампы против часовой стрелки и извлеките его из блок-фары.

ЗАМЕНА ЛАМП УКАЗАТЕЛЕЙ ПОВОРОТА

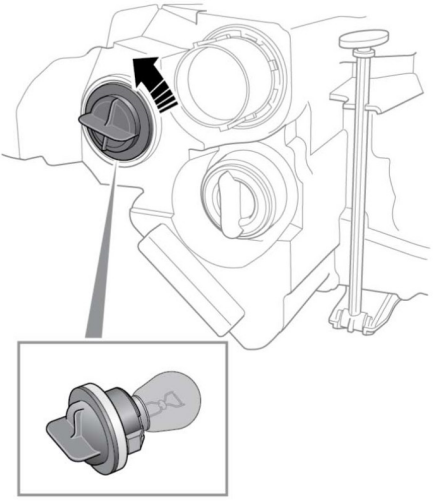

E156198

Снятие левой лампы:

Чтобы освободить пространство для доступа, выполните пункты 1 и 2 процедуры перемещения левой блок-фары.

Снимите корпус лампы указателя поворота в задней части блок-фары, повернув его против часовой стрелки, чтобы высвободить лампу.