СНЯТИЕ ФАРЫ

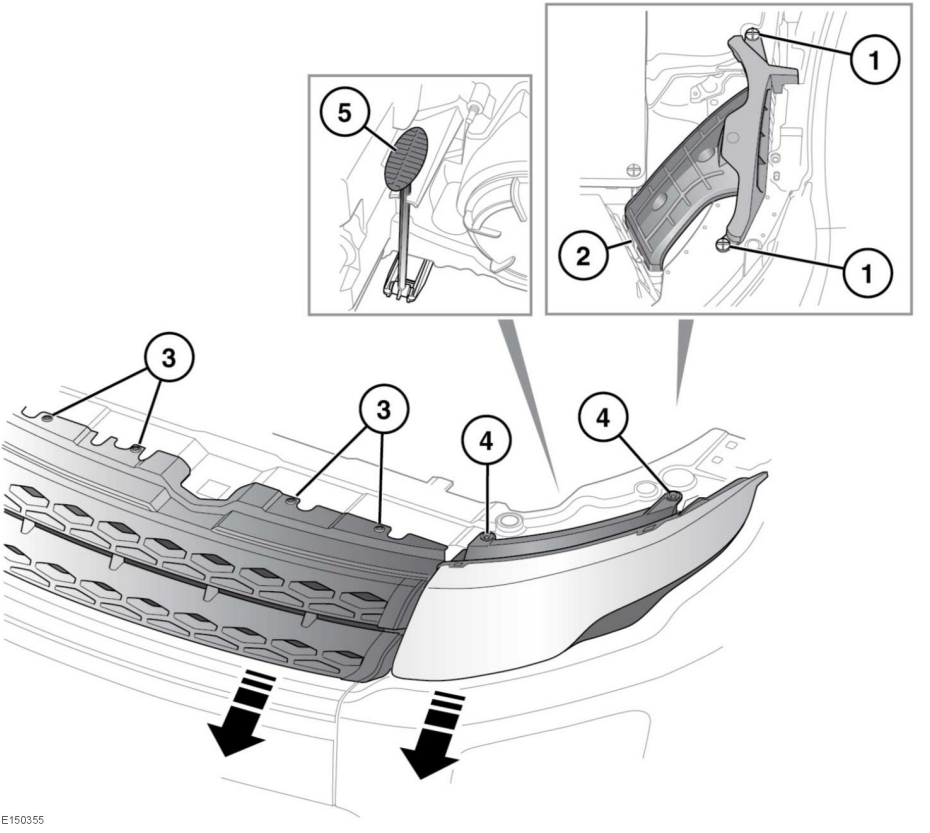

Перемещение левой блок-фары для доступа к лампам:

1. Снимите два пластиковых фиксатора.
2. Потяните трубу вверх, чтобы отсоединить ее от воздуховода. Это позволит освободить дополнительное пространство для работы.
3. Снимите четыре крепления решетки радиатора.
4. Отверните два болта.
5. На задней части блок-фары потяните Т-образную рукоятку механизма разблокировки и удерживайте ее, перемещая блок-фару вперед на 40 мм (1,6 дюйма).

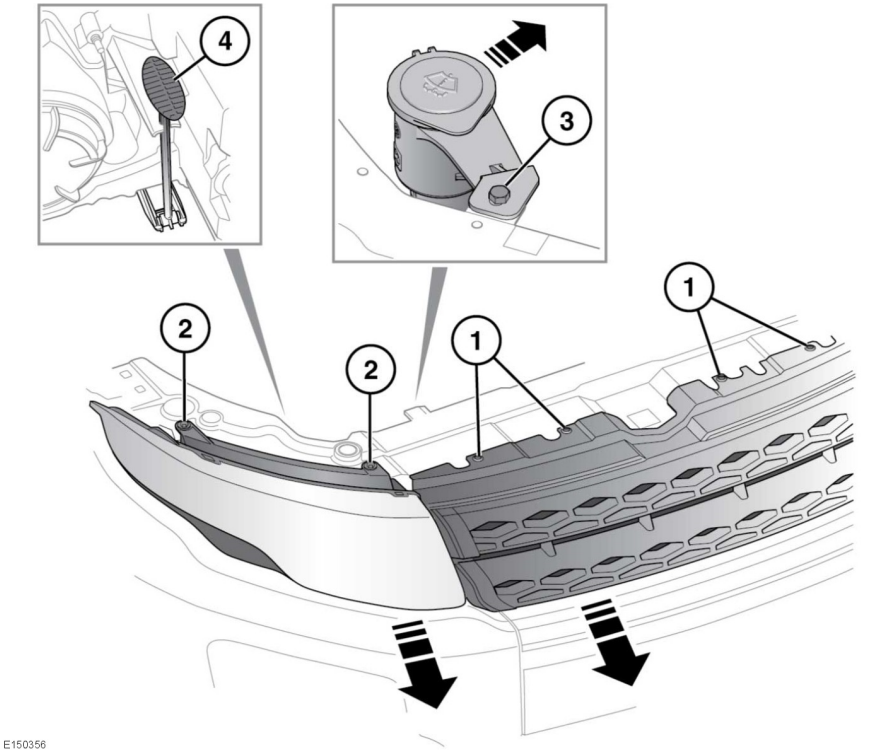

Перемещение правой блок-фары для доступа к лампам:

1. Снимите четыре крепления решетки радиатора.
2. Отверните два болта.
3. Снимите крепление и переместите заливной патрубок назад. Это обеспечит дополнительное пространство для доступа к патронам ламп.
4. На задней части блок-фары потяните Т-образную рукоятку механизма разблокировки и удерживайте ее, перемещая блок-фару вперед на 40 мм (1,6 дюйма).