ПЕРЕВОЗКА ГРУЗА

Ни в коем случае не перевозите пассажиров в багажном отделении. Все пассажиры и водитель должны сидеть в правильном положении и быть пристегнуты ремнями безопасности во время движения автомобиля.

Всегда надежно закрепляйте перевозимые в автомобиле предметы.

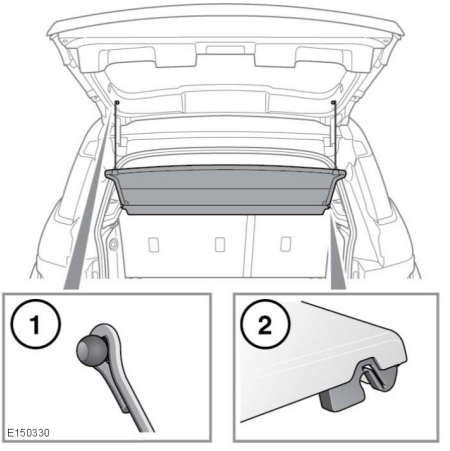

Снятие полки багажного отделения:

1. Отсоедините две ленты от шпилек двери багажного отделения.
2. Потяните полку назад, чтобы отсоединить кронштейны крепления по краям полки от шпилек на панели облицовки багажного отделения.

Не размещайте предметы на крышке багажного отделения. В случае удара или неожиданного маневра незакрепленные предметы могут стать причиной тяжелой травмы или гибели.

Установка полки багажника выполняется в обратной последовательности.

Не оставляйте в автомобиле крышку багажного отделения незакрепленной.

Хранение полки:

1. Снятие полки багажного отделения.
2. Наклоните задние сиденья вперед.
3. Установите полку вертикально приблизительно в том месте, где обычно находятся спинки задних сидений, установленные в вертикальном положении. Верхняя часть полки должна быть направлена вперед, а кронштейны крепления находиться вверху.
4. Установите кронштейны крепления на шпильки панели облицовки.
5. Установите задние сиденья в вертикальное положение и зафиксируйте их.

ИСПОЛЬЗОВАНИЕ БАГАЖНИКА НА КРЫШЕ И ГРУЗОВЫХ БОКСОВ

Если верхние багажные дуги нагружены, возможно снижение устойчивости автомобиля, особенно на поворотах и при боковом ветре.