ПЕРЕДНИЕ ПОДГОЛОВНИКИ

Отрегулируйте подголовник так, чтобы его верхняя часть находилась выше затылочной части головы. Неправильно отрегулированный подголовник увеличивает риск гибели или тяжелых травм в случае столкновения.

Не ездите сами и не перевозите пассажиров на сиденьях со снятыми подголовниками. Отсутствие правильно отрегулированного подголовника увеличивает риск травмирования шеи в случае столкновения.

Запрещается регулировать положение подголовников во время движения автомобиля.

Храните снятые подголовники таким образом, чтобы они не представляли опасности и были надежно закреплены.

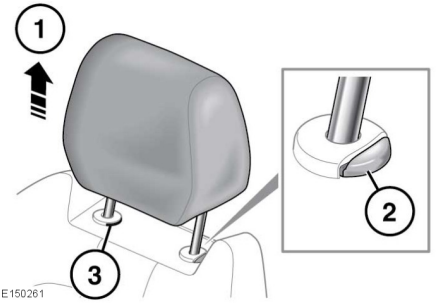

1. Переместите подголовник вверх в требуемое положение.
2. Чтобы опустить подголовник вниз, сначала нажмите на регулировочный фиксатор.
3. Чтобы снять подголовник с ручной регулировкой, сначала поднимите его в крайнее верхнее положение. Нажмите на стопорный фиксатор. Извлеките подголовник из спинки сиденья

Примечание: *Подголовники, оборудованные экранами мультимедийной системы для задних пассажиров, не снимаются.*

Перед посадкой пассажира на сиденье обязательно установите подголовник на место.

Чтобы установить подголовник, убедитесь, что он правильно ориентирован, затем вставьте направляющие подголовника в отверстия и нажмите на него сверху вниз до первого щелчка.

Примечание: *Автомобили со спортивными передними сиденьями оснащены интегрированными несъемными подголовниками, высота которых не регулируется.*

ЗАДНИЕ ПОДГОЛОВНИКИ

Отрегулируйте подголовник так, чтобы его верхняя часть находилась выше затылочной части головы. Неправильно отрегулированный подголовник увеличивает риск гибели или тяжелых травм в случае столкновения.

Не ездите сами и не перевозите пассажиров, если с используемых сидений сняты подголовники. Отсутствие правильно отрегулированного подголовника увеличивает риск травмирования шеи в случае столкновения.

Снятый подголовник следует хранить в безопасном месте.

При необходимости подголовники можно снять (например, в случае установки детского кресла большего размера). Чтобы снять подголовник, сначала поднимите его в крайнее верхнее положение. Удерживая регулировочный фиксатор нажатым, извлеките подголовник из спинки сиденья.

Чтобы установить подголовник, убедитесь, что он правильно ориентирован, затем вставьте направляющие подголовника в отверстия и нажмите на него сверху вниз до первого щелчка.

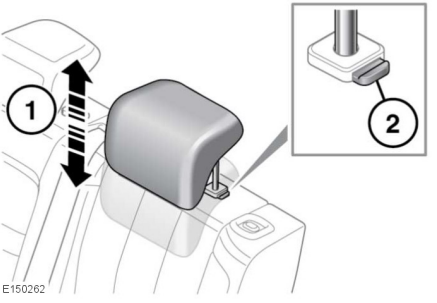

1. Чтобы поднять подголовник, потяните его вверх.
2. Чтобы опустить подголовник, нажмите на регулировочный фиксатор и надавите на подголовник.