LÖSEN DER GETRIEBEPARKSTELLUNG

Beim Abschleppen des Fahrzeugs muss unbedingt der Mechanismus zum Lösen der Getriebeparkstellung eingeschaltet werden. Dadurch wird das Getriebe im Leerlauf (**N**) verriegelt, wodurch verhindert wird, dass das Getriebe automatisch in die Parkstellung (**P**) wechselt. Der Mechanismus zum Lösen der Getriebeparkstellung wird über einen Hebel unter den Becherhaltern in der Bodenkonsole aktiviert.

Sicherstellen, dass das Fahrzeug mit Unterlegkeilen gesichert ist, und die elektronische Feststellbremse (EPB) oder das Bremspedal fest betätigt wird. Anderenfalls kann es zu unerwarteten Bewegungen des Fahrzeugs mit schweren bzw. tödlichen Verletzungen kommen.

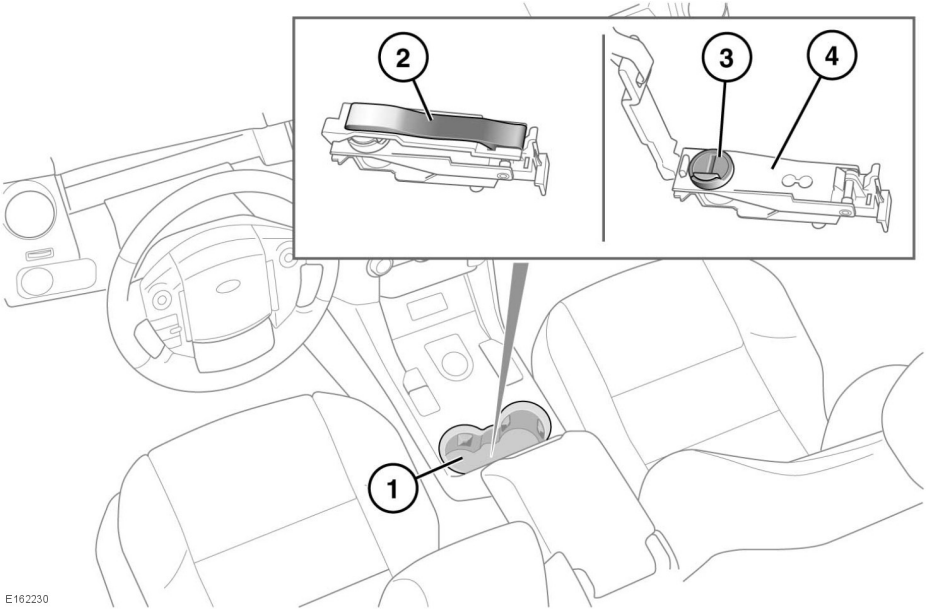

Um den Mechanismus zum Lösen der Getriebeparkstellung zu aktivieren, die folgenden Schritte durchführen:

1. Die beiden Becherhalter und deren Verkleidung entfernen.
2. An dem Band ziehen, bis der Mechanismus zum Lösen der Getriebeparkstellung zugänglich ist.
3. Den Verriegelungsmechanismus 90° entgegen dem Uhrzeigersinn drehen.