ИСПОЛЬЗОВАНИЕ РЕМНЕЙ БЕЗОПАСНОСТИ

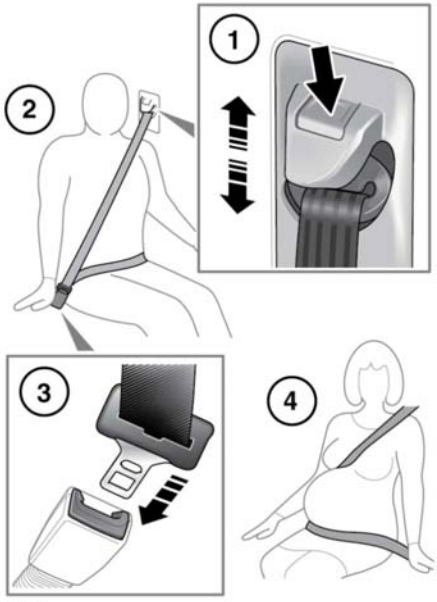

E140967

1. **Регулировка высоты крепления ремня безопасности:** нажмите и разблокируйте фиксатор.
   При нажатом фиксаторе передвиньте механизм вверх или вниз на требуемую высоту.
   Убедитесь, что запирающий механизм зафиксирован.
   В правильном положении ремень безопасности должен проходить через среднюю часть плеча.
   По возможности, пассажиры задних сидений должны отрегулировать свое положение на сиденье так, чтобы лента ремня безопасности проходила через плечо, не оказывая давления на шею.

Перед началом движения убедитесь, что правильно отрегулирована высота, а запирающий механизм надежно зафиксирован.

Не рекомендуется использование зажимов на ремень или иных устройств, которые могут ослабить натяжение ремня.

Не допускаются какие-либо усовершенствования или модернизация ремней безопасности, которые могут привести к тому, что устройства регулировки не будут выбирать слабину ремней безопасности или к невозможности регулировки ремней для устранения слабины.

2. **Надевание ремня безопасности:** плавно вытяните ремень, убедитесь, что высота ремня и положение сиденья отрегулированы правильно, и вы сидите на сиденье надлежащим образом.

Ремень безопасности предназначен для передачи нагрузки на скелет человека, поэтому нижняя часть ремня должна располагаться в области таза, а верхняя – проходить через грудную клетку и плечо. Не допускайте, чтобы лента ремня располагалась на животе.

Ремень безопасности обеспечивает защиту, если он прилегает максимально плотно к телу, не вызывая дискомфорта. Эффективность ремня с неплотно прилегающими к телу лентами резко снижается.

Нельзя пристегивать ремень безопасности с перекрученными лентами.

Каждый ремень безопасности предназначен только для одного человека. Опасно пристегиваться одним ремнем вместе с ребенком, находящимся на коленях пассажира.

Во время поездки водитель и пассажир на переднем сиденье не должны отклонять спинки сидений далеко назад. Несоблюдение этого правила приведет к снижению степени защиты, обеспечиваемой ремнями безопасности.

Нельзя подкладывать под ремень какие-либо предметы с целью смягчения удара при возможном столкновении. Это опасно само по себе и снижает эффективность ремней безопасности.

3. **Пристегивание ремня безопасности:** надев ремень безопасности надлежащим образом, вставьте металлическую скобу в замок. Введите скобу фиксатора в замок до щелчка.
   Для отстегивания ремня безопасности нажмите красную кнопку.

   Примечание: *Если необходимо расстегнуть ремень, рекомендуется придерживать ремень при нажатии кнопки. Это предотвратит слишком быстрое втягивание ремня.*

4. **Использование ремней безопасности во время беременности**: поясной ремень должен удобно располагаться на бедрах, под животом беременной женщины. Диагональная лента должна проходить между грудными железами и сбоку от живота, как показано на рисунке. Убедитесь в том, что ремень безопасности не провисает и не перекручен.

Беременные женщины должны следить за правильным положением ремня безопасности, чтобы не причинить вред себе и будущему ребенку. Запрещается надевать только поясной ремень или сидеть на нем, надев только диагональный. И то, и другое чрезвычайно опасно и повышает вероятность получения тяжелой травмы в случае столкновения или экстренного торможения.

Ремни безопасности третьего ряда сидений

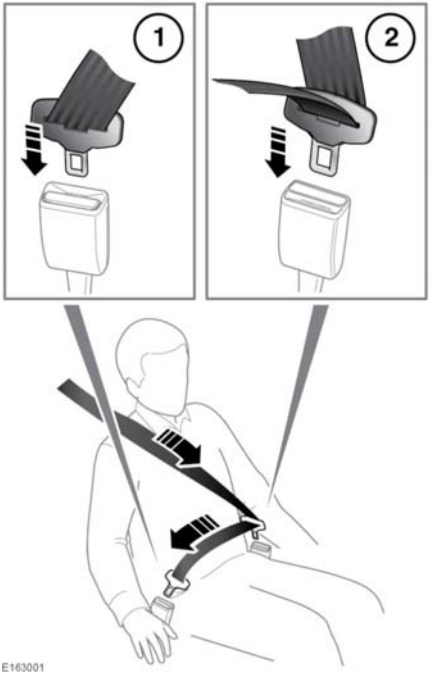

Чтобы убедиться в правильном использования ремней безопасности третьего ряда сидений, обратитесь к предупреждениям, касающимся ремней безопасности передних и задних сидений, которые приведены в данном разделе руководства по эксплуатации.

Система ремней безопасности третьего ряда сидений включает 2 металлических язычка и 2 замка. Чтобы правильно пристегнуть ремень безопасности третьего ряда сидений:

1. Плавно вытяните ремень безопасности и вставьте маленький язычок во внешний замок. На внешнем замке имеется черная кнопка. Вставьте язычок в замок до щелчка. Потяните за ремень, чтобы убедиться в надежности фиксации. Для отстегивания ремня безопасности нажмите черную кнопку.

Если ремень перекручен на 180°, язычок не зафиксируется в замке. Поправьте ремень, если он перекрутился.

2. Вставьте большой язычок во внутренний замок. На внутреннем замке имеется красная кнопка. Вставьте язычок в замок до щелчка. Для отстегивания ремня безопасности нажмите красную кнопку.

Если ремни безопасности сидений третьего ряда не используются, их можно убрать. Извлеките ремни безопасности из обеих замков и вставьте язычки в пазы, расположенные в задней части багажного отделения.

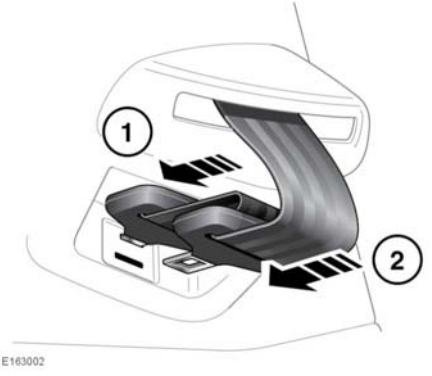

1. Маленький язычок.