轮胎压力监测系统

TPMS 系统提供轮胎低压警告，并不能对轮胎进行重新充气。必须使用精确压力表在轮胎处于冷态时对轮胎压力进行定期检查。

TPMS 不能监测轮胎是否损坏。必须定期检查您的轮胎状况，特别是在车辆越野行驶之后。

对轮胎进行充气时，应小心不要弯曲或损坏 TPMS 阀门。始终确保正确对齐充气头端与阀杆。

注意：未经许可的附件可能会对系统形成干扰。若发生干扰，信息中心将显示 ***TYRE PRESSURE MONITORING FAULT****（轮胎压力监测系统故障）。*

注意：不同类型的轮胎可能会影响 TPMS 的性能。务必根据建议更换轮胎。

TPMS 持续不断地监测各个车轮（包括全尺寸备胎）的轮胎压力。临时备胎不受监测。请参阅 **226, 临时备胎及轮胎更换**。

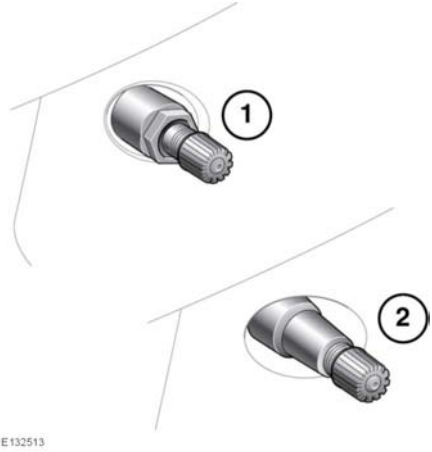

配备有 TPMS 的车轮可通过其表面上的外部金属锁紧螺母和阀 (**1**) 来目测识别。所有未配备 TPMS 的 Land Rover 车轮都安装有一个橡胶阀 (**2**)。

注意：每次换胎时，每个 TPMS 阀均需要专用维修套件。

应在轮胎处于冷态时定期检查轮胎压力，并做必要的调整。即使有 TMPS，也还是需要将轮胎压力检查作为车辆安全检查的一部分。请参阅 **221, 轮胎压力**。

当一个或多个轮胎严重充气不足时，轮胎压力警示灯（请参阅 **44, 轮胎压力监测系统（黄色）**）将点亮，同时信息中心会显示信息。尽快停车并检查轮胎压力，然后根据车辆负荷状况将轮胎充气到建议的压力。

TPMS 也监测全尺寸备胎的压力。若备胎压力不正确，将会显示 **CHECK SPARE TYRE PRESSURE（检查备胎压力）**，同时警告灯点亮。

轮胎压力检查

仪表板可用于显示车辆的轮胎压力。可通过仪表板菜单获取轮胎压力数据。

有关更多信息，请参阅 **40, 仪表板菜单**。

选择后，将会显示最后已知的轮胎压力，以及推荐的冷态轮胎压力（位于括号中）。

注意：如果已卸下任何车轮或轮胎，则所显示的轮胎压力将会无效。驾驶车辆至少 15 分钟，以便重新校准系统。

推荐的轮胎压力查找

仪表板可用于显示适合您车辆的推荐的冷态轮胎压力。可通过仪表板菜单访问轮胎压力查找表。

有关更多信息，请参阅 **40, 仪表板菜单**。

根据车辆规格的不同，可能会显示多个不同的值，以反映不同的驾驶条件，例如高速驾驶或重负荷车辆。

如果您车辆上安装的是未经 Land Rover 许可的车轮或轮胎，则仪表板上显示的轮胎压力无效。