LAGE DER EINFÜLLSTUTZEN

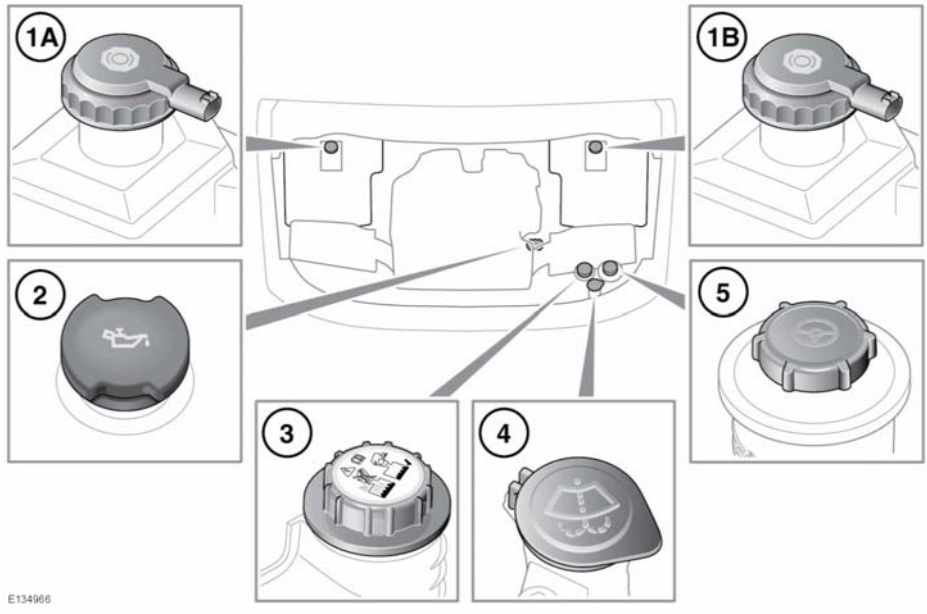

1. Verschlussdeckel des Bremsflüssigkeitsbehälters:
   - A. Fahrzeuge mit Rechtslenkung.
   - B. Fahrzeuge mit Linkslenkung.
2. Verschlussdeckel des Öleinfüllstutzens.
3. Verschlussdeckel des Kühlmitteleinfüllstutzens.
4. Verschlussdeckel des Einfüllstutzens für Windschutzscheiben-Waschflüssigkeit.
5. Verschlussdeckel des Servolenkungsöl-Einfüllstutzens.

Nicht fahren, wenn die Gefahr besteht, dass ausgelaufene Flüssigkeit mit einer heißen Oberfläche (z. B. dem Auspuff) in Kontakt kommt.

KONTROLLIEREN DES MOTORÖLSTANDS

Das Motoröl wöchentlich prüfen. Bei einem starken oder plötzlichen Abfall des Ölstands qualifizierte Hilfe hinzuziehen.

Wird die Meldung **MOTORÖLSTAND NIEDRIG** angezeigt, den Motor abstellen, sobald dies sicher möglich ist und qualifizierte Hilfe hinzuziehen. Den Motor erst wieder anlassen, nachdem die Ursache beseitigt wurde.

Vor dem Prüfen des Ölstands Folgendes kontrollieren:

- Das Fahrzeug steht auf ebenem Boden.
- Das Motoröl hat seine Betriebstemperatur erreicht (Öl ist heiß).