FOND-MEDIEN-KOPFHÖRER

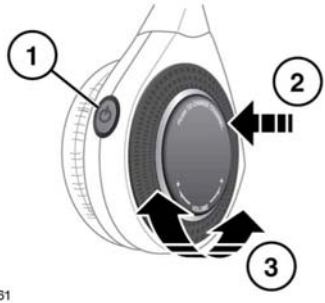

1. Zum Ein- oder Ausschalten drücken.
2. Drücken, um den Audiokanal zu wechseln.
3. Drehen, um die Lautstärke des Kopfhörers einzustellen.

BATTERIE DER FERNBEDIENUNG FÜR DIE FOND-MEDIEN

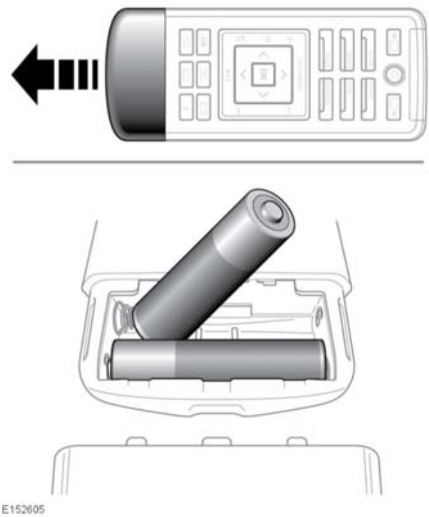

Niedrige Batteriespannung wird dadurch angezeigt, dass die Einschalttaste der Fernbedienung bei Betätigung dreimal blinkt. Austauschen der Batterien:

- Die Chrom-Batterieabdeckung entfernen.
- Zwei AAA-Batterien einsetzen. Sicherstellen, dass die Polarität der Batterien der Abbildung im Batteriefach der Fernbedienung entspricht.

  Hinweis: *Die Fernbedienung funktioniert nicht, wenn die Batterien falsch eingebaut sind.*

  Hinweis: *Stets hochwertige Batterien des gleichen Typs verwenden.*
- Die Chrom-Batterieabdeckung wieder anbringen.

Batterieentsorgung: Altbatterien müssen korrekt entsorgt werden, da sie Schadstoffe enthalten. Ratschläge zur vorschriftsmäßigen Entsorgung erteilt Ihr Händler bzw. autorisierter Servicebetrieb und/oder die zuständige Behörde.