VERWENDEN DER EINPARKHILFE

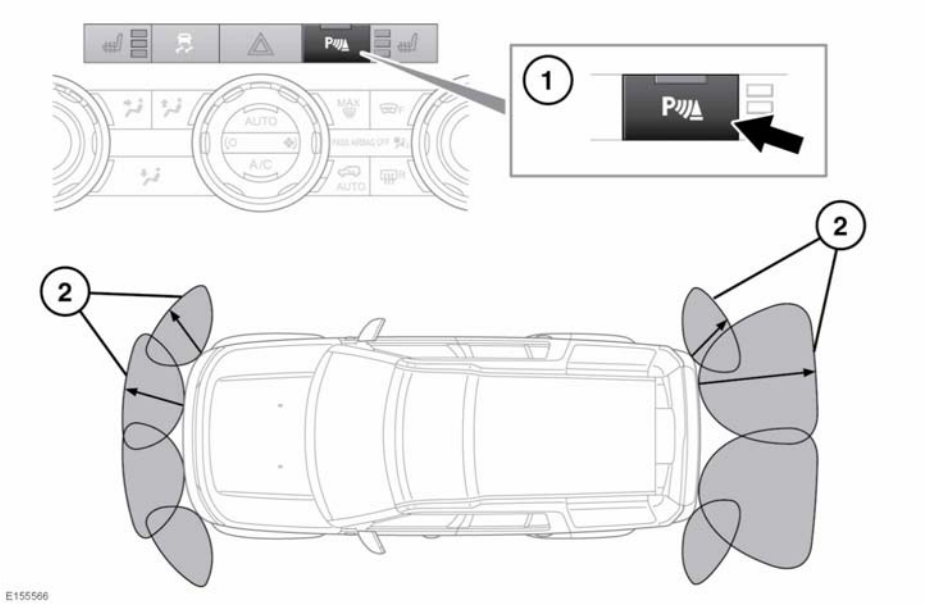

1. Einparkhilfeschalter.
2. Erfassungsbereiche der Einparkhilfesensoren.

Einparkhilfen erkennen bewegliche Objekte wie Kinder oder Tiere u. U. erst, wenn sie sich bereits gefährlich nahe befinden. Immer mit äußerster Vorsicht manövrieren.

Möglicherweise erkennen Einparkhilfesensoren bestimmte Hindernisse nicht, z. B. schmale Pfosten oder kleine bodennahe Objekte.

Beim Rückwärtsfahren mit montierten Heckanbauten, z. B. Anhängerkupplung, ist besondere Aufmerksamkeit erforderlich. Die hinteren Sensoren erfassen lediglich den Abstand zwischen Stoßfänger und Hindernis.

Hinweis: *Wird ein Anhänger an eine von Land Rover zugelassene Anhängersteckdose angeschlossen, werden die hinteren Sensoren deaktiviert.*

Die Einparkhilfe wird automatisch aktiviert, wenn die Fahrgeschwindigkeit auf unter 10 km/h (6 mph) fällt oder der Rückwärtsgang (**R**) eingelegt wird. Die Kontrollleuchte im Einparkhilfe-Schalter leuchtet auf, um den Fahrer zu informieren, dass das System aktiv ist. Um die Einparkhilfe auszuschalten, auf den Schalter drücken.

Die Einparkhilfe bleibt ausgeschaltet, bis der nächste Zündzyklus stattfindet, bis der Rückwärtsgang (**R**) eingelegt wird, bis sie aktiviert wird, weil die Fahrgeschwindigkeit über 16 km/h (10 mph) ansteigt und dann unter 10 km/h (6 mph) fällt, oder bis das System manuell wieder eingeschaltet wird.