MESURES DE SÉCURITÉ POUR CHANGER UNE ROUE

Avant de lever le véhicule ou de changer une roue, veuillez lire et respecter les mises en garde suivantes.

Arrêtez toujours votre véhicule en lieu sûr, à l'écart de la chaussée et de la circulation.

Le véhicule doit reposer sur un sol ferme et horizontal.

Serrez le frein de stationnement. Sélectionnez le rapport de stationnement (P) sur les véhicules automatiques ; sélectionnez la 1re ou la marche arrière sur les véhicules manuels.

Allumez les feux de détresse.

Assurez-vous que les roues avant sont bien droites et verrouillez la direction.

Débranchez la remorque/caravane du véhicule.

Assurez-vous que tous les passagers et animaux sont sortis du véhicule et se trouvent dans un endroit sécurisé, à l'écart de la chaussée.

Placez un triangle de signalisation à bonne distance de l'arrière du véhicule, face au trafic.

TROUSSE À OUTILS

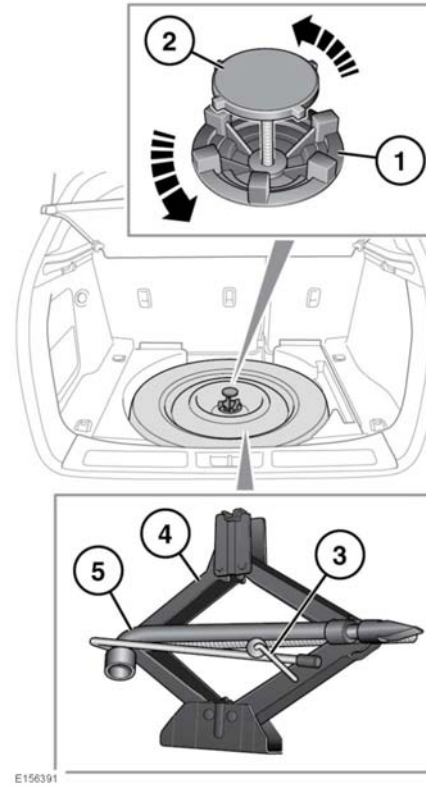

1. Anneau de verrouillage de la roue de secours à usage temporaire
2. Boulon de retenue de la roue de secours à usage temporaire
3. Boulon de retenue de la trousse à outils
4. Cric
5. Clé de roue

Après utilisation, replacez et rangez correctement les outils et le cric dans l'espace de chargement.