VERROU DE COLONNE DE DIRECTION

En cas de dépannage du véhicule, la clé intelligente doit rester dans l'habitacle de sorte que la colonne de direction reste déverrouillée. Voir page **282, METHODE DE DEPANNAGE**.

Le véhicule est équipé d'un verrou de colonne de direction électronique, qui se bloque et se débloque en même temps que le système de verrouillage du véhicule. En outre, il se verrouille automatiquement après un certain délai lorsque vous coupez le contact et retirez la clé intelligente du véhicule.

Tout dysfonctionnement du verrouillage de la colonne de direction sera indiqué par le message **Colonne de direction verrouillée** sur l'afficheur. Dans ce cas :

1. Verrouillez et déverrouillez le véhicule avec la clé intelligente.
2. Essayez à nouveau de déverrouiller la colonne de direction en tournant doucement le volant à gauche et à droite.
3. Si le problème persiste, demandez immédiatement de l'aide auprès d'un technicien qualifié.

OUVERTURE ET FERMETURE DU HAYON

Lorsque le hayon est ouvert, le loquet de verrouillage est exposé. Ne fermez pas le loquet à la main car il peut également se fermer au ralenti avec le risque de happer un objet ou une personne.

Un espacement minimum de 1 m (3 ft) doit exister au-dessus et à l'arrière du véhicule avant de faire fonctionner le hayon. À défaut, vous risquez d'endommager le véhicule.

N'actionnez pas le hayon si vous y avez monté un porte-vélos. Retirez les vélos et/ou le porte-vélos au préalable.

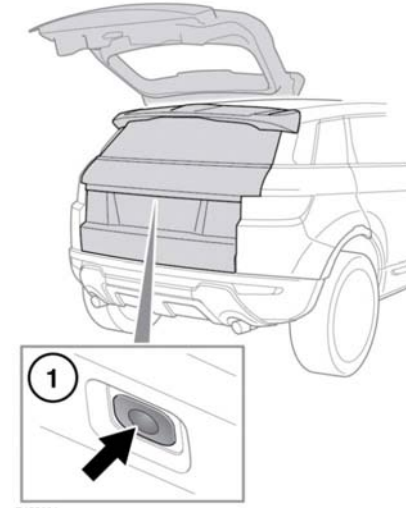

E155824

1. Ouverture du hayon : soulevez le hayon pour l'ouvrir.

   Remarque : *le commutateur extérieur d'ouverture de hayon fonctionne si toutes les portes sont déverrouillées et si le sélecteur de vitesse est en position de stationnement (**P**). Si le sélecteur de vitesse est au point mort (**N**), le commutateur fonctionne uniquement si toutes les portes sont déverrouillées et que le contact est en mode de confort ou coupé. Le commutateur ne fonctionne pas si le sélecteur de vitesses se trouve dans n'importe quelle autre position.*

Le hayon peut également être ouvert selon l'une des méthodes suivantes :

- Avec le bouton d'ouverture de hayon intérieur. Voir page **334, COMMANDES CONDUCTEUR**.