COMMANDES DES APPAREILS PORTABLES COURANTS

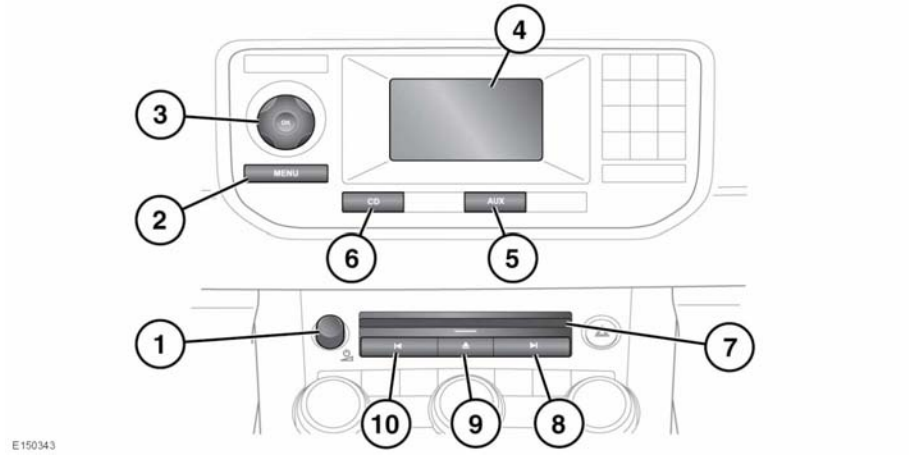

1. Appuyez pour commuter en position de marche/arrêt. Tournez ce bouton pour régler le volume.
2. Bouton **MENU** : réglages audio.
3. **OK** et commande du menu de navigation : utilisez la commande de navigation pour déplacer un curseur ou effectuer une mise en surbrillance. Lorsque l'option désirée est mise en surbrillance, effleurez le bouton d'écran **OK** pour la sélection.
4. Affichage des informations du système audio.
5. **Sélection d'entrée AUX** : à utiliser lorsqu'un appareil portable est connecté.
6. Menu **CD.**
7. Fente de chargement des CD.
8. Recherche vers le haut :
   - Appuyez brièvement sur ce bouton pour sélectionner la plage suivante de la source audio sélectionnée.
   - Appuyez longuement sur ce bouton pour avancer rapidement parmi les plages d'un CD ou au sein d'un dossier MP3.
9. Touche d'éjection CD.
10. Recherche vers le bas :
    - Appuyez brièvement sur ce bouton pour sélectionner la plage précédente de la source audio sélectionnée.
    - Appuyez longuement sur ce bouton pour remonter rapidement parmi les plages d'un CD ou au sein d'un dossier MP3.