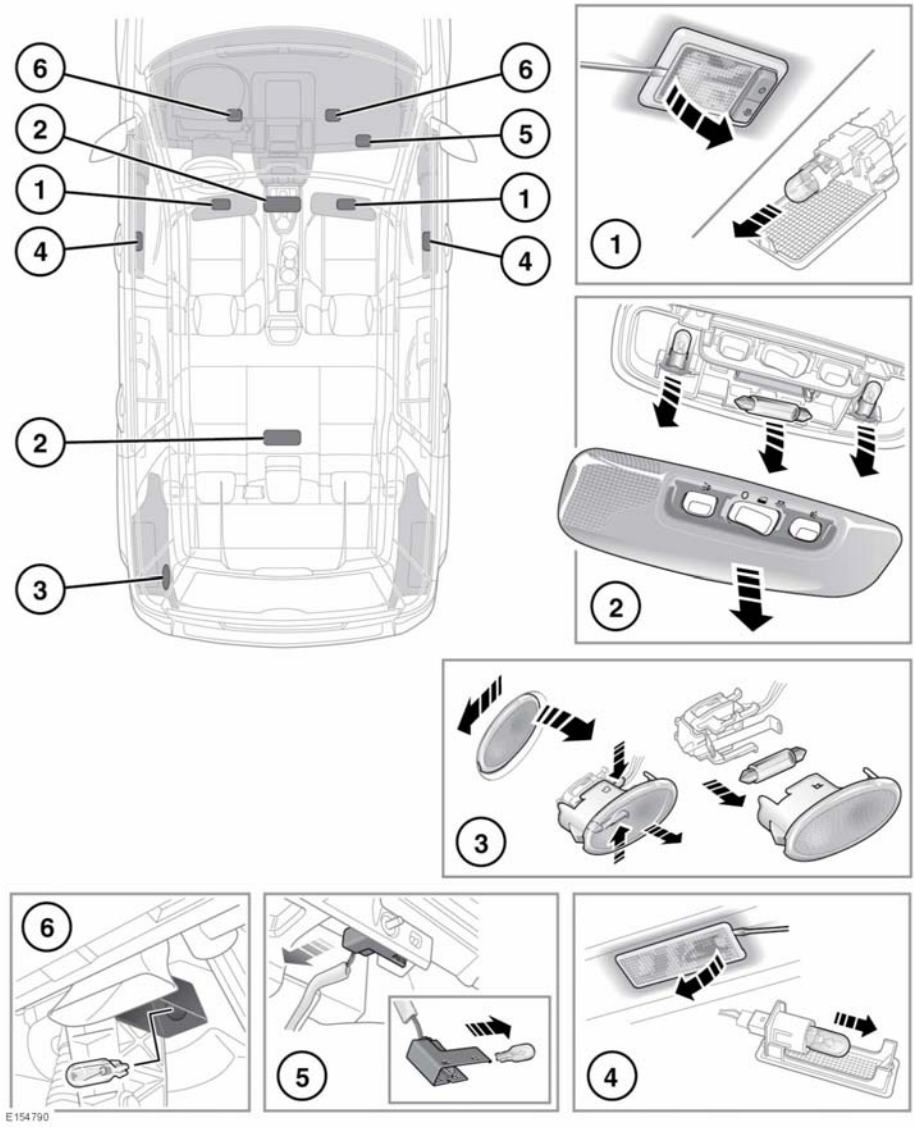REMPLACEMENT D'AMPOULE D'ECLAIRAGE INTERIEUR