Remarque : *dans certains pays, il est obligatoire d'avoir des ampoules de rechange dans le véhicule. La boîte d'ampoules de rechange est un accessoire homologué, disponible auprès de votre concessionnaire/réparateur agréé.*

DEPOSE DU BLOC OPTIQUE AVANT

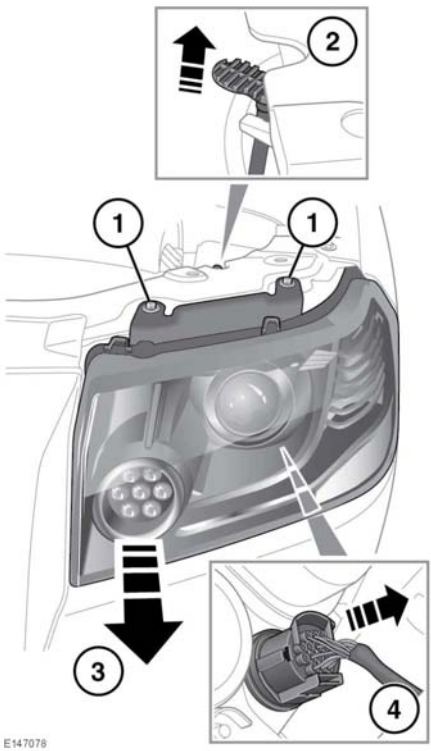

Ne posez pas la face avant du phare sur une surface dure ou abrasive. Vous risqueriez de rayer la surface du verre.

1. Dévissez et retirez les 2 boulons de retenue.
2. Soulevez le levier de verrouillage pour dégager le bloc optique.
3. Tirez le phare vers vous pour accéder à l'arrière de celui-ci.
4. Débranchez le connecteur de l'arrière du phare en appuyant sur l'ergot de verrouillage et en retirant le connecteur.

IDENTIFICATION DES AMPOULES DE PHARE

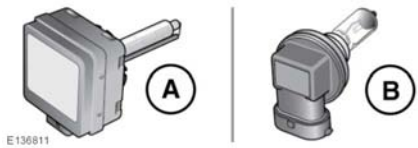

A. Ampoule au xénon.

B. Ampoule halogène.

AMPOULES HALOGENES

Selon la spécification du véhicule, les ampoules halogènes sont utilisées pour les feux de route, les feux de croisement et les projecteurs antibrouillard. Prenez soin de ne pas toucher la partie en verre de ce type d'ampoule avec les doigts ; utilisez toujours un chiffon pour les manipuler. Le cas échéant, utilisez de l'alcool dénaturé pour enlever les traces de doigts.

PHARES AU XÉNON

Le remplacement et l'entretien des phares au xénon ne doivent être effectués que par du personnel qualifié.

Une tension élevée est nécessaire pour enflammer le gaz et les vapeurs métalliques utilisés dans les phares au xénon. Tout contact avec cette tension peut entraîner de graves blessures.

Les phares au xénon fonctionnent à une température très élevée. Assurez-vous que les phares ont refroidi avant de les toucher.

Consultez un concessionnaire/réparateur agréé ou les autorités locales sur la manière appropriée de mettre les ampoules au xénon au rebut.