REMPLACEMENT D'AMPOULE D'INDICATEUR DE DIRECTION

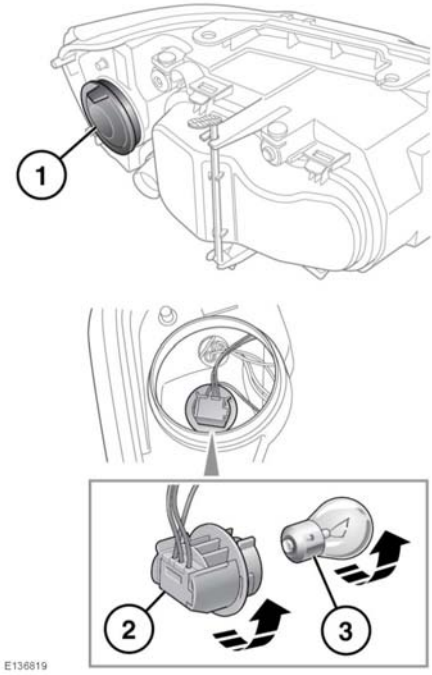

1. Retirez le couvercle.
2. Tournez le porte-ampoule de l'indicateur de direction dans le sens antihoraire et retirez-le du bloc optique.
3. Enfoncez l'ampoule dans le porte-ampoule, puis tournez-la dans le sens antihoraire pour la retirer.

REMPLACEMENT D'AMPOULE DE PROJECTEUR ANTIBROUILLARD

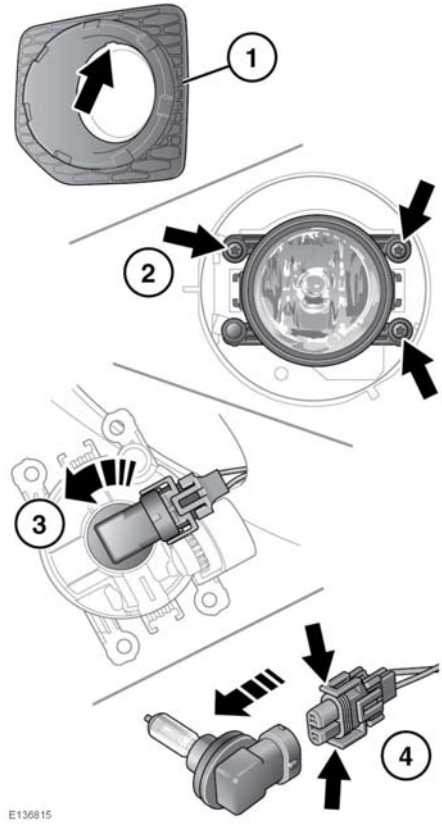

1. Passez le doigt dans la fente située au sommet de l'encadrement du phare et faites levier avec un outil adapté pour le déposer.
2. Dévissez les 3 vis de retenue et retirez le bloc optique.
3. Tournez le porte-ampoule dans le sens inverse des aiguilles d'une montre et retirez-le du bloc optique.
4. Appuyez sur les deux clips en même temps et retirez le connecteur électrique.