COMMANDES DE SYSTEME AUDIO STANDARD

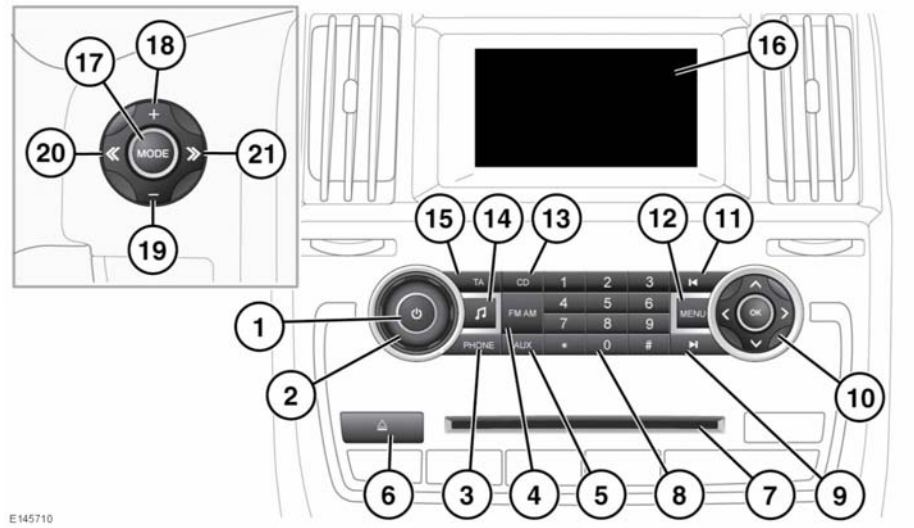

Une exposition prolongée à des niveaux sonores élevés peut affecter votre ouïe.

Remarque : *si vous utilisez le système audio lorsque le moteur est éteint, le volume maximal sera limité.*

1. Marche/Arrêt du système audio : appuyez sur ce bouton pour allumer et éteindre le système.

   Remarque : *le système audio s'éteint automatiquement au bout de 10 minutes si vous coupez le contact.*

2. Commande du volume : tournez ce bouton pour régler le volume.

   Remarque : *si vous utilisez le système audio lorsque le moteur est éteint, le volume maximal sera limité.*

3. **PHONE** : appuyez sur ce bouton pour sélectionner le menu du téléphone. Voir page **151, SYSTEME TELEPHONIQUE**.
4. Sélection des gammes d'ondes (**FM**, **FMAST**, **AM**, **AMAST**, plus **DAB1** et **DAB2** le cas échéant).
5. Sélection d'entrée **AUX** (auxiliaire)
6. Touche d'éjection CD
7. Fente de chargement des CD
8. Clavier numérique.
9. Recherche vers le haut :
   Appuyez brièvement sur ce bouton pour sélectionner la station suivante sur la même gamme d'ondes ou la plage suivante de la source audio choisie.
   Appuyez longuement sur ce bouton pour sélectionner le mode de recherche manuel de la radio ou pour avancer rapidement dans la plage en cours d'écoute du CD.
   En mode de recherche manuelle, d'autres pressions brèves modifient la fréquence par petits incréments.
10. **OK** et commande du menu de navigation.