ANBRINGUNGSORTE VON SCHILDERN

Warnschilder am Fahrzeug mit diesem Symbol bedeuten: Die entsprechenden Anweisungen im Handbuch durchlesen, bevor Komponenten berührt oder eingestellt werden.

Ein Schild mit diesem Symbol weist darauf hin, dass im Zündsystem sehr hohe Spannungen vorhanden sind. Bei eingeschalteter Zündung keine Komponenten des Zündsystems berühren.

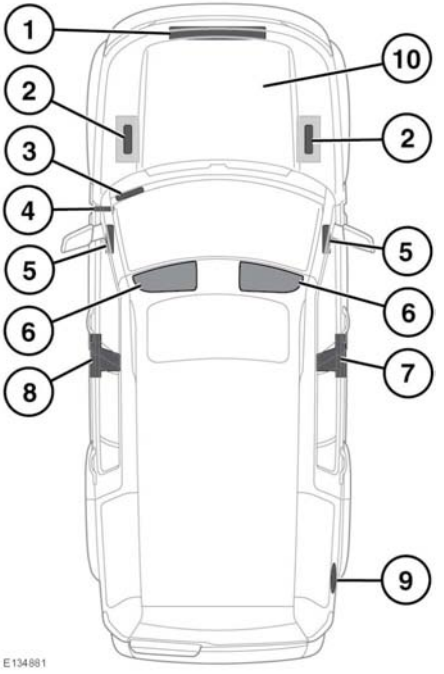

1. Motorhauben-Schließblech – Klimaanlagenschild.
2. Batterieoberseite – Batteriewarnsymbole.
3. Armaturenbrett oben links – Etikett mit Fahrzeugidentifizierungsnummer (VIN) (nur China).
4. Linke A-Säule unten – VIN-Etikett.
5. Ende des Armaturenbretts (Beifahrerseite) – Hinweisschild für Beifahrerairbag.
6. Sonnenblende – Airbag-Hinweisschild, Hinweisschild zum Fahrverhalten des Fahrzeugs.
7. Fuß der rechten B-Säule – Schild für Reifendruck, Hinweisschild für Airbag.

   Rechte B-Säule – VIN-Etikett (Fahrzeuge mit Rechtslenkung).
8. Linke B-Säule – Airbag-Hinweisschild, VIN-Etikett (Fahrzeuge mit Linkslenkung außer China).
9. In der Tankklappe – Kraftstoffschild.
10. Rechte Seite des Motorblocks oder der Nockenwellenabdeckung – Motornummer.

Es ist wichtig, über diese Themen informiert zu sein, um einen sicheren Einsatz des Fahrzeugs und seiner Funktionen zu gewährleisten.

Hinweis: *Ist es notwendig, einen Vertragspartner bzw. autorisierten Servicebetrieb zu kontaktieren, die Fahrzeugidentifizierungsnummer (VIN) bereithalten.*

SCHILD MIT DEM FAHRZEUGHERSTELLUNGSDATUM (nur Australien)

Hierbei handelt es sich um den Kalendermonat und das Kalenderjahr, in dem Karosserie und Antriebsstrang miteinander verbunden wurden und das Fahrzeug von der Produktionslinie gefahren wurde.

Das Herstellungsdatum des Fahrzeugs ist auf dem Reifendruckschild an der rechten B-Säule angegeben.