## REIFENDRUCK-ÜBERWACHUNGSSYSTEM (TPM)

**Das TPM-System gibt eine Warnung bei niedrigem Reifendruck aus; es sorgt nicht für den korrekten Reifendruck. Die Reifendrücke sind regelmäßig mit Hilfe eines genauen Reifendruckmessgeräts bei kalten Reifen zu prüfen.**

**Das TPM-System kann Reifenschäden NICHT erkennen. Den Zustand der Reifen regelmäßig prüfen, insbesondere dann, wenn das Fahrzeug im Gelände gefahren wird.**

Beim Aufpumpen der Reifen darauf achten, dass die Ventile des TPM-Systems nicht verbogen oder beschädigt werden. Der Füllanschluss muss korrekt auf den Schaft des Reifenventils ausgerichtet sein.

***Hinweis:*** *Die Leistung des TPM-Systems kann durch unterschiedliche Reifentypen beeinflusst werden. Die Reifen stets wie empfohlen austauschen.*

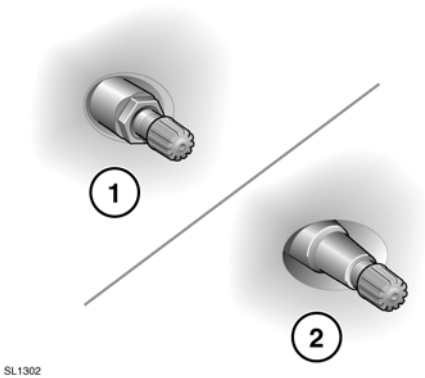


1. TPM-System mit außen angebrachter Sicherungsmutter und Ventil aus Metall
2. System ohne TPM mit Gummiventil

Das TPM-System überwacht ständig den Reifendruck in jedem Rad. Reifen von Noträdern (sofern vorhanden) werden nicht überwacht.

Die Reifendruck-Warnleuchte leuchtet auf, wenn mindestens ein Reifen einen deutlich zu niedrigen Druck aufweist oder eine Radfelge und ein Reifen ohne TPM-System verwendet werden.

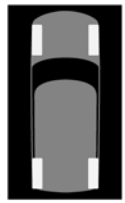

Zusätzlich werden hierbei ein Symbol und eine Meldung auf dem Informationsdisplay angezeigt. Das Symbol und die Meldung geben an, welche der Reifen mit dem TPM-System geprüft werden müssen.

So schnell wie möglich an einer sicheren Stelle anhalten, den Reifendruck prüfen und die Reifen auf den empfohlenen Druck aufpumpen. Siehe **231, KONTROLLE DES REIFENDRUCKS**.

## TPM-SYSTEMMELDUNGEN

Wird ein Problem erkannt, leuchtet oder blinkt die Warnleuchte. Eine Meldung wird angezeigt. Bis zur Behebung der Störung werden die Warnungen bei jedem Einschalten der Zündung wiederholt.

Das Fahren durch Gegenden mit unterschiedlichen klimatischen Bedingungen kann sich auf den Reifendruck auswirken. Dies kann wiederum dazu führen, dass das TPM-System in unregelmäßigen Abständen Warnungen ausgibt.

Ist keines der ausgetauschten Räder samt Reifen mit einem TPM-System ausgestattet, z. B. bei einem Satz Radfelgen mit Winterreifen, erscheint die Meldung **REIFENLUFTDRUCKKONTROLLE NICHT VERFÜGBAR**. Sind die Originalräder montiert, muss das Fahrzeug eine kurze Strecke zurücklegen, bevor das TPM-System die Radsensoren erkennt. In diesem Fall wird die Meldung **REIFENLUFTDRUCKKONTROLLE VERFÜGBAR** angezeigt.

Das System erkennt automatisch veränderte Radpositionen. Das Fahrzeug muss während eines Reifenwechsels 15 Minuten lang stehen, damit das System den Wechsel erkennt. Siehe **237, WERKZEUGSATZ**. Nachdem schneller als 25 km/h gefahren wird, sollten alle Reifendruckwarnungen innerhalb weniger Minuten erlöschen.