STAUFÄCHER UND BECHERHALTER

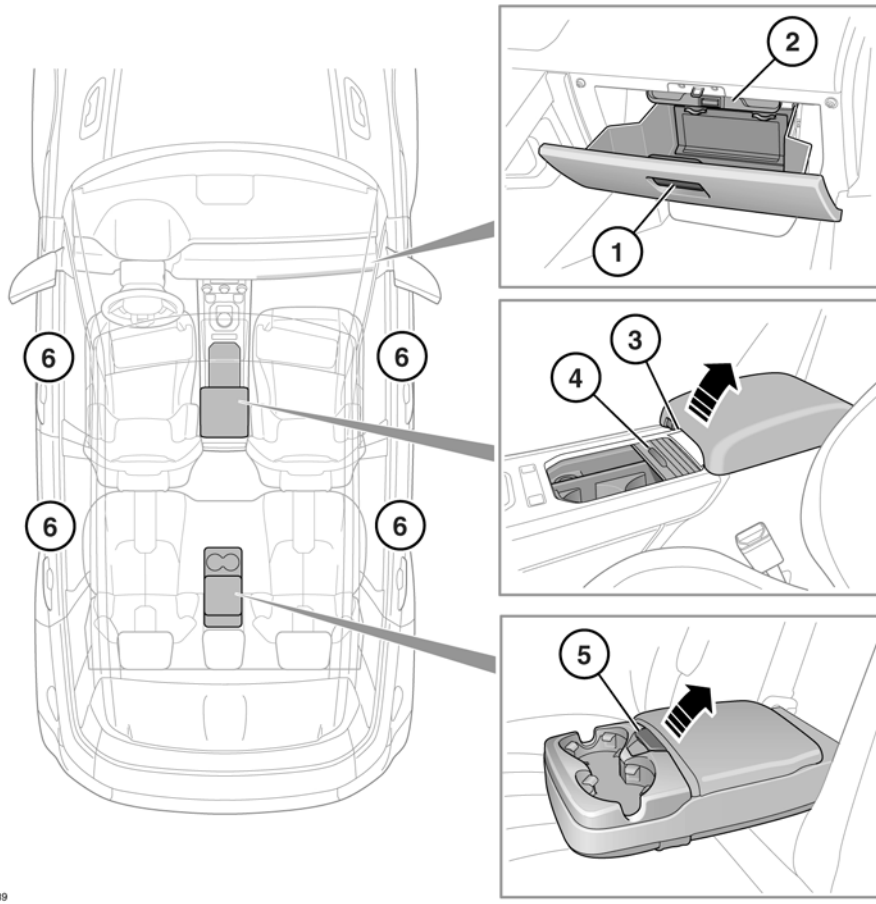

1. Handschuhfach
2. Im Inneren des Handschuhfachs befindet sich ein ausklappbares Staufach für die Betriebsanleitung.
3. Ablagefach
4. Schiebeabdeckung, unter der sich die Becherhalter befinden.

   Während der Fahrt nicht trinken oder die Getränkehalter benutzen.

5. Staufach und Becherhalter in der Rücksitz-Armlehne.
6. Staufächer