METHODE ZUR BERGUNG VON FAHRZEUGEN

Die Methode zur Bergung bzw. zum Transportieren des Fahrzeugs ist der Transport auf einem für diesen Zweck bestimmten Fahrzeug oder Anhänger.

Sicherstellen, dass der Transport von entsprechend qualifizierten Personen durchgeführt und das Fahrzeug richtig befestigt wird.

ABSCHLEPPÖSEN

Die Abschleppösen vorn und hinten am Fahrzeug sind nur zum Abschleppen auf der Straße bestimmt. Wenn sie zu anderen Zwecken verwendet werden, kann dies zu Schäden am Fahrzeug und zu schweren Verletzungen führen.

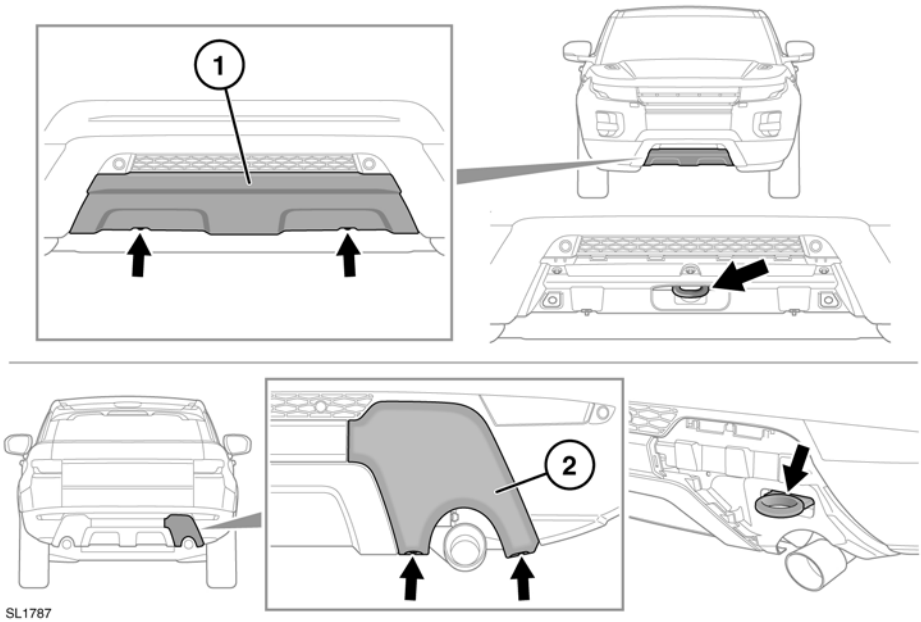

Die Abschleppösen befinden sich hinter Blenden in den Stoßfängern. Die Gestaltung der Blenden variiert in Abhängigkeit von der Fahrzeugspezifikation. Zum Verwenden der Abschleppösen:

1. Stoßfänger vorn - die beiden Befestigungselemente um 90 Grad gegen den Uhrzeigersinn drehen. Die Blende vom vorderen Stoßfänger abziehen.
2. Stoßfänger hinten - die beiden Befestigungselemente um 90 Grad gegen den Uhrzeigersinn drehen. Die Blende vom hinteren Stoßfänger abziehen.
3. Ist das Dynamic-Paket eingebaut, muss die Auspuffblende ebenfalls abgenommen werden, bevor die Abschleppöse benutzt werden kann.

Der Einbau der Blenden erfolgt in umgekehrter Ausbaureihenfolge.

Die Abdeckung der Abschleppöse vor Geländefahrten abnehmen, um Beschädigungen oder den Verlust der Abdeckung zu vermeiden.