Ausbauen der Glühlampen rechts.

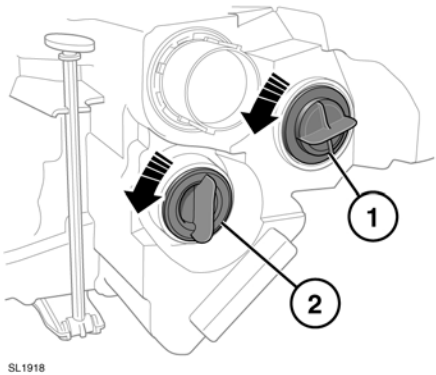

Um mehr Raum für den Zugang zu erhalten, das Verfahren zum Verschieben der rechten Scheinwerfer-Baugruppe befolgen.

1. Auf der Rückseite der Scheinwerfer-Baugruppe das Blinker-Glühlampengehäuse zum Ausbauen gegen den Uhrzeigersinn drehen.
2. Das Gehäuse der Begrenzungsleuchten-Glühlampe zum Ausbauen gegen den Uhrzeigersinn drehen.

AUSTAUSCHEN DER GLÜHLAMPEN DER HINTEREN BLINKLEUCHTEN UND DES RÜCKFAHRSCHEINWERFERS

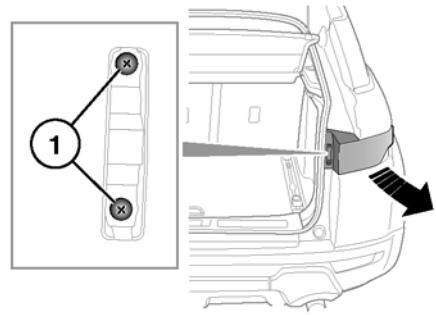

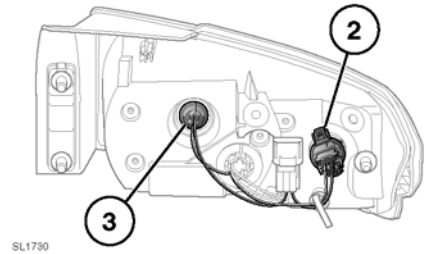

1. Die zwei Befestigungselemente abnehmen.
2. Blinkleuchte
3. Rückfahrscheinwerfer

Die entsprechende Glühlampenfassung gegen den Uhrzeigersinn drehen und daran ziehen, um sie von der Leuchten-Baugruppe abzunehmen. Die Fassung festhalten, anschließend die Glühlampe in die Fassung drücken und gegen den Uhrzeigersinn drehen, um die Glühlampe zu lösen. Die Glühlampe zum Herausnehmen nach oben ziehen.