EINSTELLEN DES LENKRADS

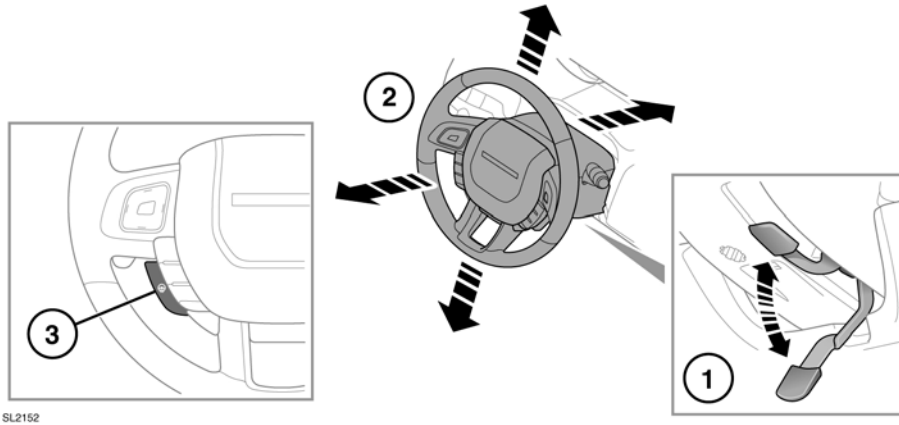

Die Lenksäule niemals einstellen, während sich das Fahrzeug in Bewegung befindet.

1. Den Hebel vollständig nach unten bewegen, um die Lenksäule zu entriegeln. Den Hebel vollständig nach oben bewegen, um die Lenksäule wieder zu verriegeln.
2. Die Lenksäule nach oben, unten, vorn und hinten in die gewünschte Position bringen.
3. Den Schalter drücken, um die Lenkradheizung einzuschalten. Zum Ausschalten erneut drücken.

SERVOLENKUNG

Ein Fehler im Servolenkungssystem wird durch eine Meldung auf dem Informationsdisplay angezeigt, begleitet von einer gelben Warnleuchte. Siehe **63, ALLGEMEINE WARN-/INFORMATIONSMELDUNG (ORANGE)**. Die Servounterstützung kann reduziert sein. Die Störung kann durch Überhitzung aufgrund umfangreicher Lenkeingaben oder hoher Außentemperaturen verursacht sein.

Wenn das System abgekühlt ist, muss die vollständige Servounterstützung wieder vorhanden sein. Wird die Servounterstützung nicht vollständig wieder hergestellt, einen Land Rover Vertragspartner bzw. autorisierten Servicebetrieb zu Rate ziehen.