REIFENREPARATURSATZ - ÜBERSICHT

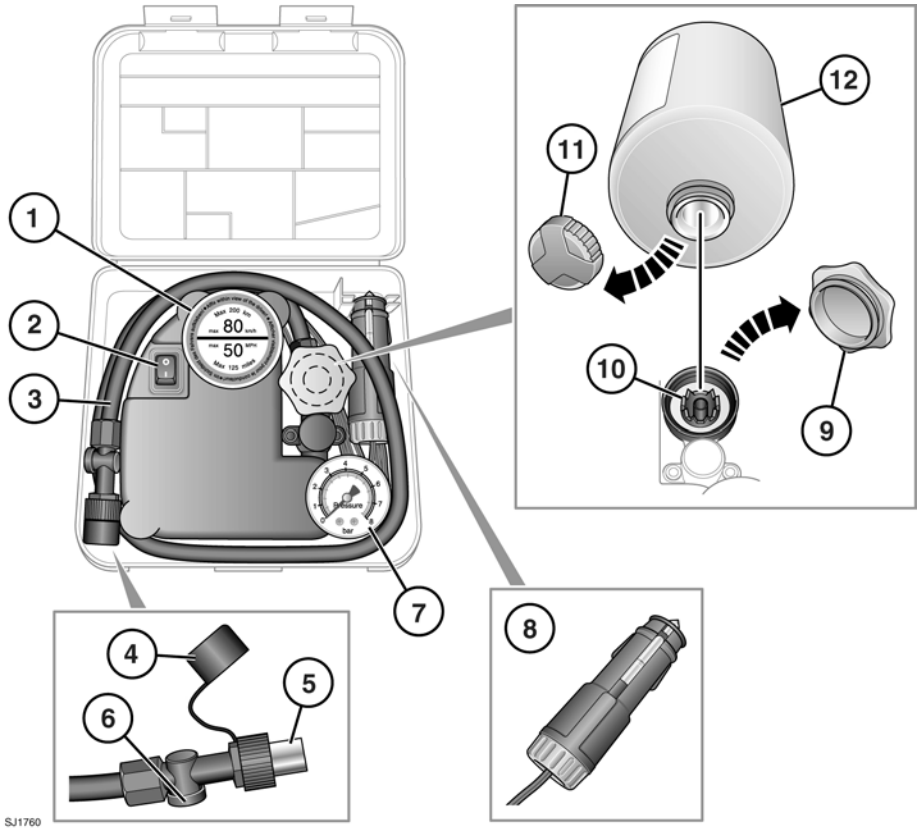

1. Höchstgeschwindigkeitsaufkleber: 80 km/h
2. Ein-/Ausschalter für den Kompressor (**I** = Ein, **0** = Aus).
3. Reifenfüllschlauch
4. Füllschlauch-Schutzkappe
5. Füllschlauchanschluss
6. Anschlussstecker
7. Reifendruckanzeige
8. Anschlussstecker
9. Deckel der Dichtmittelflaschenaufnahme (orange)
10. Dichtmittelflaschenaufnahme
11. Dichtmittelflaschendeckel
12. Dichtmittelflasche