ABMESSUNGEN UND BEFESTIGUNGSPUNKTE FÜR DIE ZUGSTANGE

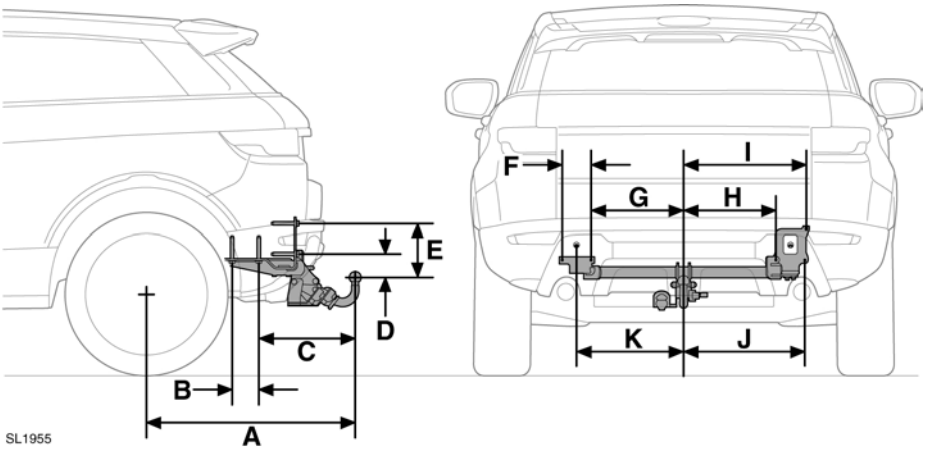

Bez.	Abmessungen	mm	Zoll
A	Radmitte bis Mitte des Anhängerkupplungs-Kugelkopfs	871 mm	34,3 Zoll
B	Befestigungspunkte	110 mm	4,3 Zoll
C	Befestigungspunkt bis Mitte des Anhängerkupplungs-Kugelkopfs	405,5 mm	16,0 Zoll
D	Mitte des Anhängerkupplungs-Kugelkopfs bis Befestigung der Anhängerkupplung	83 mm	3,3 Zoll
E	Mitte des Anhängerkupplungs-Kugelkopfs bis Befestigungspunkt	220 mm	8,7 Zoll
F	Mitte des Anhängerkupplungs-Kugelkopfs bis Befestigungspunkt	130 mm	5,1 Zoll
G	Mitte des Anhängerkupplungs-Kugelkopfs bis Befestigungspunkt	415 mm	16,3 Zoll
H	Mitte des Anhängerkupplungs-Kugelkopfs bis Befestigungspunkt	415 mm	16,3 Zoll
I	Mitte des Anhängerkupplungs-Kugelkopfs bis Befestigungspunkt	550 mm	21,7 Zoll
J	Mitte des Anhängerkupplungs-Kugelkopfs bis Befestigungspunkt	544 mm	21,4 Zoll
K	Mitte des Anhängerkupplungs-Kugelkopfs bis Befestigungspunkt	480 mm	18,9 Zoll
Hinweis: *Die Abmessungen beziehen sich auf die von Land Rover zugelassene Anhängerkupplung.*			