SIMBOLI DI AVVERTENZA DELLA BATTERIA

Non lasciare mai fiamme libere o altre sorgenti di innesco in prossimità della batteria, in quanto essa può emettere gas esplosivi.

Ricordare di indossare una protezione adeguata per gli occhi se si deve lavorare in prossimità della batteria o la si deve maneggiare. In questo modo si riduce il rischio di danni agli occhi provocati da eventuali spruzzi di acido.

Per prevenire il rischio di lesioni, tenere lontani i bambini dalla batteria.

Ricordare che la batteria può emettere gas esplosivi.

La batteria contiene un acido estremamente corrosivo e tossico.

MANUTENZIONE DELLA BATTERIA

Se l'elettrolito della batteria viene a contatto con gli occhi, con la pelle o gli indumenti, togliersi l'indumento interessato e lavare la pelle e gli occhi con un'abbondante quantità di acqua. Richiedere immediatamente assistenza medica.

Se ingerito, l'elettrolito della batteria può essere letale, rivolgersi immediatamente a un medico.

Non collegare mai apparecchi da 12 V direttamente ai morsetti della batteria. Questo collegamento può causare scintille, con una conseguente esplosione.

Quando la batteria è collegata al veicolo, è necessario che i tappi degli elementi e il tubetto di sfiato siano sempre in posizione. Assicurarsi che il tubetto di sfiato sia privo di ostruzioni e non sia schiacciato. Il mancato rispetto di questa precauzione può provocare un accumulo di pressione nella batteria, con conseguente esplosione.

La batteria produce gas esplosivi e infiammabili. Non esporre a fiamme libere o scintille.

Non tentare mai un avviamento d'emergenza (con i cavi ausiliari), né caricare o provare ad avviare un veicolo se la batteria è congelata. Rischio di esplosione.

Rimuovere gioielli e bigiotteria in metallo prima di apprestarsi a lavorare su una batteria o nelle sue vicinanze e impedire in qualsiasi momento che attrezzi metallici o componenti del veicolo possano venire a contatto con i morsetti della batteria.

Evitare che i poli o i morsetti della batteria vengano a contatto con la pelle. Il piombo e i relativi composti in essi contenuti sono tossici. Lavarsi sempre le mani accuratamente dopo avere maneggiato la batteria.

Il veicolo è equipaggiato con una batteria da 80 Ah a bassa manutenzione, oppure con una batteria da 80 Ah con massa spugnosa in fibra di vetro (AGM). Le batterie AGM sono sigillate in modo permanente e non richiedono manutenzione.

Non cercare di aprire o di rimuovere la parte superiore di una batteria AGM.

Nei climi caldi è necessario controllare con maggiore frequenza il livello e le condizioni dell'elettrolito della batteria a bassa manutenzione. Se necessario, si può effettuare un rabbocco delle celle della batteria con acqua distillata.

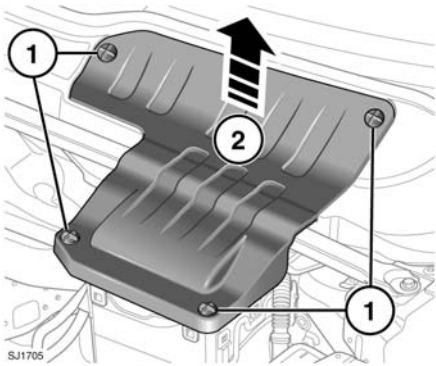

1. Ruotare i quattro elementi di fissaggio di 90 gradi in senso antiorario per liberarli.
2. Rimuovere il coperchio della batteria.

Svitare i tappi dei sei elementi della batteria e riporli accuratamente in un posto sicuro.

Controllare che la superficie del liquido (elettrolito) sia all'altezza dell'indicatore di livello in plastica. Se necessario, rabboccare con acqua distillata senza mai riempire eccessivamente. Riposizionare i tappi dei sei elementi.

Il coperchio della batteria deve essere rimontato al più presto possibile per assicurare che il terminale positivo della batteria sia isolato.

AVVIAMENTO DI UN VEICOLO IN PANNE CON I CAVI AUSILIARI

Le parti rotanti del motore possono causare gravi lesioni. Prestare la massima attenzione quando si eseguono interventi in prossimità di componenti rotanti del motore.

Prima di cercare di avviare un veicolo in panne, assicurarsi che sia stato inserito il freno di stazionamento, oppure bloccare adeguatamente le ruote con i ceppi. Verificare che sia selezionata la posizione di parcheggio (P) oppure che il cambio manuale sia in folle.

Indossare sempre una protezione adeguata per gli occhi quando si lavora con le batterie.

Non tentare mai un avviamento d'emergenza (con i cavi ausiliari), né caricare o provare ad avviare un veicolo se la batteria è congelata. Rischio di esplosione.

Durante il normale utilizzo, le batterie emettono una quantità di gas esplosivo sufficiente a causare una violenta esplosione in grado di causare gravi lesioni – tenere scintille e fiamme libere lontane dal vano motore.

Assicurarsi che non vi sia alcun contatto fisico tra veicolo di soccorso e veicolo in panne, a parte i cavi ausiliari.

Verificare che la batteria asservita o il dispositivo di ausilio all'avviamento sia un dispositivo da 12 volt.

Scollegare i cavi ausiliari prima di azionare eventuali apparecchiature elettriche.

Nota: *prima di collegare i cavi ausiliari, verificare che i collegamenti della batteria sul veicolo in panne siano corrette e che tutte le apparecchiature elettriche siano spente.*

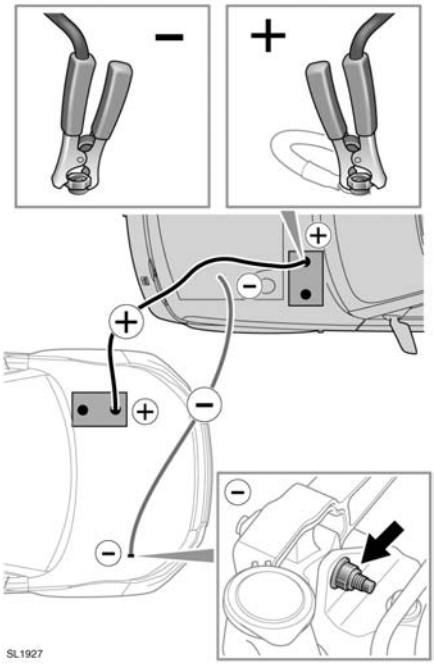

1. Collegare il cavo ausiliario (rosso) positivo al morsetto positivo (+) della batteria del veicolo arrivato in soccorso.
2. Collegare l'altra estremità del cavo ausiliario positivo al morsetto positivo (+) della batteria del veicolo in panne.
3. Collegare il cavo ausiliario (nero) negativo al punto di massa consigliato per l'avviamento d'emergenza del veicolo arrivato in soccorso.
4. Collegare l'altra estremità del cavo ausiliario negativo al punto di massa indicato.

   Nota: *verificare che tutti i cavi siano lontani dai componenti in movimento e che tutti e quattro i collegamenti siano ben saldi.*
5. Avviare il motore del veicolo di soccorso e lasciarlo girare al minimo per alcuni minuti.
6. Avviare il motore del veicolo in panne.

   Nota: *non attivare alcun circuito elettrico sul veicolo in panne fino a quando non sono stati rimossi tutti i cavi ausiliari.*
7. Lasciare girare al minimo il motore di entrambi i veicoli per due minuti.
8. Spegnere il motore del veicolo di soccorso.
9. Scollegare il cavo ausiliario negativo (nero) dal veicolo che era in panne.
10. Scollegare il cavo ausiliario (nero) negativo dal veicolo di soccorso.
11. Scollegare il cavo ausiliario (rosso) positivo dal veicolo che era in panne.
12. Scollegare il cavo ausiliario positivo (rosso) dal veicolo di soccorso.

AVVIAMENTO DI UN VEICOLO IN PANNE CON UN DISPOSITIVO DI AUSILIO ALL'AVVIAMENTO

Per avviare il veicolo utilizzando un dispositivo di ausilio all'avviamento o una batteria asservita, seguire le istruzioni riportate nel seguito.

1. Collegare il cavo ausiliario (rosso) positivo al morsetto positivo (+) della batteria del veicolo in panne.
2. Collegare il cavo ausiliario (nero) negativo al punto di massa del veicolo.
3. Avviare il motore e lasciarlo girare al minimo.
4. Scollegare il cavo ausiliario negativo (nero) dal morsetto della batteria del veicolo.
5. Scollegare il cavo ausiliario positivo (rosso) dal morsetto della batteria del veicolo.

RIMOZIONE DELLA BATTERIA DEL VEICOLO

Per rimontare la batteria dopo che è stata rimossa, sono necessari degli attrezzi speciali; pertanto, lo smontaggio e rimontaggio della batteria devono essere effettuati solo da personale qualificato. Consultare il concessionario/riparatore autorizzato.

CARICA O SOSTITUZIONE DELLA BATTERIA DEL VEICOLO

Se la batteria del veicolo necessita di essere caricata, deve essere rimossa dal veicolo. Consultare il concessionario/riparatore autorizzato.

Lo scollegamento, la rimozione e la sostituzione della batteria devono essere effettuati solo da personale qualificato. Consultare il concessionario/riparatore autorizzato.

Le batterie usate contengono sostanze nocive e devono essere smaltite in maniera appropriata. Per lo smaltimento, consultare il proprio concessionario/riparatore autorizzato e/o l'ente locale preposto.

EFFETTI DELLO SCOLLEGAMENTO DELLA BATTERIA

Lo scollegamento della batteria può influenzare una serie di sistemi del veicolo, specialmente se prima dello scollegamento la carica della batteria è insufficiente. Ad esempio, l'allarme può scattare, a seconda dello stato, quando la batteria è stata scollegata. Se l'allarme inizia a suonare, utilizzare normalmente la chiave Smart per disinserire il sistema antifurto. Può essere necessario tarare nuovamente i cristalli perché funzionino correttamente.