RECUPERO

Il metodo consigliato per il recupero e il trasporto del veicolo consiste nel caricarlo su un camion o rimorchio progettati per il trasporto di veicoli.

Verificare che il trasporto venga effettuato da personale in possesso delle necessarie qualifiche e che il veicolo venga fissato correttamente.

OCCHIONI DI TRAINO

Gli occhioni di traino sulla parte anteriore e posteriore del veicolo sono progettati esclusivamente per il recupero su strada. Se utilizzati per altri scopi, possono arrecare danni al veicolo e causare gravi lesioni personali.

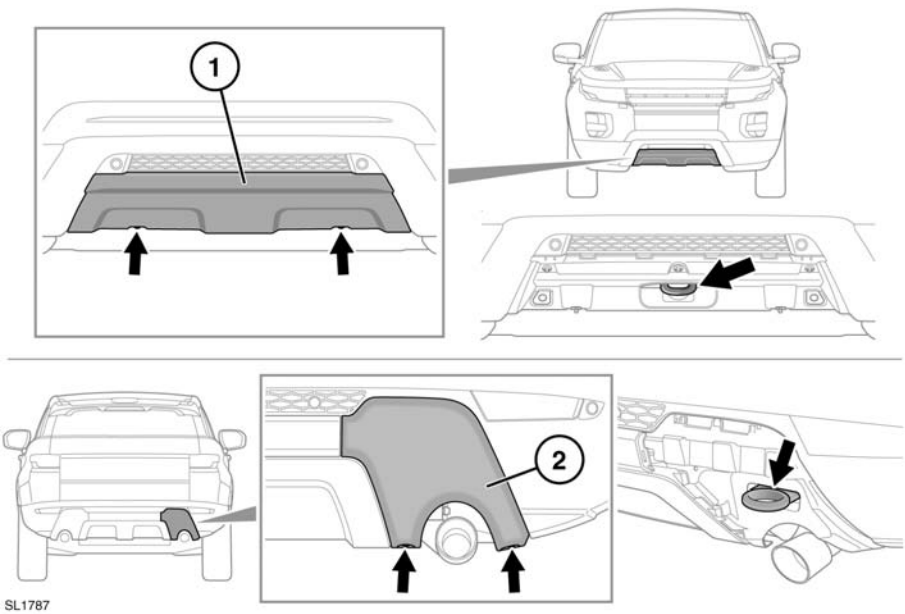

Gli occhioni di traino sono ubicati dietro ai pannelli nei paraurti. Il design dei pannelli varia in base alle specifiche del veicolo. Per usare gli occhioni di traino:

1. Paraurti anteriore – ruotare i due dispositivi di fissaggio di 90 gradi in senso antiorario. Tirare via il pannello dal paraurti anteriore.
2. Paraurti posteriore – ruotare i due dispositivi di fissaggio di 90 gradi in senso antiorario. Tirare via il pannello dal paraurti posteriore.
3. Se è installato il pacchetto Dynamic, sarà necessario rimuovere anche la finitura dello scarico prima di poter utilizzare l'occhione di traino.

Per montare i pannelli, invertire l'ordine delle operazioni di smontaggio.

Togliere i coperchi degli occhioni di traino prima di guidare fuoristrada, per evitare che si perdano o che vengano danneggiati.

RECUPERO FUORISTRADA

Nel caso in cui gli occhioni di traino debbano essere utilizzati per il recupero fuoristrada, è essenziale seguire un corso di guida fuoristrada che illustri le tecniche di recupero fuoristrada.

Ulteriori informazioni sull'addestramento per la guida fuoristrada sono disponibili all'indirizzo **http://www.landroverexperience.com**.

TRAINO DEL VEICOLO SULLE QUATTRO RUOTE

Se la batteria del veicolo è scollegata o fuori uso, NON trainare il veicolo. Tale operazione può causare gravi danni alla trasmissione.

NON trainare il veicolo su tutte e quattro le ruote. Tuttavia, qualora non fosse possibile recuperare il veicolo usando il metodo corretto, si prega di attenersi alle seguenti indicazioni.

Non rimuovere la chiave Smart dal veicolo, dal momento che, dopo un certo tempo, si bloccherebbe il piantone di sterzo.

Se non si può utilizzare il motore durante il traino, non sarà presente alcuna servoassistenza al sistema frenante. Questo comporterà uno sforzo molto maggiore per arrestare il veicolo, e la distanza di arresto del veicolo risulterà notevolmente aumentata.

Il traino in retromarcia con solo due ruote a terra comporta gravi danni al cambio.

Non trainare il veicolo se non è possibile impostare il cambio in folle.

Le indicazioni che seguono **NON** fanno parte delle pratiche consigliate. Con le ruote anteriori staccate da terra, il veicolo può essere trainato soltanto per un massimo di 50 km (30 miglia), a una velocità massima di 50 km/h (30 mph). Il traino prolungato oltre la suddetta distanza o a una velocità più elevata può provocare gravi danni al cambio.

In caso di emergenza, il veicolo può essere trainato su tutte e quattro le ruote per tragitti molto brevi, ma è consigliabile fare controllare il cambio dal proprio concessionario/riparatore autorizzato Land Rover.

Se si spegne il motore con la posizione N (folle) selezionata, il cambio impiegherà 10 minuti prima di selezionare la posizione P (parcheggio). A questo punto se il veicolo viene trainato si verificheranno gravi danni al cambio. Esiste inoltre un rischio per la propria sicurezza personale.

Eseguire la seguente procedura:

1. Assicurare l'organo di traino del veicolo che effettua il recupero al punto di traino anteriore.
2. Con il freno a pedale premuto, inserire l'accensione per assicurarsi che il bloccasterzo sia disimpegnato.
3. Verificare che il selettore marce sia in posizione di folle (**N**).
4. Lasciare la chiave Smart in un luogo sicuro all'interno del veicolo.
5. Rilasciare il freno di stazionamento prima di trainare il veicolo.

Se si lascia l'accensione inserita per periodi prolungati, la batteria del veicolo si può scaricare.

DOPO IL TRAINO SU QUATTRO RUOTE

1. Inserire il freno di stazionamento. Per i veicoli con cambio automatico, applicare il freno a pedale, quindi selezionare la posizione Parcheggio.
2. Disinserire l'accensione e rimuovere la chiave Smart dal veicolo.
3. Rimuovere l'organo di traino e rimontare il pannello di copertura sul paraurti anteriore.

Staccare l'attrezzatura di traino osservando la massima cautela. Il veicolo può spostarsi con il rischio di gravi lesioni personali.