锁闭车辆和布设报警

不得以修改或添加方式改装防盗系统。此类改动可能导致系统故障。

安全水平有两级：

- 单锁。所有车门和尾门关闭的情况下，按下智能钥匙上的锁闭按钮一次，即可单锁车辆并激活外围报警。仪表板中的报警 LED 将开始闪烁，危险报警灯将闪烁一次以确认锁闭。电动折叠后视镜将会折叠 （如果启用）。
- 双重锁闭。三秒内第二次按此按钮将会双重锁闭车辆，并布设全面报警系统。危险报警灯将会再次闪烁以表明增强型双重锁闭状态。还会发出确认声。车辆设置菜单中的音频锁闭报警可以设置 / 禁用音频报警。请参阅 **55，车辆信息和设置菜单**。

如果有一车门、尾门或发动机罩打开，或点火打开，则车辆不会锁闭。车灯不会闪烁，且如果是通过智能钥匙请求锁闭，则会有误锁音频报警。

确保在关闭车门前智能钥匙没有留在车内。如果车辆处于局部射频干扰区域或智能钥匙被金属物品所屏蔽，则车辆可能关闭和锁闭，没有办法再次打开。

锁闭前将车内任何额外智能钥匙取出。

注意：燃油加注口盖仅在报警解除时方可打开。

锁闭确认

如果不确定车辆是否锁闭和布设报警 （单锁或双重锁闭），可以按下智能钥匙的锁闭按钮或，如果安装了免匙进入系统，触摸车门外部把手车锁传感器。危险报警灯将闪烁一次以指示和确认当前的锁闭状态。

注意：如果车辆**尚未**锁闭并布设报警，按锁闭按钮将会单锁车辆。再按一次可双重锁闭车辆 （如需要）。

单锁

单锁可锁闭车辆，防止从车外打开车门。车门依然可以用内部车门锁和释放杆解锁和打开。在此状态下，仅外围 （外部）警报被启动。车辆被单锁且布设报警后，下列情况下将会触发报警：

- 发动机罩、尾门或某个车门打开。

在一些市场安装了有源发声器，以下情况也将会触发报警：

- 车辆蓄电池断接。
- 试图断接警报器。

注意：单锁设置应该在诸如下列条件下使用：搭乘轮渡；车内有宠物；或车窗必须打开等。

双重锁闭

如果车内有人或宠物，切勿将车辆双重锁闭。在紧急情况下它们将无法逃生，且救援人员也无法将它们迅速转移到车外。

双重锁闭可锁闭车辆，防止从车辆内部和外部打开车门。当车辆双重锁闭后，从车内无法解锁或打开车门。

这可以在车辆无人照看时提供额外的安全性。采用破窗而入然后操作车内车锁和释放杆的方法将无法打开车辆。

另外，双重锁闭也会激活全面报警系统，带有入侵感测 （取决于市场）和倾斜感测功能。车辆被双重锁闭时以下情况会触发报警：

- 发动机罩、尾门或某个车门打开。
- 检测到车内有物体移动。
- 某个车窗、前或后挡风玻璃或全景天窗玻璃破裂。
- 车辆升高或倾斜。

在一些市场安装了有源发声器，以下情况也将会触发报警：

- 车辆蓄电池断接。
- 试图断接警报器。

注意：在此状态下，如果某个车窗未关闭，则气流的运动将导致警报作响。因此，在双重锁闭车辆前，请确保所有车窗均完全关闭。

误锁

用智能钥匙锁闭车辆时，如果一个或多个车门、发动机罩或尾门没有完全关闭，或点火打开，车辆将不会锁闭，且会发出误锁警告声。危险报警灯将不会闪烁，车门后视镜（如果启用）将不会折叠。检查所有车门、发动机罩和尾门是否正确关闭。确保点火关闭，并再次锁闭车辆。若依然存在误锁现象，请咨询 Land Rover 经销商 / 授权维修厂。

车窗全关

在实施门窗全关之前，确保所有开口处都没有儿童、宠物或障碍物。

确保所有车门关闭。按住智能钥匙锁闭按钮达 3 秒钟。车辆将会单锁，并且会立即布设报警。3 秒钟后，所有打开的车窗将关闭。

免匙锁闭

如果车内有人或宠物，切勿将车辆双重锁闭。在紧急情况下它们将无法逃生，且救援人员也无法将它们迅速转移到车外。

智能钥匙如果置于金属容器或被智能手机、笔记本电脑（包括笔记本电脑包）、游戏机等带有背光 LCD 屏幕的设备所屏蔽，则可能检测不到。

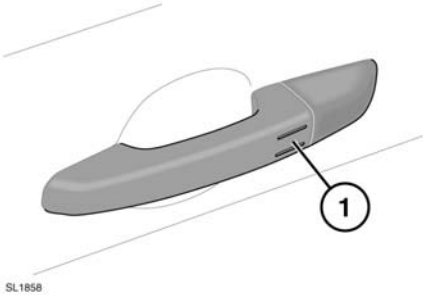

车辆不会自动锁闭

注意：仅当检测到智能钥匙在车外时，免匙锁闭功能才会启动。如果现场没有智能钥匙，则不会锁闭。

- 要单锁车辆，请触摸车车门把手上的门锁传感器（**1**）一次。危险报警灯将闪烁一次以示确认锁闭。电动折叠后视镜将会折叠（如果启用）。
- 要双重锁闭车辆，请在 3 秒钟内触摸（**1**）两次。危险报警灯将闪烁两次以示确认（第二次闪烁是长闪烁）。电动折叠后视镜将会折叠（如果启用）。还会发出确认声音（如果启用）。

注意：通过免匙锁闭功能锁闭车辆时，如果一个或多个车门、发动机罩或尾门没有完全关闭，或点火打开，则车辆不会锁闭。不会有误锁警告声。危险报警灯将不会闪烁，车门后视镜（如果启用）将不会折叠。检查所有车门、发动机罩和尾门是否正确关闭。确保点火关闭，并再次锁闭车辆。若依然存在误锁现象，请咨询 Land Rover 经销商 / 授权维修厂。

免匙车窗全关

要启用车窗全关（如启用），请触摸并按住门锁传感器（**1**）3 秒钟。此操作也会单锁车辆和布设报警。

注意：车窗将仅在（**1**）被覆盖期间关闭。要完全锁闭车辆，继续触摸传感器，直至所有车窗完全关闭。

车辆起步锁定

在车辆处于移动状态时，车辆起步锁定功能会在设定的速度锁闭所有车门。此功能可通过车辆设置菜单中的车辆起步锁定来启用 / 禁用。请参阅 **55，车辆信息和设置菜单**。

选择代客泊车模式

代客泊车模式允许别人驾驶车辆，比如停车场人员，但保持尾门锁闭并限制使用触摸屏。这可以防止存取电话号码、导航地址和音频系统设置。

在**主**菜单，选择**代客泊车**。

输入四位数个人身份号码（PIN）（个人选择）。完成后触按**确定**软键。

如果希望取消 PIN，则选择**取消**。

输入 PIN 后，系统将提示您再次输入 PIN。输入相同的 PIN，然后触按**确定**予以确认。

一个弹出屏幕随之显示出来，确认您的车辆已处于代客泊车模式。

内部保护

全面警报系统的内部保护功能可通过车辆设置菜单中的报警传感器来临时禁用。请参阅 **55，车辆信息和设置菜单**。

注意：如果内部保护功能被临时禁用，则在下次用智能钥匙双重锁闭车辆时会自动启用。

有源发声器

在某些市场，安装了有源发声器。如果该装置或车辆蓄电池在安全系统布设报警时断开，该装置将会响起。

倾斜传感器

倾斜传感器检测车辆对地面角度的任何变化。如果已布设报警且车辆双重锁闭，则车辆角度的任何变化都会激活倾斜报警。

注意：可以临时禁用倾斜传感器，以便车辆下次锁闭。请参阅 **55，车辆信息和设置菜单**下的报警传感器。传感器在下次用智能钥匙双重锁闭车辆时会自动启用。

车门锁和释放杆

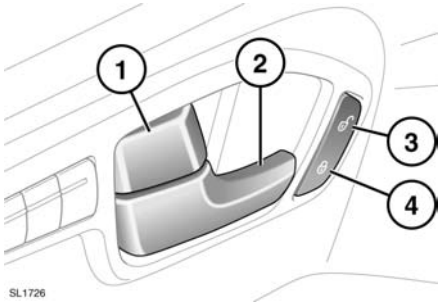

1. 按下锁闭杆即可锁闭车门。拉起锁闭杆即可解锁。操作任一前车门的锁闭杆即可锁闭或解锁所有车门。
2. 拉起释放杆即可打开前车门。

   要解锁和打开后车门，首先操作锁闭杆，然后拉动释放杆。
3. 按下总解锁按钮即可解锁所有车门和尾门。
4. 所有车门关闭时，按下总锁闭按钮可锁闭所有车门和尾门。

注意：如果先前用智能钥匙锁闭了车辆，则使用内部车门释放杆仅可解锁该车门。如果车门打开，则警报将会作响。

注意：如果车辆已双重锁闭，则内部车门释放杆不起作用。要解锁车辆必须使用智能钥匙。