KIT DE REPARACIÓN DE NEUMÁTICOS

Si duda de su capacidad para llevar a cabo los procedimientos descritos en estas instrucciones, póngase en contacto con su concesionario/reparador autorizado antes de proceder a la reparación.

Es posible que el vehículo no esté equipado con un neumático de repuesto. En tal caso, el vehículo estará provisto de un kit de reparación de neumáticos Land Rover que sirve para reparar un neumático. Resulta esencial que lea la guía siguiente antes de proceder a la reparación de un neumático.

El kit de reparación de neumáticos sirve para reparar pinchazos con un diámetro máximo de 6 mm (¼ de pulgada).

El kit de reparación de neumáticos se encuentra en el compartimento portaobjetos, situado debajo del piso.

Nota: *El sellador empleado en el kit de reparación tiene un periodo de vida útil y la fecha de caducidad se indica en la parte superior del envase. Asegúrese de sustituir la botella antes de la fecha de caducidad.*

INFORMACIÓN DE SEGURIDAD

En algunos casos el neumático solamente se puede reparar de manera parcial o no se puede reparar, según el tipo y la magnitud del daño sufrido. Cualquier pérdida de presión del neumático puede afectar gravemente a la seguridad del vehículo.

No utilice el kit de reparación cuando el daño se haya producido al circular con el neumático insuficientemente inflado.

Solo debe utilizar el kit de reparación para reparar daños en la banda de rodadura del neumático.

No utilice el kit de reparación para sellar los daños ocasionados en el flanco del neumático.

No sobrepase los 80 km/h (50 millas/h) con un neumático reparado.

La distancia máxima que se puede recorrer con un neumático reparado es de 200 km (125 millas).

Si circula con un neumático reparado, conduzca con precaución y evite los frenazos y las maniobras bruscas.

Utilice únicamente el kit de reparación para el vehículo con el que se ha suministrado.

No utilice el kit de reparación de neumáticos para otros fines.

Tenga siempre a la vista el kit de reparación de neumáticos durante su utilización.

Solo debe utilizar el kit de reparación de neumáticos a temperaturas entre –30 °C y +70 °C.

Mantenga el kit de reparación de neumáticos fuera del alcance de niños y animales durante su utilización.

No permanezca junto al compresor mientras está en funcionamiento.

Compruebe el flanco del neumático antes de inflarlo. Si presenta alguna grieta, daño o deformación, no lo infle.

Observe el flanco del neumático durante el proceso de inflado. Si observa alguna grieta, daño o deformidad, apague el compresor y desinfle el neumático.

KIT DE REPARACIÓN DE NEUMÁTICOS DE LAND ROVER

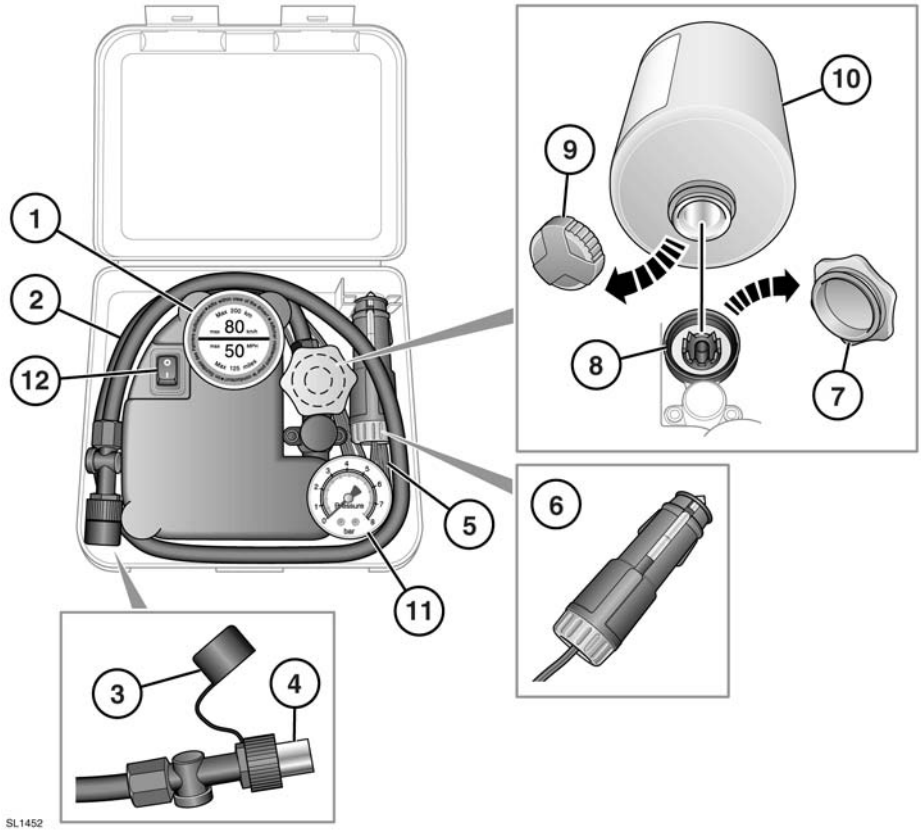

1. Etiqueta de velocidad máxima: 80 km/h (50 millas/h)
2. Manguera de inflado de neumáticos
3. Tapón protector de la manguera de inflado
4. Conector de la manguera de inflado
5. Cable de alimentación del compresor
6. Conector del cable de alimentación
7. Tapón del depósito de la botella de sellador (naranja)
8. Depósito de la botella de sellador
9. Tapón de la botella de sellador
10. Botella de sellador
11. Manómetro
12. Interruptor de encendido/apagado del compresor (**I** = encendido, **0** = apagado).

UTILIZACIÓN DEL KIT DE REPARACIÓN

Evite que el sellador entre en contacto con la piel, ya que contiene látex de caucho natural.

No desenrosque la botella de sellador del depósito hasta que esté vacía, ya que podría derramarse el contenido.

Si la presión de los neumáticos no llega a 1,8 bar (26 lb/in²) en siete minutos, es posible que el neumático esté muy dañado. No será posible realizar una reparación provisional y no se podrá conducir el vehículo hasta que el neumático sea sustituido.

Antes de iniciar la reparación de un neumático, asegúrese de estacionar el vehículo en un lugar seguro y tan alejado del tráfico como sea posible.

Compruebe que el freno de estacionamiento está echado y que se ha seleccionado **P** (estacionamiento) en caso de que el vehículo esté equipado con caja de cambios automática.

No trate de extraer objetos extraños, como clavos, tornillos, etc. del neumático.

Mantenga el motor arrancado durante el uso del compresor, a no ser que el vehículo se encuentre en una zona cerrada o con poca ventilación.

Para evitar el sobrecalentamiento, el compresor no debe funcionar durante más de diez minutos.

Nota: *Se debe advertir a todos los posibles conductores y ocupantes del vehículo de que el neumático se ha reparado de manera provisional. También se les debe informar de las condiciones de conducción especiales cuando se circula con un neumático reparado.*

PROCEDIMIENTO DE REPARACIÓN

Compruebe el flanco del neumático antes de inflarlo. Si el neumático presenta grietas, protuberancias o daños similares, no lo infle. No permanezca junto al neumático mientras esté funcionando el compresor. Observe el flanco del neumático: si presenta grietas, protuberancias o daños similares, apague el compresor y deje salir el aire por la válvula de descarga. No siga utilizando el neumático.

1. Abra el kit de reparación de neumáticos y quite el adhesivo de la etiqueta de velocidad máxima. Pegue la etiqueta en el tablero de instrumentos, dentro del campo de visión del conductor. Procure no tapar ningún instrumento ni testigo.
2. Desenrosque el cable de alimentación del compresor y la manguera de inflado.
3. Desenrosque el tapón naranja del depósito de la botella de sellador y el tapón de la botella.
4. Enrosque la botella de sellador en el depósito (en el sentido de las agujas del reloj) hasta que quede bien sujeta.
   - Si se atornilla la botella al depósito, se perforará la junta de la botella.
5. Extraiga el tapón de la válvula del neumático dañado.
6. Retire el tapón de protección de la manguera de inflado y conecte la manguera a la válvula del neumático. Compruebe que la manguera esté bien enroscada.
7. Compruebe que el compresor esté apagado (interruptor en la posición **0**).
8. Introduzca el conector del cable de alimentación en una toma de corriente auxiliar.
9. Arranque el motor, salvo que el vehículo se encuentre en un espacio cerrado.
10. Coloque el interruptor del compresor en la posición de encendido (**I**).
11. Infle el neumático a 1,8 bar (26 lbf/in²) como mínimo y 3,5 bar (51 lbf/in²) como máximo.
    - Al bombear el sellador a través de la válvula del neumático, la presión puede aumentar hasta 6 bar (87 lbf/in²). La presión bajará de nuevo transcurridos 30 segundos.
12. Durante el inflado, apague el compresor unos instantes para comprobar la presión del neumático usando el manómetro instalado en el compresor.
    - El proceso de inflado no debería durar más de siete minutos. Si transcurridos siete minutos el neumático no ha alcanzado la presión mínima, no utilice el neumático.
13. Una vez inflado el neumático, apague el compresor. Si lo desea, puede parar el motor después de apagar el compresor.
14. Retire el conector de alimentación de la toma de corriente auxiliar.
15. Retire la manguera de inflado de la válvula del neumático desenroscándola lo más rápidamente posible (en el sentido contrario al de las agujas del reloj).
16. Vuelva a colocar el tapón protector de la manguera de inflado y el tapón de la válvula del neumático.
17. No retire la botella de sellador del depósito.
18. Asegúrese de que el kit de reparación de neumáticos (incluidos los tapones de la botella y el depósito) está colocado de forma segura en el vehículo. Tendrá que volver a utilizar el kit para comprobar la presión del neumático tras recorrer 3 km (2 millas), así que colóquelo en un lugar de fácil acceso.
19. Inmediatamente después, conduzca el vehículo durante 3 km (2 millas) para permitir que el sellador recubra la superficie interior del neumático y selle el pinchazo.

COMPROBACIÓN DE LA PRESIÓN DESPUÉS DE REPARAR EL NEUMÁTICO

Durante la conducción, si experimenta vibraciones, anomalías en la dirección o ruidos extraños, reduzca la velocidad inmediatamente. Conduzca con extrema precaución y a baja velocidad y detenga el vehículo en el primer lugar seguro que encuentre. Examine el neumático y compruebe la presión. Si el neumático presenta algún signo de rotura o deformidad o la presión es inferior a 1,3 bar (19 lbf/in²) no siga conduciendo.

Consulte a un establecimiento de reparación de neumáticos o a su concesionario/reparador autorizado para que le indiquen cómo sustituir un neumático después de utilizar el kit de reparación.

1. Conduzca el vehículo durante 3 km (2 millas) y deténgase en un lugar seguro. Examine el estado del neumático.
2. Retire el tapón protector de la manguera de inflado.
3. Enrosque firmemente el conector de la manguera de inflado en la válvula del neumático.
4. Compruebe la presión del neumático en el manómetro.
5. Si la presión del neumático que se ha reparado es superior a 1,3 bar (19 lbf/in²), ajuste la presión hasta el valor adecuado.
6. Verifique que el interruptor del compresor se encuentre en la posición de apagado (**0**) y enchufe el conector del cable de alimentación a una toma de corriente auxiliar.
7. Si el vehículo se encuentra en una zona bien ventilada, arranque el motor.
8. Encienda el compresor (**I**) e infle el neumático a la presión correcta.
9. Para comprobar la presión del neumático, apague el compresor y lea el valor de presión en el manómetro.
10. Una vez desconectado el compresor, si la presión es demasiado elevada, libere la cantidad de presión necesaria mediante la válvula de descarga de presión.
11. Cuando termine de inflar el neumático a la presión correcta, apague el compresor y desenchufe la clavija de la toma de corriente auxiliar.
12. Desenrosque el conector de la manguera de inflado de la válvula del neumático y vuelva a colocar el tapón de la válvula y el tapón protector de la manguera de inflado.
13. No retire la botella de sellador del depósito.
14. Asegúrese de que el kit de reparación de neumáticos (incluidos los tapones de la botella y el depósito) está colocado de forma segura en el vehículo.
15. Conduzca hasta el establecimiento de reparación de neumáticos más cercano o hasta un concesionario Land Rover/reparador autorizado para cambiar el neumático. Antes de que sustituyan el neumático, asegúrese de informar al centro de reparación de que ha utilizado el kit de reparación.
16. Tanto la manguera de inflado como la botella de sellador deberán sustituirse por unas nuevas en cuanto se monte el neumático nuevo.

Sólo se pueden desechar con el resto de residuos caseros las botellas de sellador que estén completamente vacías. Los botes con restos de sellador y la manguera de inflado deben ser desechados por un especialista en neumáticos o por el concesionario Land Rover/ reparador autorizado, conforme a la legislación local sobre eliminación de desechos.