ECRAN DE CONTROLE

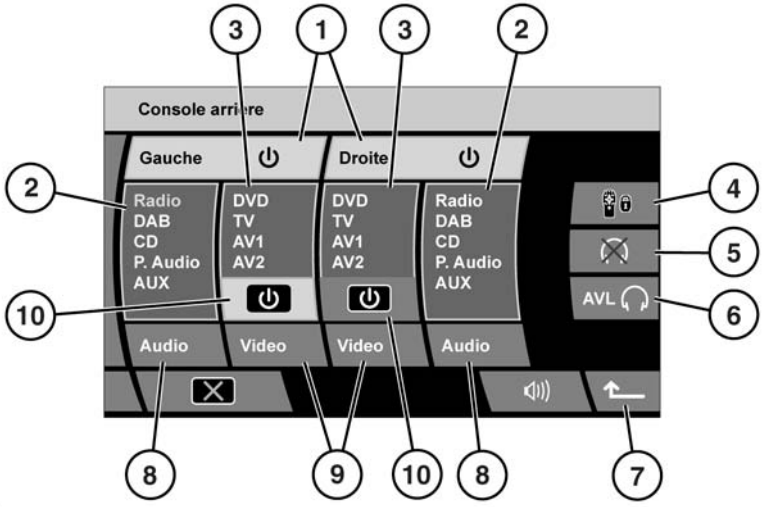

SL1543 FRE

1. Touches de marche/arrêt des écrans arrière **gauche** et **droit**
2. Affichage de la source audio
3. Affichage de la source vidéo
4. Touche de verrouillage de la télécommande RSE
5. Touche de mise en sourdine des casques
6. Touche **AVL** – Limite de volume des casques
7. Touche de retour à l'écran précédent
8. Touche de sélection de la source **audio**
9. Touche de sélection de la source **vidéo**
10. Touche de marche/arrêt de la source vidéo

Note : *L'illustration indique l'ensemble des options audio et vidéo disponibles.*

INTRODUCTION AU SYSTEME MULTIMEDIA ARRIERE (RSE)

Le système RSE est composé de deux écrans. Les occupants des sièges arrière peuvent regarder ou écouter des programmes différents. L'écran de contrôle n'est accessible que depuis les sièges avant. L'écran de contrôle permet de gérer les programmes audio et vidéo de chaque écran séparément, ou des deux écrans en même temps. Vous pouvez verrouiller la télécommande du système RSE, couper le son des casques et déterminer un volume maximal pour les casques.

ACTIVATION DU SYSTEME RSE

Pour allumer un écran arrière :

1. Dans le menu d'accueil, sélectionnez **Console arrière**.
2. Sur l'écran de contrôle, sélectionnez **Gauche**, **Droite** ou les deux selon vos besoins.

Note : *Lorsque vous allumez un écran arrière, la dernière source audio ou vidéo sélectionnée pour cet écran reprend. S'il s'agit d'un DVD, la lecture reprend au point où elle s'était arrêtée. S'il s'agit de la télévision et que la chaîne souhaitée n'est pas sélectionnée, utilisez la télécommande ou l'écran avant pour la régler à nouveau.*

Quand des enfants ont accès au système multimédia arrière, veillez à ce qu'ils ne regardent/n'écoutent que des programmes adaptés à leur tranche d'âge.

Pour éteindre complètement un écran arrière, appuyez à nouveau sur **Gauche**, **Droite** ou les deux.

Pour éteindre uniquement la source vidéo d'un écran arrière, appuyez sur la touche de marche/arrêt de la source **vidéo** appropriée. L'écran reste allumé pour afficher, le cas échéant, des informations et des messages. Appuyez sur la même touche pour rallumer l'écran.

UTILISATION DU SYSTEME RSE A L'AIDE DE L'ECRAN DE CONTROLE

Lorsque l'écran de contrôle est affiché, la télécommande du système RSE se verrouille. Le système RSE ne fonctionnera pas tant que vous ne l'avez pas allumé sur l'écran de contrôle.

Sélection d'une source audio :

L'écran de contrôle affiche plusieurs sources audio : **Radio**, **DAB**, **CD**, **Audio portable** et **AUX**.

Pour sélectionner une source audio :

1. Appuyez plusieurs fois sur une touche **audio** jusqu'à ce que la source audio souhaitée soit en surbrillance.
2. Si vous ne modifiez pas la source audio sélectionnée dans les 2 secondes, sa diffusion commence.

Note : *Lorsque vous regardez une source vidéo, vous pouvez également sélectionner une autre source audio.*

Sélection d'une source vidéo :

L'écran de contrôle affiche plusieurs sources vidéo : **DVD**, **TV**, **AV1** et **AV2**.

Pour sélectionner une source vidéo :

1. Appuyez plusieurs fois sur une touche **vidéo** jusqu'à ce que la source vidéo souhaitée soit en surbrillance.
2. Si vous ne modifiez pas la source vidéo sélectionnée dans les 2 secondes, sa diffusion commence.

Note : *Lorsque vous sélectionnez une nouvelle source vidéo, la source audio est toujours synchronisée avec la source vidéo. Cependant, si vous sélectionnez ensuite une autre source audio, vous pouvez relancer la synchronisation en appuyant longuement sur la touche* ***audio*** *appropriée.*

Verrouillage de la télécommande :

Vous pouvez verrouiller la télécommande du système RSE pour éviter que d'autres sélections soient effectuées.

Appuyez sur la touche de verrouillage de la télécommande. Appuyez à nouveau sur cette touche pour rétablir le fonctionnement de la télécommande.

Note : *Suite à un cycle d'allumage et au verrouillage des portes, la touche de verrouillage du système RSE se replace par défaut en position de désactivation.*

TELECOMMANDE

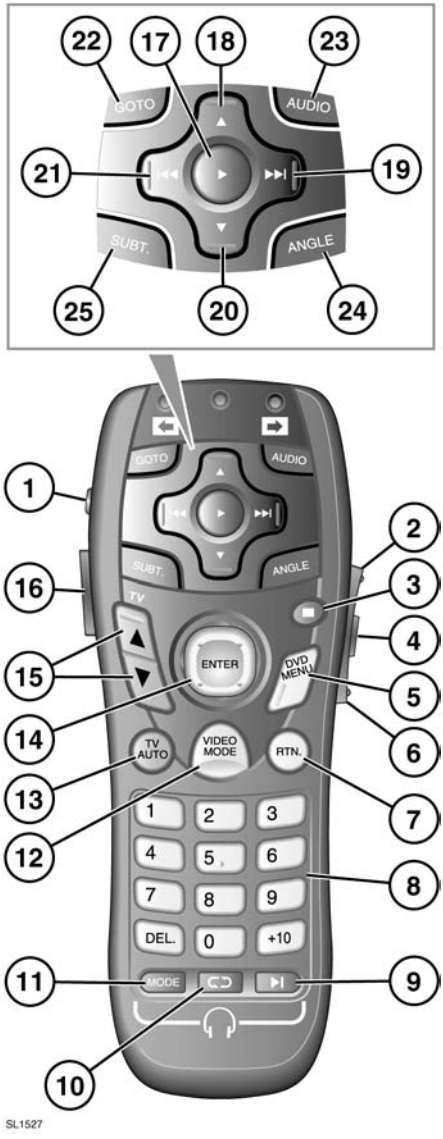

1. Bouton de marche/arrêt du système RSE. Appuyez longuement sur ce bouton pour alterner entre les formats vidéo NTSC et PAL.
2. Appuyez sur ce bouton pour augmenter le niveau programmé.
3. Bouton d'interruption temporaire de la lecture du DVD. Appuyez à nouveau sur ce bouton pour arrêter la lecture du DVD.
4. Bouton de sélection des menus. Appuyez plusieurs fois sur ce bouton pour accéder aux choix de configuration.
5. Bouton d'affichage du menu du DVD.
6. Appuyez sur ce bouton pour réduire le niveau programmé.
7. Bouton de retour au sein du DVD.
8. Pavé numérique : Appuyez sur ces boutons pour sélectionner les chapitres du DVD, les plages du CD ou les chaînes de télévision. Appuyez sur ces boutons pour retourner au menu du CD ou du DVD précédent.
9. Bouton de sélection de la station de radio/plage de CD suivante. Appuyez longuement sur ce bouton pour explorer une plage de CD.
10. Bouton de sélection de la station de radio/plage de CD présélectionnée suivante. Appuyez longuement sur ce bouton pour parcourir les gammes d'ondes.
11. Bouton de sélection du mode audio (radio/DAB/CD/USB/RSE). Appuyez longuement sur ce bouton pour sélectionner le mode AUX.
12. Appuyez sur ce bouton pour modifier le mode vidéo : DVD, TV, AV1 et AV2.
13. Bouton de réglage auto/manuel de la télévision.
14. Bouton de commande du menu du DVD. Appuyez sur la partie gauche, droite, haute ou basse pour vous déplacer dans le menu. Appuyez sur ce bouton pour valider votre sélection.
15. Appuyez pour sélectionner la chaîne précédente/suivante.
16. Appuyez sur ce bouton pour éclairer les boutons de commande.

17. Lecture du DVD.

18. Sélection du disque suivant dans le chargeur de DVD.

19. Bouton de recherche vers l'avant/d'avance rapide du DVD.

20. Sélection du disque précédent dans le chargeur de DVD.

21. Bouton de recherche vers l'arrière/de retour rapide du DVD.

22. Bouton ALLER A de sélection des chapitres et d'informations sur l'état du DVD.

23. Bouton d'accès aux options audio du DVD.

24. Bouton d'accès aux options d'angles de prise de vue du DVD.

25. Bouton d'accès aux options de sous-titrage du DVD.

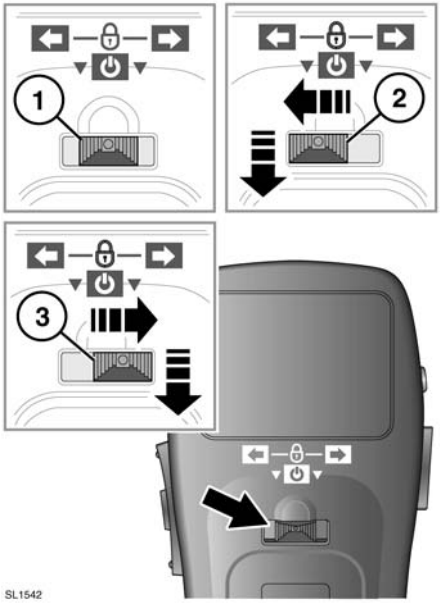

1. Position médiane : télécommande verrouillée.

2. Commandes à distance pour écran droit. Appuyez sur ce bouton pour allumer/éteindre l'écran droit.

3. Commandes à distance pour écran gauche. Appuyez sur ce bouton pour allumer/éteindre l'écran gauche.

Note : *Seule l'image vidéo peut être allumée/éteinte. Le signal audio se poursuit sauf si une autre source est sélectionnée.*

Note : *La télécommande ne fonctionne pas si l'écran de contrôle avant est affiché.*

CONFIGURATION DE L'ECRAN

Appuyez sur le bouton **4** pour accéder à la première option de configuration. Appuyez plusieurs fois sur ce bouton pour faire défiler les autres options.

Vous pouvez régler le niveau de l'option souhaitée lorsque celle-ci est en surbrillance. Servez-vous des boutons **2** et **6** pour augmenter ou réduire le niveau de l'option.

Les options dont vous pouvez régler le niveau sont les suivantes :

- LUMINOSITE (clarté de l'écran)
- COULEUR (couleur de l'écran)
- INTENSITE DE L'ECLAIRAGE (AUTO, JOUR et NUIT)

  JOUR correspond au réglage le plus clair. NUIT au réglage le plus sombre.
- NIVEAU D'INTENSITE DE L'ECLAIRAGE (réglages d'intensité précis)

Appuyez une cinquième fois sur le bouton **4** pour accéder à **MODE D'AFFICHAGE**. Vous pouvez régler le rapport largeur/hauteur de l'écran pour l'adapter au mieux à la vidéo visionnée.

- 16:9 (écran large)
- 4:3 (le plus couramment utilisé pour la télévision)
- CINEMA (utilisé pour les films cinématographiques)
- ZOOM (légèrement plus large que le réglage CINEMA)

Restaurer les réglages par défaut

Sélectionnez cette option pour restaurer tous les réglages d'affichage de l'écran par défaut.

FORMAT DES SIGNAUX VIDEO

Lorsque l'option du format vidéo est en surbrillance, nous vous recommandons de sélectionner le format AUTO. Le système détermine automatiquement le format vidéo correct.

NTSC (National Television System Committee) correspond au format utilisé en Amérique du Nord.

PAL (Phase Alternating Line) correspond au format utilisé au Royaume-Uni et dans d'autres pays du monde.

SELECTION DE LA SOURCE AUDIO DU SYSTEME RSE

Pour sélectionner une source audio, appuyez sur le bouton **11**. Appuyez plusieurs fois sur ce bouton pour faire défiler les sources audio disponibles. Lorsque la source souhaitée est en surbrillance, la lecture commence automatiquement. Appuyez de façon prolongée sur ce bouton pour sélectionner le mode **AUX**.

Note : *Si vous souhaitez écouter la bande-son d'une source vidéo de type DVD, sélectionnez RSE. Vous pouvez alors écouter la bande-son avec ou sans les images vidéo.*

Ecouter la radio :

Si vous avez sélectionné la radio comme source audio, appuyez sur le bouton **9** pour rechercher la prochaine station disponible. Vous pouvez aussi appuyer sur le bouton **10** pour passer à la station suivante présélectionnée. Appuyez longuement sur le bouton **10** pour faire défiler les gammes d'ondes et en sélectionner une.

Ecouter un CD :

Si vous avez sélectionné CD comme source audio, appuyez sur le bouton **9** pour sauter à la prochaine plage disponible. Appuyez longuement sur le bouton **9** pour effectuer une recherche vers l'avant dans la plage sélectionnée. Vous pouvez aussi appuyer sur le bouton **10** pour passer au CD suivant.

Appareils audio USB :

Servez-vous des boutons **9** et **10** comme pour écouter un CD.

SELECTION DE LA SOURCE VIDEO DU SYSTEME RSE

Pour sélectionner une source vidéo, appuyez sur le bouton **9**. Appuyez plusieurs fois sur ce bouton pour faire défiler les sources vidéo disponibles.

Regarder un DVD :

Pour lancer la lecture d'un DVD, appuyez sur le bouton **17**. Appuyez sur le bouton **3** pour interrompre temporairement la lecture. Appuyez à nouveau sur le bouton **3** pour arrêter la lecture.

Pour passer au disque suivant disponible, appuyez sur le bouton **18**. Pour revenir au disque précédent, appuyez sur le bouton **20**.

Pour lancer une recherche vers l'avant, appuyez sur le bouton **19** et pour lancer une recherche vers l'arrière, sur le bouton **21**. Appuyez longuement sur ce bouton pour effectuer une recherche rapide.

Avec certains DVD, il est possible de démarrer la lecture à des points spécifiques. Pour commencer à partir d'un certain chapitre par exemple, accédez au menu du DVD en appuyant sur le bouton **5**. Le menu affiche les différents points de départ disponibles.

Note : *Les fonctions disponibles dans le menu du DVD varient selon les disques. Veuillez consulter les instructions affichées à l'écran pour plus d'informations.*

Si vous tentez de recourir à une commande qui n'est pas disponible sur le disque en cours de lecture, ou qui est disponible mais pas à ce moment-là, un symbole de "sens interdit" apparaît dans l'angle supérieur droit de l'écran.

Certains DVD sont enregistrés avec des fonctions supplémentaires qui permettent d'afficher des sous-titres, de modifier l'angle de prise de vue et de choisir la sortie audio. Si ces fonctions sont disponibles, vous pouvez y accéder en appuyant sur le bouton de menu du DVD (**5**), puis en sélectionnant les options/réglages souhaités.

Vous pouvez aussi appuyer sur le bouton correspondant à chaque fonction, c'est-à-dire le bouton d'angle de prise de vue (**24**), le bouton des sous-titres (**25**) et le bouton de la sortie audio (**23**) pour accéder à la fonction souhaitée.

Réglages audio des DVD :

La plupart des DVD offrent une sélection d'effets sonores. Pour y accéder et les faire défiler, appuyez sur le bouton **23**. Ils apparaissent sous le titre **AUDIO 1** et **AUDIO 2**.

L'écran tactile principal affiche un symbole indiquant que le système audio est en service.

Codes régionaux des DVD :

Si vous insérez un DVD doté d'un code régional incorrect dans le lecteur de DVD, le message **REGION CODE VIOLATION** (violation du code régional) s'affiche sur les écrans vidéo.

Regarder la télévision :

Vous disposez de 2 méthodes pour accéder à une chaîne et la régler : une méthode manuelle et une méthode automatique. Pour passer d'un mode à l'autre, appuyez sur le bouton **13**.

Pour changer de chaîne, appuyez sur les boutons **15**. En mode manuel, la fréquence suivante disponible sera sélectionnée. En mode automatique, la chaîne préréglée suivante sera sélectionnée.

Note : *Seul l'autoradio principal vous permet d'enregistrer des chaînes de télévision en tant que chaînes préréglées.*

INFORMATIONS A L'ECRAN

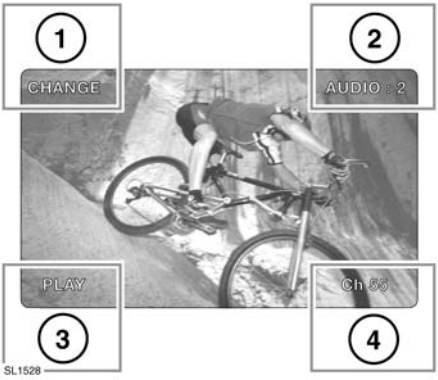

1. Retour d'informations et informations sur les CD et DVD
2. Messages de commandes non valides et informations sur les canaux audio
3. Informations TV
4. Retour d'informations et informations sur les CD et DVD

COMMANDES AUDIO DES SIEGES PASSAGERS ARRIERE

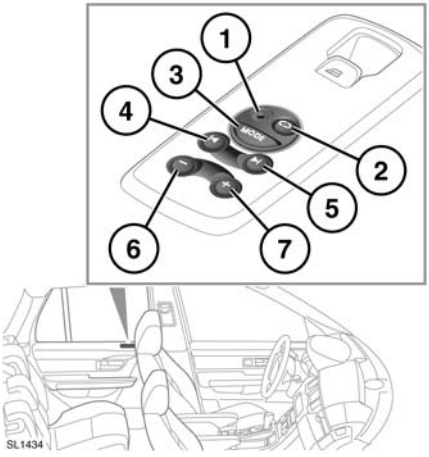

1. Prise de casque de 3,5 mm
2. Sélection des stations préréglées/du CD :
   - Lorsque vous écoutez la radio, il vous suffit d'appuyer brièvement sur ce bouton pour sélectionner la station préréglée suivante.
   - Lorsqu'un CD est en cours de lecture, appuyez sur ce bouton pour sélectionner le CD suivant.
3. Bouton de sélection du mode :
   - Appuyez de façon prolongée sur ce bouton pour sélectionner le mode AUX.
   - Lorsque le mode AUX est sélectionné, appuyez à nouveau pour retourner au mode précédent.
   - Lorsque le mode multimédia arrière est sélectionné, tous les réglages sont effectués à l'aide de la télécommande.
4. Recherche vers l'arrière :
   - Lorsque la radio est allumée, appuyez sur ce bouton pour retourner en arrière sur la bande de fréquence et rechercher la première station bénéficiant d'un signal fort.
   - Lorsqu'un CD est en cours de lecture, il vous suffit d'appuyer brièvement sur ce bouton pour retourner au début de la plage en cours de lecture. Appuyez une seconde fois sur celui-ci pour passer à la plage précédente.
   - Lorsqu'un CD est en cours de lecture, appuyez de façon prolongée sur ce bouton pour effectuer une recherche vers l'arrière dans la plage sélectionnée ; la recherche s'interrompt lorsque vous relâchez le bouton.
5. Recherche vers l'avant :
   - Lorsque la radio est allumée, appuyez sur ce bouton pour avancer sur la bande de fréquence et rechercher la station suivante.
   - Lorsqu'un CD est en cours de lecture, il vous suffit d'appuyer brièvement sur ce bouton pour sélectionner la plage suivante.
   - Lorsqu'un CD est en cours de lecture, appuyez de façon prolongée sur ce bouton pour effectuer une recherche vers l'avant dans la plage sélectionnée ; la recherche s'interrompt lorsque vous relâchez le bouton.
6. Réduction du volume du casque.
7. Augmentation du volume du casque.

Lorsque le contact est établi, les commandes des sièges arrière fonctionnent que le système audio soit allumé ou pas. Cependant, seuls les casques peuvent être utilisés pour l'écoute.

Si les passagers arrière et avant écoutent la même source, seul le volume peut être ajusté à partir des commandes du système multimédia arrière.

CASQUES

Note : *Seuls les casques dotés d'une prise de 3,5 mm peuvent être utilisés. Pour obtenir une qualité sonore optimale, utilisez un casque de 32 ohms d'impédance.*

Note : *Tant que le casque n'est pas connecté, les commandes arrière restent actives. Vous pouvez sélectionner le mode CD même lorsque la radio est sélectionnée sur l'autoradio. Tant que vous n'appuyez pas sur le bouton de mode, la lecture du CD continue.*

Note : *Le réglage du volume sur le système audio ne modifie pas le volume du casque. Le volume de chaque module de commande peut être réglé indépendamment.*

Rangez toujours les casques dans un endroit sécurisé lorsque vous ne les utilisez pas. Ne les posez pas n'importe où dans l'habitacle car ils risquent de blesser les passagers en cas de freinage soudain ou de collision.

CONFORMITE CEE

Ces systèmes sont conformes à la réglementation européenne et aux réglementations nationales harmonisées actuellement en vigueur. La désignation garantit la conformité des systèmes aux exigences spécifiques applicables en matière de compatibilité électromagnétique. Cela signifie qu'il est possible de prévenir en grande partie les interférences causées par vos systèmes et affectant d'autres dispositifs électriques/électroniques, ainsi que les interférences dues aux autres dispositifs électriques/électroniques affectant votre appareil.

Les désignations en vigueur sont :

Le symbole **E** conformément à la directive CEM automobile 95/54/CE qui autorise également le fonctionnement de ces systèmes sur les véhicules automobiles (classes M, N et O) ayant été homologués après le 01/01/1996.

SL1529