LLAVES Y MANDOS A DISTANCIA

H5750G

Le fueron entregados dos mandos a distancia con llaves integrales, los cuales accionan todas las cerraduras del vehículo.

Mientras la llave de contacto permanece en el interruptor de encendido, el efecto de los botones de todos los mandos a distancia es inhibido.

Nota: *La llave/mando a distancia tal vez no funcione correctamente en zonas afectadas por el funcionamiento de otros equipos de radio en frecuencias similares. Por ejemplo pueden notarse dificultades en zonas que comprendan equipos de radioaficionados, dispositivos médicos, equipos de telecomunicaciones o alarmas controladas a distancia. Si tropezara con tales dificultades, trate de accionar el mando a distancia lo más cerca posible del vehículo, o introduzca la llave en la cerradura de la puerta.*

Las llaves provistas con su vehículo están programadas en concordancia con su sistema de seguridad; el motor no puede arrancar sin una llave programada para su vehículo.

Precaución: Guarde la llave con mando a distancia de reserva en lugar seguro, NO EN EL VEHICULO.

Las otras dos llaves que le fueron entregadas sirven para bloquear la guantera principal.

Nota: *Si se extraviara o dañara una de las llaves/mandos a distancia, su concesionario Land Rover es el único capaz de proveerle un recambio programado para su vehículo. El concesionario exigirá confirmación de la identidad del propietario, y mantendrá un registro de toda sustitución de llaves/mandos a distancia.*

Si uno de los mandos a distancia es extraviado o hurtado, le conviene avisar a su concesionario cuanto antes, y encargarle la reprogramación de los mandos a distancia restantes. Esto impedirá el acceso al vehículo con el mando a distancia extraviado/hurtado.

Pila del mando a distancia

La pila es recargable. La descarga de la pila se nota como sigue:

- El centro de mensajes principal visualiza "PILA MANDO DIST.BAJA".
- Se nota una reducción gradual del alcance y efectividad.

Precaución: El mando a distancia contiene circuitos electrónicos delicados, y debe protegerse contra impactos y daños causados por agua, elevadas temperaturas y humedad, luz solar directa y los efectos de solventes, ceras y productos abrasivos de limpieza.

Carga de la pila

Introduzca la llave en el interruptor de encendido y ponga el motor en marcha. Esto empieza a recargar la pila del mando a distancia.

SISTEMA DE SEGURIDAD

El sistema de seguridad instalado en su vehículo fue homologado por Thatcham en categoría uno; satisface la norma europea 97 y la directiva 95/56/EC.

Información de seguridad

Para fines de seguridad personal y la de su vehículo cuando éste quede sin vigilancia:

- Aplique el freno de mano
- Antes de bloquear las puertas, retire todas las llaves y mandos a distancia del vehículo
- Cierre todas las puertas, ventanillas, espacio de equipaje, techo solar (incluso persiana)* y guantera
- Estacione el vehículo donde esté a la vista (una zona bien iluminada de noche)
- Guarde las llaves de su vehículo en un lugar seguro, no a la vista
- NUNCA deje niños o animales domésticos sin vigilancia en el vehículo
- No deje NUNCA equipaje u objetos de valor a la vista

BOTON "LAND ROVER"

Botón programable por el cliente

El cuarto botón del mando a distancia, marcado con el logotipo de Land Rover, puede programarse para que controle a distancia una de las siguientes funciones:

- alarma de emergencia
- retardo de cortesía de faros
- control de la suspensión neumática

Nota: *La programación y uso posterior del botón "Land Rover" no sucederá mientras esté metida la llave en el interruptor de encendido.*

AVISO

Tenga en cuenta que la función programada de antemano será activada cuando se pulse inicialmente el botón para comenzar la secuencia de programación.

Programación del mando a distancia

Alarma de emergencia

Esta función se programa pulsando el botón "Land Rover" y, manteniéndolo pulsado, pulsando el botón de luces de emergencia en el salpicadero. Un pitido emitido por el zumbador del cuadro de instrumentos confirma la lograda programación del botón del mando a distancia.

Ahora una breve pulsación del botón hace que suene la alarma del vehículo, y que destellen las luces de emergencia.

La alarma se apaga introduciendo la llave en el interruptor de encendido, o pulsando los botones de bloqueo o desbloqueo del mando a distancia.

Nota: *En ciertos países está prohibido activar la alarma de emergencia cuando no existe una emergencia.*

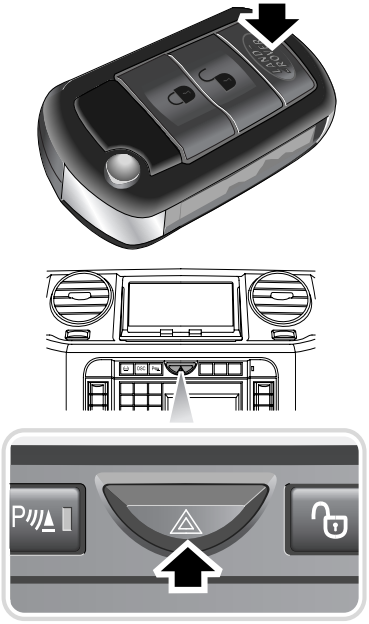

H5381G

Retardo de cortesía de faros

Esta función se programa pulsando el botón "Land Rover" y, manteniéndolo pulsado, emitiendo ráfagas de faros. Un pitido emitido por el zumbador del cuadro de instrumentos confirma la lograda programación del botón del mando a distancia.

Ahora una breve pulsación del botón hace que se enciendan los faros del vehículo durante el tiempo especificado en Ajustes. Una segunda pulsación del botón después de tres segundos apaga las luces.

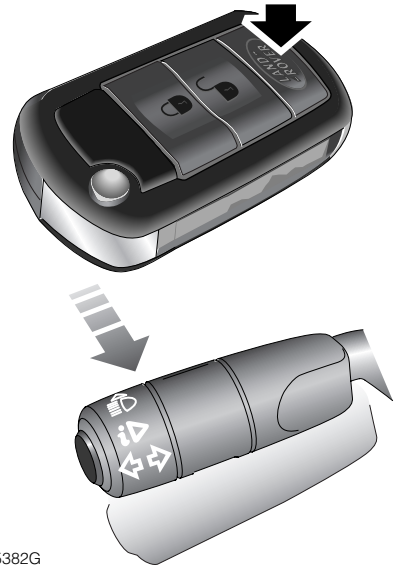

H5382G

Control de la suspensión neumática

Esta función se programa pulsando el botón "Land Rover" y, manteniéndolo pulsado, pulse el interruptor de control de la suspensión. Un pitido emitido por el zumbador del cuadro de instrumentos confirma la lograda programación del botón del mando a distancia.

La programación de esta función debe hacerse menos de un minuto antes de parar el motor.

La continuada pulsación del botón, seguidamente la pulsación breve del botón de bloqueo del mando a distancia ahora hace que la suspensión neumática suba, siempre que estén encendidas las luces de emergencia.

La continuada pulsación del botón, seguidamente la breve pulsación del botón de desbloqueo del mando a distancia hace que la suspensión neumática baje, siempre que estén encendidas las luces de emergencia.

Si suelta uno de los botones durante la subida o bajada de la suspensión, se suspende todo movimiento de la suspensión. Se reanuda al pulsar los botones de nuevo.

Para más información, vea **SUSPENSION NEUMATICA, 223**.

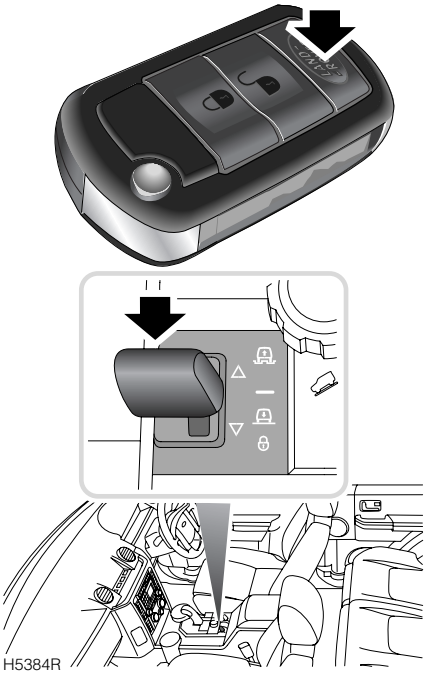

Indicador de alarma antirrobo

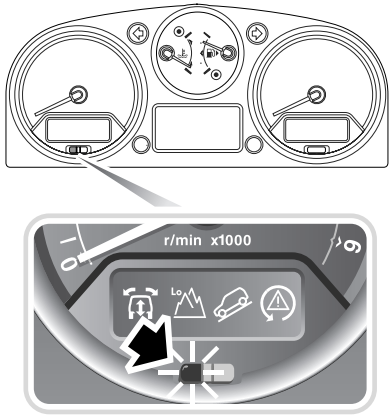

H5378G

La luz de aviso suministra información sobre el estado de los sistemas de alarma e inmovilizador, a saber:

Al armarse la alarma con protección del habitáculo*:

La luz de aviso emite destellos triples durante 10 segundos, luego emite destellos sencillos hasta que se desarme el vehículo, dejándolo inmovilizado.

Al armarse la alarma sin protección del habitáculo:

La luz de aviso emite destellos dobles durante 10 segundos, luego emite destellos sencillos hasta que se desarme el vehículo, dejándolo inmovilizado.

Al desarmarse la alarma, quedando el vehículo inmovilizado (llave extraída del interruptor de encendido):

La luz de aviso emite destellos sencillos hasta que se arme la alarma o se movilice el vehículo.

Al desarmarse la alarma y movilizar el vehículo (llave en el interruptor de encendido):

Al movilizar el vehículo, la luz de aviso emite un destello de un segundo.

Si suena la alarma

Al dispararse la alarma, ésta suena y las luces de emergencia destellan durante 30 segundos, entonces se restaura y vuelve al estado de protección que existía antes del disparo de alarma.

Para silenciar la alarma, pulse el botón de bloqueo o desbloqueo del mando a distancia, o introduzca la llave en el interruptor de encendido. La pulsación del botón de bloqueo mantiene la alarma armada.

Al desarmar la alarma, las luces de emergencia destellarán rápidamente ocho veces si la alarma ha sonado desde la última vez que se armó.

Supercierre

AVISO

Por motivos de seguridad, NUNCA use el Supercierre cuando deje pasajeros en el interior del vehículo. En caso de emergencia no podrían escapar, ni ser liberados por servicios de emergencia. Además, cualquier movimiento en el interior del vehículo activará la alarma de protección del habitáculo*.

El supercierre se activa pulsando una vez el botón de bloqueo del mando a distancia.

Estando el vehículo supercerrado, las puertas sólo pueden desbloquearse desde el interior o exterior del vehículo con la llave o llave/mando a distancia correcto.

El Supercierre inmoviliza las manillas interiores de las puertas, impidiendo de ese modo que un intruso rompa una ventanilla para alcanzar la manilla interior de la puerta.

Alarma perimétrica

Esta función se activa automáticamente cada vez que se desbloquea el vehículo con el mando a distancia, y protege las puertas, el capó y el portón trasero.

Estando activa esta función, la alarma es disparada al abrir una de estas aberturas, o introducir en el interruptor de encendido una llave no programada para el vehículo.

Al activarse la alarma perimétrica las luces intermitentes de dirección destellan tres veces, y destella la luz de aviso de estado del sistema de seguridad.

Falso cierre

Si se intenta bloquear el vehículo con una abertura abierta, un testigo acústico emite un solo pitido para advertir que el vehículo no está protegido.

Protección del espacio interior*

La protección del espacio interior se activa cada vez que se supercierra el vehículo.

Nota: *No active nunca la protección del espacio interior si va a dejar abiertas las ventanillas o el techo solar, o si van a quedar animales o pasajeros en el interior del vehículo. Cualquier movimiento activa la alarma.*

H5380G

La protección del espacio interior fue diseñada para proteger el interior del vehículo contra intrusos (la entrada de un ladrón por una ventanilla rota, por ejemplo). Cuatro sensores montados en el techo vigilan el habitáculo, y activan la alarma si detectan algún movimiento en él.

Nota: *La protección del espacio interior no puede activarse mientras se encuentra abierta una puerta.*

Desactivación de la protección del espacio interior:

Si fuera necesario desactivar la protección del espacio interior (por ejemplo, si va a dejar abierta una ventanilla o el techo solar), pulse el botón de bloqueo del mando a distancia dos veces dentro de 3 segundos.

Sensor de inclinación*

Su vehículo está provisto de un sensor de inclinación que activa la alarma si, estando el vehículo superbloqueado, se inclina hacia adelante o hacia atrás, o de un lado a otro.

La alarma suena si se intenta subir el vehículo a otro vehículo, o si se eleva un costado para intentar desmontar sus ruedas.

Si desea bloquear las puertas y dejar el sensor de inclinación desactivado (por ejemplo cuando el vehículo está a bordo de un ferry o cuando es transportado por un camión de recuperación), pulse el botón de bloqueo dos veces en tres segundos.

Entrada por punto único

Esta es una función de seguridad personal, que permite desbloquear la puerta del conductor, dejando las otras puertas bloqueadas.

La entrada por punto único puede desactivarse en cada llave de mando a distancia, pulsando y manteniendo pulsados juntos los botones de bloqueo y desbloqueo durante tres segundos.

La repetición del procedimiento reactiva la función.

Cada vez que se active o desactive la entrada por punto único, el vehículo se bloquea y desbloquea en el modo seleccionado (todas las puertas desbloqueadas o solo la puerta del conductor desbloqueada).

Sirena autoalimentada*

En ciertos mercados se monta una sirena independiente autoalimentada. Dicho dispositivo suena si, estando armado el sistema de seguridad, se dispara la alarma o se desconecta la sirena o la batería del vehículo.

SISTEMA DE ALARMA

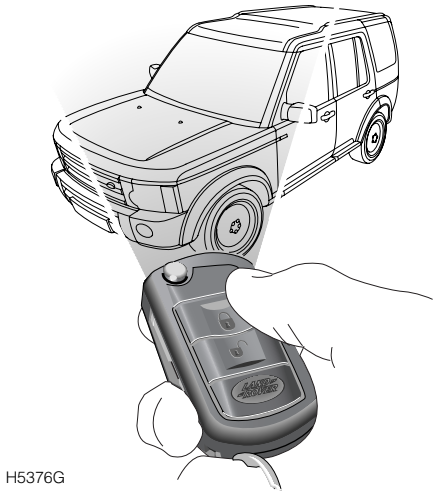

H5376G

Su vehículo equipa un sofisticado sistema electrónico de alarma antirrobo e inmovilización del motor. Hay también una serie de funciones de seguridad adicionales, algunas de las cuales son opciones seleccionables y otras funciones de serie del vehículo.

A fin de lograr la máxima seguridad y conveniencia de manejo, se recomienda llegar a entender perfectamente las funciones y alternativas disponibles, leyendo para ello detalladamente esta sección del manual.

Nota: *PARA MAXIMA SEGURIDAD, ACOSTUMBRE SIEMPRE "SUPERCERRAR" EL VEHICULO. Si quedan pasajeros o animales en el vehículo, se dejan las ventanillas y/o el techo solar abiertos, o el vehículo está situado en una plataforma móvil, por ejemplo un ferry, bloquee el vehículo pulsando el botón de bloqueo dos veces en tres segundos. Esto desactiva el supercierre, la detección de inclinación* y la protección del habitáculo*.*

BLOQUEANDO/DESBLOQUEANDO

Aunque no es necesario apuntar el mando a distancia hacia el vehículo, dicho mando debe estar dentro de la distancia de transmisión cuando se pulse el botón.

Nota: *Si el mando a distancia no funciona, aunque esté cerca del vehículo, puede que no esté sincronizado con el sistema, vea* ***Bloqueo/desbloqueo de emergencia, 44****. Introduzca la llave en el interruptor de encendido y haga funcionar el motor durante seis minutos: eso restablecerá sus funciones por completo.*

La distancia de transmisión puede depender del estado de la pila del mando a distancia, y a veces puede ser limitada por factores físicos y geográficos fuera de su control.

Nota: *Si la llave está en el interruptor de encendido, el vehículo no responderá a las señales de control del mando a distancia.*

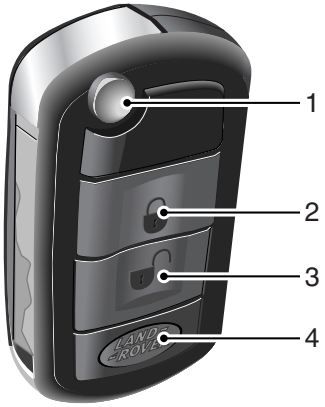

H5377G

Bloqueo de puertas con el mando a distancia

Saque la llave del interruptor de encendido y cierre todas las puertas, el capó y el portón trasero.

Los cuatro botones del mando a distancia deben emplearse como sigue:

1. Botón de suelta de la llave.

2. Botón de cerradura: Púlselo para supercerrar todas las puertas y activar la alarma perimétrica, proteger el habitáculo* y activar el sensor de inclinación* (vea **Supercierre, 39**, **Sensor de inclinación*, 41**).

   Pulse dos veces en tres segundos para bloquear todas las puertas y activar la alarma perimétrica*, pero NO para activar la protección del habitáculo o el sensor de inclinación*.

   Las luces intermitentes de dirección destellarán tres veces.

3. Botón de desbloqueo: Pulse una vez para desarmar la alarma, desbloquear la puerta del conductor y activar la función "Posturas preajustadas" de asientos*, (vea **FUNCION DE MEMORIA DEL ASIENTO DEL CONDUCTOR*, 56**). Pulse de nuevo para desbloquear las puertas restantes (vea **Entrada por punto único, 41**).

   Pulse una vez para activar los ajustes de asientos con memoria y retrovisores (vea **FUNCION DE MEMORIA DEL ASIENTO DEL CONDUCTOR*, 56**)

   En cualquiera de los dos casos, las luces interiores se encienden y las intermitentes de dirección destellan una vez.

   Si la alarma ha sonado desde la última vez que se armó el vehículo, al desarmarlo las luces de emergencia destellan rápidamente ocho veces.

4. Configuración por el cliente. Botón "Land Rover": este botón puede configurarse para que active la alarma de emergencia, el retardo de cortesía de los faros o el control de la suspensión (vea **BOTON "LAND ROVER", 36**).

Armado parcial

Si al pulsar el botón de bloqueo del mando a distancia la puerta del conductor no está cerrada del todo, las puertas permanecen desbloqueadas y la alarma desarmada. Un breve sonido de la bocina del vehículo confirma que la puerta no está cerrada del todo.

Si al pulsar el botón de bloqueo del mando a distancia una de las puertas de pasajeros u otra abertura no está cerrada del todo, las prestaciones de "armado parcial" del sistema de seguridad se encargan de armar todas aquellas partes del sistema que sea posible (serán protegidas todas las puertas bien cerradas, el capó o el portón trasero, pero no la puerta entreabierta).

Un breve sonido de las bocinas del vehículo confirma que una de las aberturas no está cerrada del todo.

Al cerrarse la abertura abierta, el sistema se arma automáticamente y lo indica destellando las luces de emergencia tres veces; la protección del habitáculo* se activa 30 segundos después de cerrar todas las aberturas.

Nota: *El vehículo no se supercierra mientras quede abierta una abertura (aparte del capó).*

Bloqueo/desbloqueo de emergencia

H5379G

La manilla exterior de la puerta delantera izquierda comprende una cerradura de emergencia, debajo de una tapa desplazable. Esta cerradura sirve en el caso muy improbable de que falle el mando a distancia.

Desplazamiento de la tapa

1. Introduzca la llave a fondo en la ranura debajo de la tapa en la manilla.
2. La tapa entonces puede desprenderse por el borde delantero, y desengancharse por el borde trasero.
3. Saque la llave de la ranura e introdúzcala en la cerradura de emergencia.

Reposición de la tapa

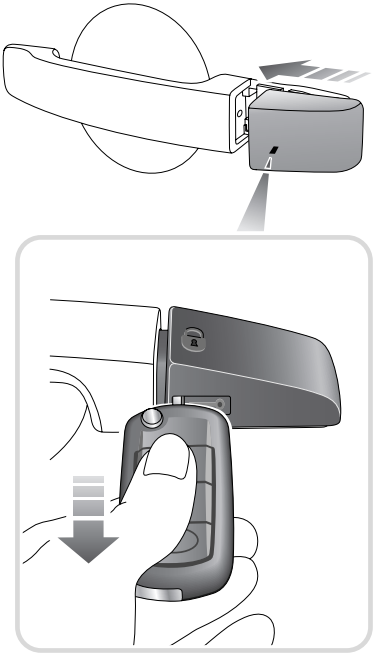

H5775G

1. Introduzca la llave a fondo en la ranura de la tapa en la manilla.
2. Enganche la tapa en el cilindro de cerradura por el borde trasero.
3. Empuje el borde delantero de la tapa contra el panel.
4. Saque la llave de la ranura.

Bloqueo:

Para bloquear solamente la puerta local, gire la llave en sentido horario. Para bloquear todas las puertas, pulse el interruptor de bloqueo principal y salga del vehículo a través de la puerta delantera izquierda. Para bloquear la puerta delantera izquierda, gire la llave en sentido horario (esto no arma el sistema de alarma).

Desbloqueo:

Gire la llave en la cerradura de la puerta delantera izquierda en sentido antihorario para desbloquear la puerta local solamente.

Si el sistema de alarma está desarmado, gire la llave en sentido antihorario para desbloquear la puerta delantera izquierda. Para desbloquear el resto de las puertas, pulse el interruptor de desbloqueo principal.

Interruptores principales de bloqueo y desbloqueo

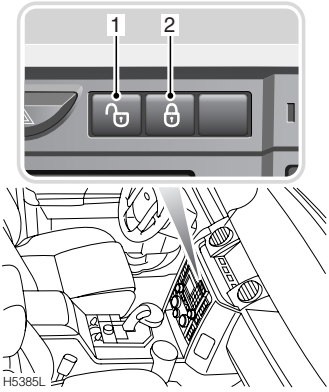

1. La pulsación del botón de desbloqueo principal desbloquea todas las puertas.
2. La pulsación del botón de bloqueo principal bloquea todas las puertas.

Nota: *Si las cerraduras fueron cerradas con la llave, el interruptor no las podrá abrir.*

Bloqueo relacionado con la velocidad

Esta función de seguridad bloquea todas las puertas automáticamente cuando la velocidad de marcha supera 8 km/h.

Nota: *La velocidad a que se produce el bloqueo relacionado con la velocidad no es seleccionable por el conductor, y el accionamiento de las cerraduras de puerta por cualquier otro medio (interruptor de bloqueo interior en el salpicadero, por ejemplo), desbloquea las puertas.*

El bloqueo relacionado con la velocidad puede ser activado o desactivado por un Concesionario/Servicio Autorizado Land Rover, o por el conductor.

Vea **SELECCION DE AJUSTES OPCIONALES, 100**.

Rebloqueo automático

Si se desbloquea el vehículo con el mando a distancia y transcurre un minuto antes de abrirse una puerta, el portón trasero o el capó, o de introducirse la llave en el interruptor de encendido, el vehículo se bloquea y la alarma se arma de nuevo.

Desbloqueo de emergencia

Si el vehículo choca con una fuerza suficiente para provocar el despliegue de un dispositivo de retención, todas las cerraduras de puerta se desbloquean y las luces de emergencia destellan, siempre que no se hayan bloqueado las puertas con la llave de puerta o el mando a distancia. Si el vehículo está parado, también se encienden las luces interiores.

Desbloqueo de emergencia del portón trasero

Para soltar el portón trasero superior, pulse simultáneamente durante tres segundos los interruptores principales de bloqueo y desbloqueo. Esta es una función de suelta de emergencia, por si no funciona el interruptor de apertura exterior del portón trasero.

Manillas interiores de puerta y botones de seguro de puerta

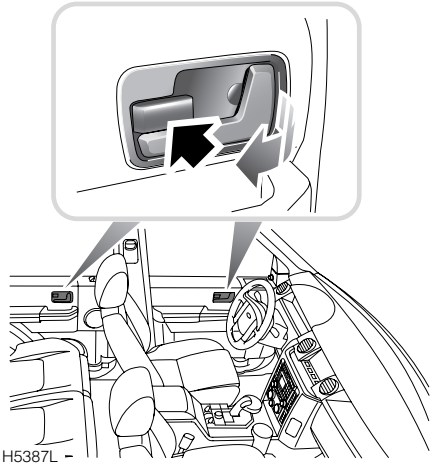

Desde el interior del vehículo, cada puerta puede boquearse individualmente pulsando el botón de la puerta correspondiente (señalado por una flecha). Las puertas pueden desbloquearse tirando de la manilla de puerta (interior). Al tirar por segunda vez la puerta se abre.

Al accionarse el botón principal de bloqueo o desbloqueo, todos los botones de bloqueo de puertas se mueven automáticamente.

Estos botones de bloqueo sólo funcionan si las puertas fueron bloqueadas sin usar el mando a distancia o la llave de puerta.

INMOVILIZACION DEL MOTOR

La inmovilización del motor es un aspecto importante del sistema de seguridad. Fue proyectada para proteger el vehículo contra robo, si el conductor olvida bloquear las puertas. El sistema impide que el motor arranque, a no ser que en el interruptor de encendido se introduzca una llave de mando a distancia LEGITIMA.

El motor queda automáticamente inmovilizado cinco segundos después que se saque la llave del interruptor de encendido.

Nota: *El motor se moviliza automáticamente al introducir la llave del mando a distancia legítimo en el interruptor de encendido. Al suceder esto, la luz de aviso de alarma antirrobo se enciende durante un segundo, y luego se apaga.*

CERRADURAS DE SEGURIDAD PARA NIÑOS

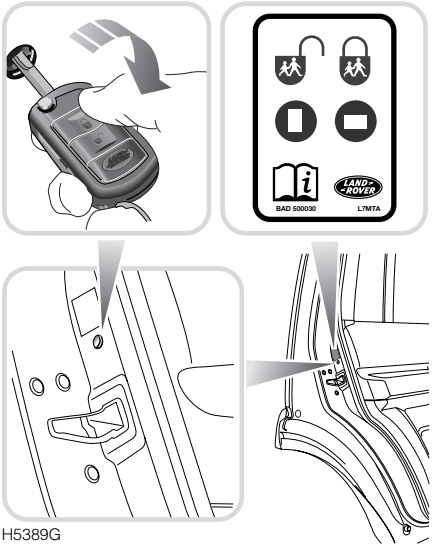

H5389G

Las puertas traseras están provistas de cerraduras de seguridad para niños.

Abra una puerta trasera e introduzca la llave de contacto en la cerradura de seguridad para niños. Gire la llave un cuarto de vuelta, moviendo la parte superior de la llave hacia el vehículo. Repita el procedimiento con la otra puerta.

Con las cerraduras de seguridad para niños puestas, las puertas traseras no pueden abrirse desde dentro del vehículo. Esto impide la apertura accidental de una puerta mientras el vehículo está en marcha.

Para desbloquear la cerradura, introduzca la llave y gírela en sentido contrario.

AVISO

Ni deje NUNCA niños sin vigilancia en el vehículo.

PORTON TRASERO

Apertura del portón trasero superior

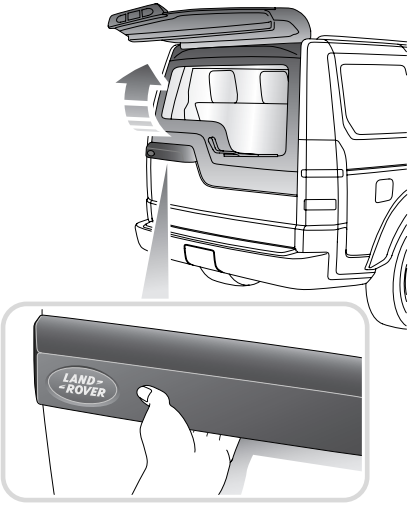

H5390G

Estando todas las puertas desbloqueadas, pulse el mando táctil en la parte inferior de la manilla exterior, y tire de ella para abrir.

Si el portón trasero no se abre, puede recurrir al procedimiento de emergencia, vea **Desbloqueo de emergencia del portón trasero, 45**.

Apertura del portón trasero inferior

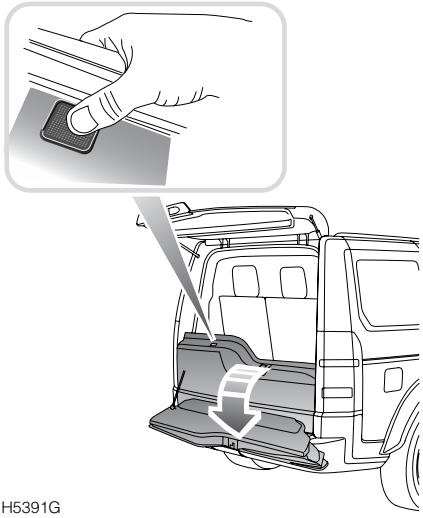

H5391G

Con el portón trasero superior abierto, pulse el mando táctil en la moldura central del portón trasero inferior.

Nota: *Si se desbloquea el portón trasero inferior 10 veces en corto plazo, la cerradura es desactivada por espacio de un minuto, aproximadamente. Esta función protege la batería y el mecanismo de bloqueo.*

ASIENTOS DELANTEROS

AVISO

Para evitar la posible pérdida de control y lesiones corporales, NO ajuste el asiento del conductor mientras el vehículo está en marcha.

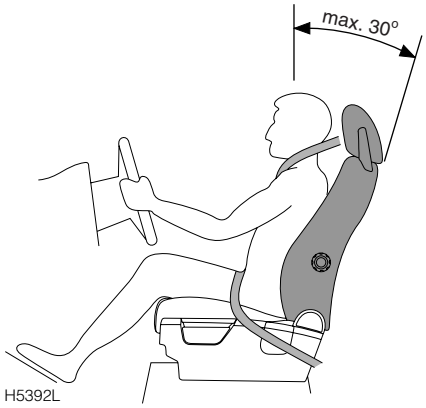

Postura correcta

Tanto los asientos como los reposacabezas, cinturones de seguridad y airbags contribuyen a la protección de los ocupantes. El uso óptimo de estos componentes le brindarán mayor protección. Por eso, respete las siguientes recomendaciones:

- Siéntese muy derecho, con la base de su columna vertebral retirada lo más posible hacia atrás y el respaldo reclinado no más de 30 grados.
- No acerque el asiento superior demasiado al cuadro de instrumentos. El conductor debe sujetar el volante de dirección con sus brazos ligeramente doblados. Las piernas también deben estar ligeramente dobladas, de modo que los pedales puedan ser pisados a fondo.
- El cinturón de seguridad debe descansar sobre la parte central del hombro. La sección del regazo debe ceñirse a las caderas, sin apoyarla sobre el estómago.

Asegúrese de que la posición de conducción sea cómoda, y le permita ejercer pleno control sobre el vehículo. El asiento bien ajustado reduce el riesgo de lesiones por estar sentado demasiado cerca del airbag, al inflarse éste.

ASIENTOS DELANTEROS MANUALES

Ajuste hacia adelante/atrás

H5398L

La posición del asiento se ajusta levantando la barra delantera del asiento, y deslizando el asiento a la posición deseada.

Cuando alcance la posición deseada, mueva el asiento ligeramente hacia adelante y hacia atrás para asegurarse de que la barra esté debidamente enganchada, y que puede conducir el vehículo con seguridad.

Ajuste del respaldo del asiento

H5396L

El ángulo del respaldo del asiento se ajusta girando la ruedecilla.

Vea **Postura correcta, 49**.

Ajuste de altura

H5394L

La altura del asiento se regula "bombeando" la palanca.

Para subir el asiento hay que bombear la palanca hacia arriba; para bajarlo, hacia abajo.

ASIENTOS DELANTEROS ELECTRICOS Y MANUALES

Ajuste del soporte lumbar*

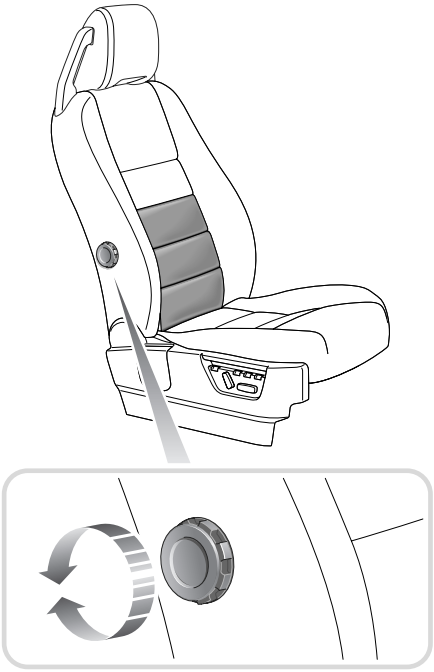

H5401R

La ruedecilla en el costado del asiento sirve para regular el soporte lumbar.

Para ajustar el grado de soporte lumbar, gire el pomo en sentido horario para aumentar el soporte del asiento, o en sentido antihorario para reducirlo.

Apoyabrazos escamoteable*

H5402L

Los asientos delanteros de algunos vehículos equipan apoyabrazos ajustables. Los mismos se usan en posición horizontal, o pueden escamotearse verticalmente al lado del respaldo del asiento.

La posición horizontal puede ajustarse en altura, girando el pomo situado en el extremo del apoyabrazos. Para subir el apoyabrazos, gire el pomo en sentido horario; para bajerlo, gire el pomo en sentido antihorario.

ASIENTOS DELANTEROS ELECTRICOS

Los mandos de ajuste del asiento están situados en el costado exterior del cojín del asiento.

Nota: *A fin de cambiar la posición de cualquier parte de los asientos eléctricos, la llave de contacto debe estar en posición "I" o "II". El asiento del conductor eléctrico con memoria cuenta además con un plazo activo de 10 minutos, que se inicia:*

- *Al abrir/cerrar la puerta del conductor*
- *Al girar la llave de contacto a la posición de apagado*

AVISO

NO ajuste ninguna parte del asiento mientras el vehículo está en marcha.

El movimiento del vehículo puede hacer que el asiento se mueva inesperadamente, pudiendo causar lesiones.

Ajuste hacia adelante/atrás

H5406L

Pulse y mantenga pulsado el interruptor para mover el asiento a la posición deseada.

Ajuste del respaldo del asiento

H5408L

Gire el interruptor hasta inclinar el respaldo del asiento al ángulo deseado.

AVISO

NO viaje con los respaldos de los asientos muy inclinados hacia atrás. El máximo beneficio del cinturón de seguridad se obtiene con el respaldo del asiento inclinado hasta 30 grados en relación a la posición vertical.

Ajuste de la altura del cojín del asiento

H5410L

Empuje el interruptor hacia arriba o hacia abajo para subir o bajar el cojín.

Ajuste del borde del cojín del asiento*

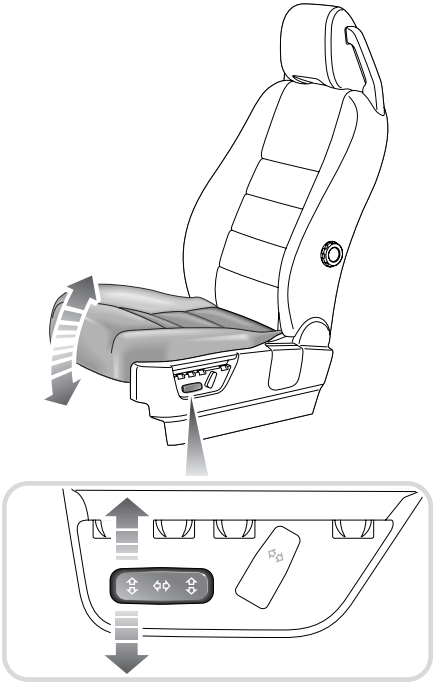

H5412L

Empuje el interruptor hacia arriba o hacia abajo para subir o bajar el borde delantero del cojín.

ASIENTOS TERMICOS*

Para informarse sobre el manejo de los calefactores de asientos delanteros y traseros, remítase a **CALEFACTORES DE ASIENTOS*, 147**.

FUNCION DE MEMORIA DEL ASIENTO DEL CONDUCTOR*

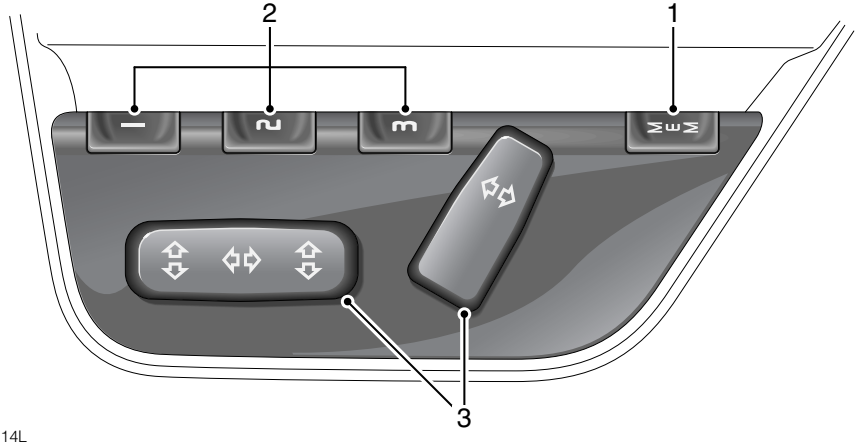

H5414L

AVISO

Antes de activar la memoria del asiento, asegúrese de que la zona alrededor del mismo esté libre de obstrucciones, y que todos los ocupantes estén alejados de sus piezas móviles.

1. Botón de memorización
2. Botones de memorización
3. Mandos de ajuste de asientos (para más información vea **ASIENTOS DELANTEROS ELECTRICOS, 53**).

Nota: *Para más información sobre el ajuste de retrovisores, vea* ***RETROVISORES EXTERIORES, 92****.*

Su vehículo puede memorizar hasta tres distintas posturas del asiento del conductor, por cada una de las tres llaves de contacto posibles. Esto permite que tres conductores distintos obtengan óptima comodidad con la pulsación de un botón.

Memorización de ajustes

Ajuste el asiento y retrovisores exteriores a la posición que desee.

1. Introduzca la llave de contacto y gírela a la posición "I" o "II".
2. Para activar la función de memoria, pulse el botón de almacenamiento en memoria (1).
3. Dentro de cinco segundos, pulse el botón de memorización (2) que desee.
4. El centro de mensajes (si hubiera) visualiza "Memoria Almacenada" para confirmar el almacenamiento. El cuadro de instrumentos emite un solo pitido para confirmar el almacenamiento.

Llamada de una posición de asiento memorizada

Siempre que esté activo el asiento con memoria eléctrico (vea **ASIENTOS DELANTEROS ELECTRICOS, 53**), pulse el botón de memorización asociado con la posición de conducción que desee. El asiento y retrovisores se mueven a la posición memorizada por ese botón de memorización.

El centro de mensajes* visualiza una mensaje confirmatorio. Cuando la llamada consigue la posición correcta, suena un pitido doble.

Nota: *Para suspender el movimiento del asiento durante la llamada de un ajuste memorizado, pulse cualquiera de los mandos de ajuste del asiento.*

Asientos preajustados*

Al seleccionar la opción de posturas preajustadas de asientos y desbloquear el vehículo con el mando a distancia, el vehículo ajusta el asiento del conductor y los retrovisores exteriores a la posición asociada con ese determinado mando a distancia.

La opción de posturas preajustadas de asientos y opciones asociadas pueden ser activadas o desactivadas por un Concesionario/Servicio Autorizado Land Rover, o mediante la selección de Ajustes (vea **SELECCION DE AJUSTES OPCIONALES, 100**).

ASIENTOS DE SEGUNDA FILA: VEHICULO DE 5 ASIENTOS

Nota: *Algunos vehículos de 5 asientos pueden equipar asientos de segunda fila generalmente montados en vehículos de 7 asientos, para su manejo vea* ***ASIENTOS DE SEGUNDA FILA: VEHICULO DE 7 ASIENTOS, 61****.*

AVISO

NO ajuste ninguna parte del asiento mientras el vehículo está en marcha.

El movimiento del vehículo puede hacer que el asiento se mueva inesperadamente, pudiendo causar lesiones.

Plegado de los asientos

Una o ambas partes del asiento de segunda fila dividido desigualmente pueden plegarse totalmente, con el fin de aumentar el espacio de equipaje.

Antes de plegar los asientos, retire todos los artículos que puedan haber en los asientos de segunda fila y del hueco para los pies trasero.

Si los asientos delanteros están desplazados hacia atrás del todo, muévalos hacia adelante. Podrá devolverlos a la posición que ocupaban antes una vez que estén plegados los respaldos de los asientos de segunda fila.

Asegúrese de que los reposacabezas estén en su posición más baja. Presione el collarín en la base del soporte del reposacabezas y empuje el reposacabezas hacia abajo.

Usando la correa en la parte trasera de cada cojín, tire de los cojines que requiera hacia adelante del todo.

Para plegar un respaldo hacia adelante, tire de la palanca(s) de suelta del respaldo del asiento. Mientras tira de la palanca(s) situada en los bordes superiores de los respaldos, incline el respaldo(s) del asiento hacia adelante del todo.

Nota: *En estos asientos sólo deben colocarse cubiertas y accesorios de asientos homologados por Land Rover.*

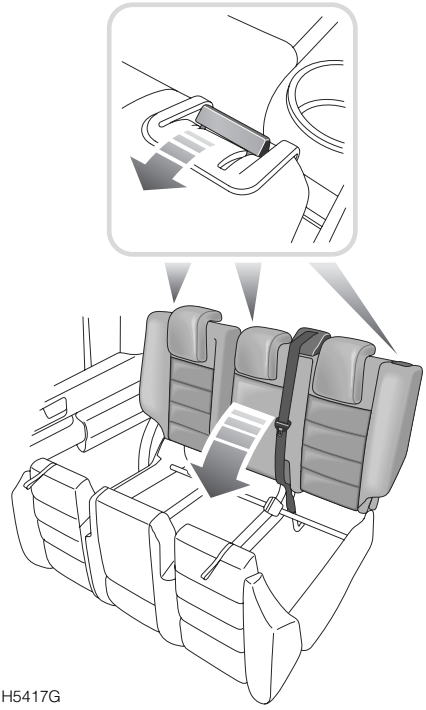

H5417G

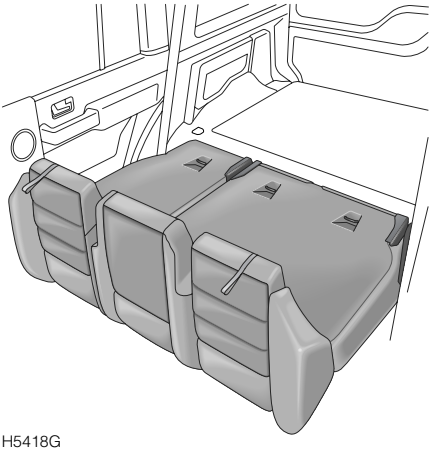

H5418G

AVISO

Es sumamente peligroso viajar en el espacio de equipaje. En caso de choque, la persona que ocupe dicho espacio es más susceptible de sufrir lesiones o de perder la vida. No permita que nadie viaje en espacios de su vehículo desprovistos de asientos y cinturones de seguridad. Asegúrese de que todos los viajantes en su vehículo ocupen un asiento y se pongan el cinturón de seguridad correctamente.

Devolución de los asientos a la posición vertical

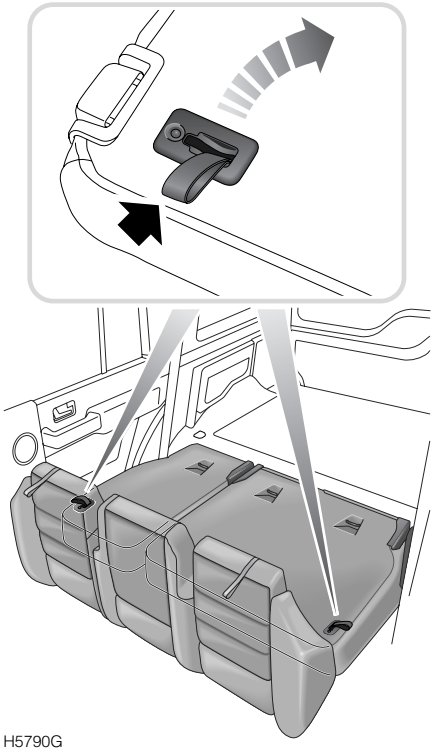

H5790G

Para desbloquear el asiento, tire verticalmente de la correa en el respaldo. Siga tirando para levantar el respaldo(s) hasta engancharlo en su sitio. Empuje el cojín(es) firmemente hacia atrás a su sitio.

Compruebe visualmente que la palanca está en su sitio. Si no ha vuelto a la posición de bloqueo, verá "testigos" rojos alrededor de la palanca.

Para elevar el reposacabezas, tire de él hacia arriba a la altura necesaria.

AVISO

Después de devolver el asiento a la posición vertical hay que verificar el mecanismo de enganche y probarlo físicamente, a fin de comprobar que tanto la base como el respaldo del asiento están bloqueados, antes de conducir.

Además, asegúrese de que el reposacabezas de cada pasajero esté ajustado correctamente (la parte superior del reposacabezas debe estar por encima de la línea central de la cabeza).

ASIENTOS DE SEGUNDA FILA: VEHICULO DE 7 ASIENTOS

En vehículos con tres filas de asientos, los asientos de la segunda fila pueden disponerse en una serie de configuraciones:

- como fila normal de tres asientos,
- cada respaldo de asiento puede plegarse hacia adelante para formar una mesa,
- cada asiento puede plegarse a paño para ampliar el espacio de equipaje.
- cada asiento lateral puede inclinarse hacia adelante para facilitar el acceso a la tercera fila de asientos,

Si los asientos delanteros están desplazados hacia atrás del todo, muévalos hacia adelante para plegar los asientos de la segunda fila. Podrá devolverlos a la posición que ocupaban antes una vez que estén plegados los respaldos de los asientos de segunda fila.

Posición en forma de mesa

Antes de plegar los asientos, retire todos los artículos que puedan haber en los asientos de segunda fila y del hueco para los pies trasero.

Empuje el reposacabezas del asiento(s) a plegar a su posición más baja.

Tire de la palanca de suelta del respaldo del asiento, y tire del respaldo del asiento hacia adelante a la posición en forma de mesa.

Nota: *En estos asientos sólo deben colocarse cubiertas y accesorios de asientos homologados por Land Rover.*

AVISO

Después de devolver el asiento a la posición vertical hay que verificar el mecanismo de enganche y probarlo físicamente, a fin de comprobar que tanto la base como el respaldo del asiento están bloqueados, antes de conducir.

Además, asegúrese de que el reposacabezas de cada pasajero esté ajustado correctamente (la parte superior del reposacabezas debe estar por encima de la línea central de la cabeza).

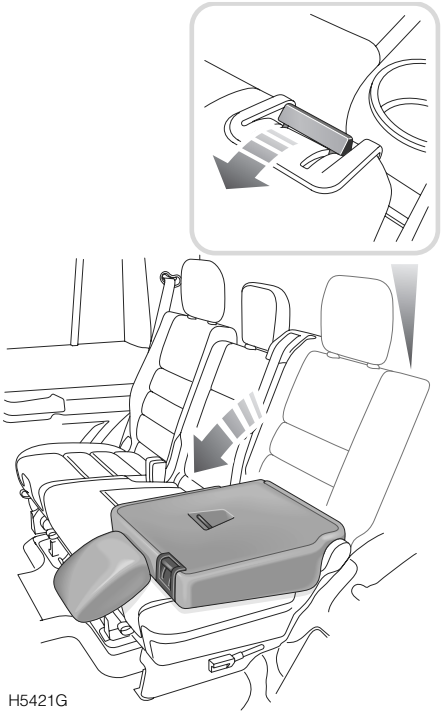
H5421G

Para devolver el respaldo del asiento a la posición vertical empuje la palanca de suelta hacia adelante, tire hacia arriba del respaldo del asiento y empújelo a su sitio hasta bloquear su mecanismo de enganche.

Compruebe visualmente que la palanca está en su sitio. Si la palanca no vuelve a su posición de bloqueo, verá "testigos" rojos alrededor de la misma.

Posición en el espacio de equipaje

Si va a plegar el asiento central a paño, pliéguelo primero antes de los demás.

Primero pliegue el asiento(s) a la posición en forma de mesa. Entonces tire de la correa delantera del asiento y presione el asiento hacia abajo.

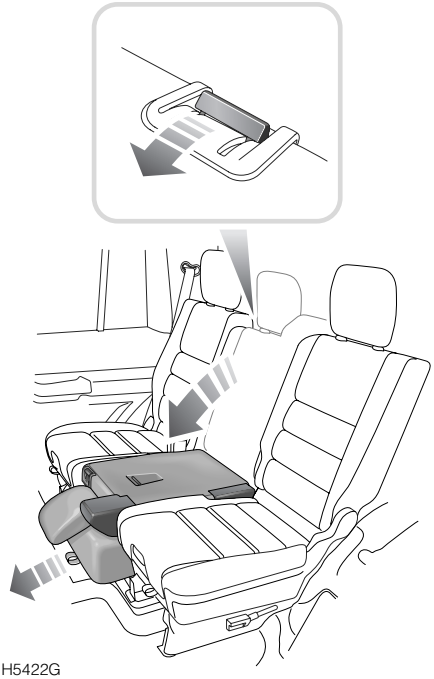
H5422G

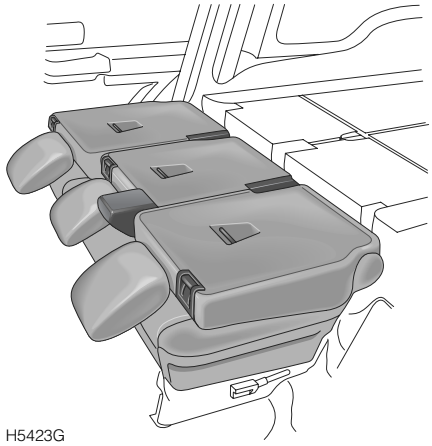

Nota: *Para almacenar la cubierta del espacio de equipaje, póngala entre las filas de asientos plegados, vea* ***CUBIERTA DEL ESPACIO DE EQUIPAJE, 170****.*

Para devolver el asiento plegado desde la posición de espacio de equipaje a la posición de mesa plegada. Tire de la correa en el borde delantero del cojín, sujete las partes superior e inferior del respaldo, levante el asiento y devuélvalo a la posición en forma de mesa.

AVISO

No intente elevar los asientos de la segunda fila desde la posición de espacio de carga mientras la cubierta del espacio de carga esté almacenada detrás de ellos, porque dañará la cubierta o los asientos.

Para devolver el respaldo del asiento a la posición vertical, empuje la palanca de suelta hacia adelante, tire hacia arriba del respaldo del asiento y empújelo hacia atrás a su sitio hasta bloquear su mecanismo de enganche.

Compruebe visualmente que la palanca está en su sitio. Si la palanca no vuelve a su posición de bloqueo, verá "testigos" rojos alrededor de la misma.

Nota: *Si va a devolver una combinación de respaldos, entre ellos el respaldo central a la posición vertical, levante el respaldo central el último.*

AVISO

Después de devolver el asiento a la posición vertical hay que verificar el mecanismo de enganche y probarlo físicamente, a fin de comprobar que tanto la base como el respaldo del asiento están bloqueados, antes de conducir.

Además, asegúrese de que el reposacabezas de cada pasajero esté ajustado correctamente (la parte superior del reposacabezas debe estar por encima de la línea central de la cabeza).

AVISO

NO ajuste ninguna parte del asiento mientras el vehículo está en marcha.

El movimiento del vehículo puede hacer que el asiento desbloqueado se mueva inesperadamente, pudiendo causar lesiones.

Posición de acceso

Para entrar a la tercera fila de asientos, primero asegúrese de que el reposacabezas del asiento de segunda fila esté bajado del todo, y pliegue el asiento lateral pertinente en posición en forma de mesa.

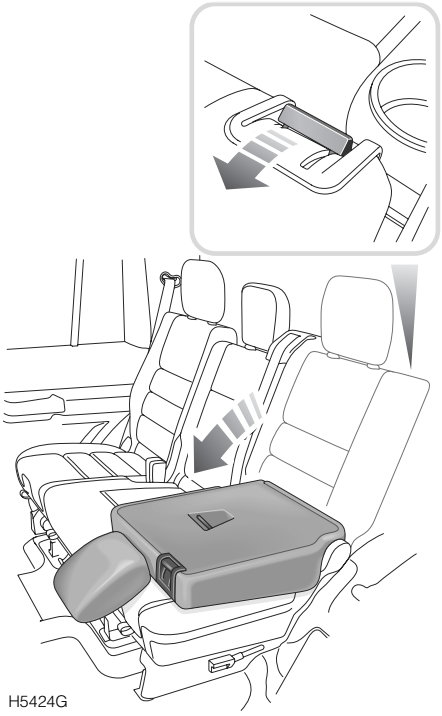

H5424G

H5425G

Para desbloquear el asiento e inclinarlo hacia adelante a la posición de acceso, tire hacia arriba de la palanca de acceso en el borde de la base del asiento.

Habiendo accedido al asiento, devuelva el asiento de segunda fila a la posición vertical.

Nota: *Si fuera necesario acceder a la tercera fila de asientos con el asiento lateral de segunda fila pertinente en posición de espacio de equipaje, devuelva dicho asiento a la posición en forma de mesa, antes de intentar moverlo a la posición de acceso.*

AVISO

El asiento(s) exterior de segunda fila no debe permanecer en posición de acceso (inclinado) mientras el vehículo está en marcha. El movimiento del vehículo podría hacer que el asiento caiga a la posición en forma de mesa.

Devolución de los asientos a la posición de plegado de mesa

Tire del asiento hacia abajo a la posición en forma de mesa.

AVISO

Cuando baje los asientos inclinados a su posición de bloqueo, asegúrese de que no queden objetos atrapados debajo.

Entonces la palanca de acceso engancha en su sitio. A fin de asegurarse de que lo ha hecho, investigue alrededor de la palanca. Si no está en su sitio, se ve un testigo rojo detrás de la palanca.

AVISO

Después de devolver el asiento a la posición vertical hay que verificar el mecanismo de enganche y probarlo físicamente, a fin de comprobar que tanto la base como el respaldo del asiento están bloqueados, antes de conducir.

El reposacabezas debe estar siempre desplegado mientras el asiento está desplegado.

Además, asegúrese de que el reposacabezas de cada pasajero esté ajustado correctamente (la parte superior del reposacabezas debe estar por encima de la línea central de la cabeza).

Saliendo del vehículo desde la tercera fila de asientos

Para salir del vehículo desde la tercera fila de asientos, hay que colocar el asiento de segunda fila pertinente en posición de acceso.

Empuje la palanca de suelta del respaldo hacia adelante, e incline el respaldo del asiento hacia adelante hasta ponerlo en posición en forma de mesa.

Tire de la correa (recuadro) e incline el asiento hacia adelante del todo a la posición de acceso.

AVISO

Cuando baje los asientos inclinados a su posición de bloqueo, asegúrese de que no queden objetos atrapados debajo.

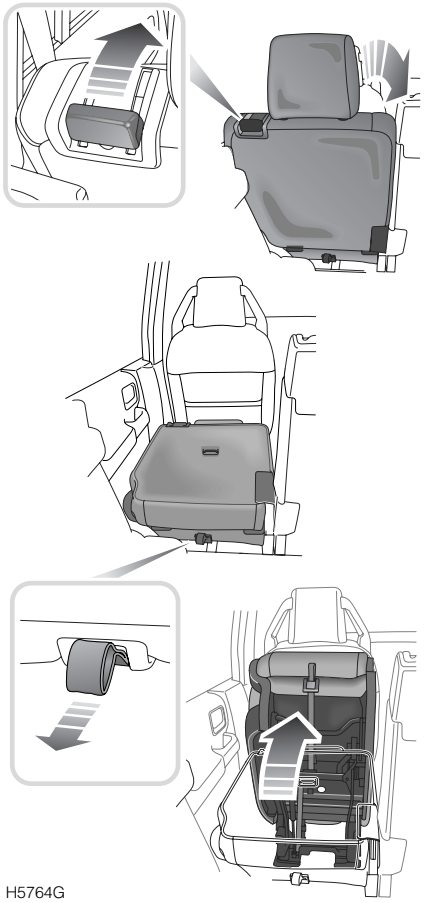

H5764G

ASIENTOS DE LA TERCERA FILA

La tercera fila de asientos puede plegarse a paño.

AVISO

Cuando pliegue el asiento hacia abajo, asegúrese de que no queden objetos debajo del mismo o en el hueco para los pies, porque eso podría causar la deformación permanente del asiento.

Cuando maneje los asientos, evite atraparse los dedos.

No devuelva los asientos a la posición vertical con la cubierta del espacio de equipaje alojada a nivel del piso.

En la tercera fila de asientos use sólo cubiertas homologadas por Land Rover.

Etiqueta del asiento

H5738G

Para plegar el asiento

1. Pulse el botón de suelta del reposacabezas, y pliegue el reposacabezas hacia abajo del todo.
2. Tire de la correa de suelta en la esquina trasera del cojín; éste se eleva accionado por un muelle. Pliegue el cojín 180° hacia adelante hasta engancharlo en su sitio.
3. Tire hacia arriba de la palanca de suelta del respaldo, y pliegue el respaldo del asiento hacia adelante hasta engancharlo en su sitio, para que forme parte del piso del espacio de equipaje.

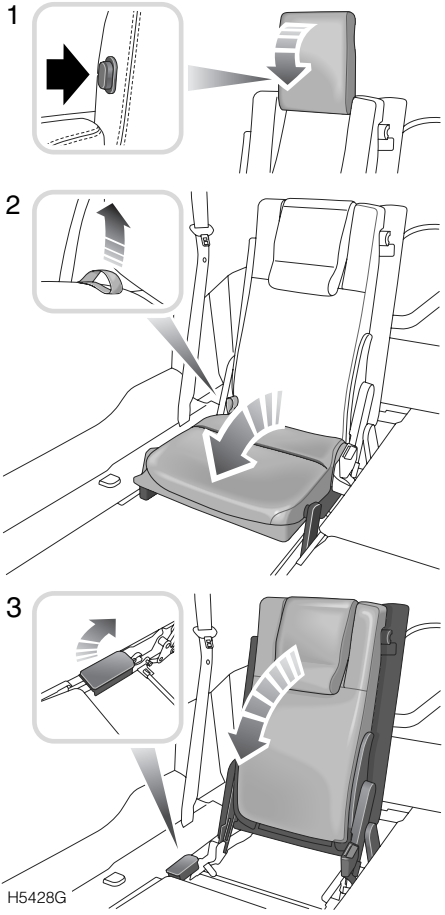

H5428G

Devolución del asiento a su posición vertical

1. Tire hacia arriba de la palanca de suelta del respaldo del asiento y levántelo a su posición vertical, asegurándose de que esté bien enganchado.
2. Desenganche el fiador del cojín, y tire del cojín hacia arriba. Vuelque el cojín a su sitio, asegurándose de que esté enganchado en el respaldo del asiento.
3. Levante el reposacabezas hasta engancharlo en su sitio.

AVISO

Cada vez que se ocupe el asiento de tercera fila, el reposacabezas debe estar desplegado.

Asegúrese de que el reposacabezas de cada pasajero esté ajustado correctamente (la parte superior del reposacabezas debe estar por encima de la línea central de la cabeza).

No ocupe el asiento antes de que esté plenamente desplegado.

Nota: *Cuando no se usen, los reposacabezas deben plegarse para mejorar la vista hacia atrás.*

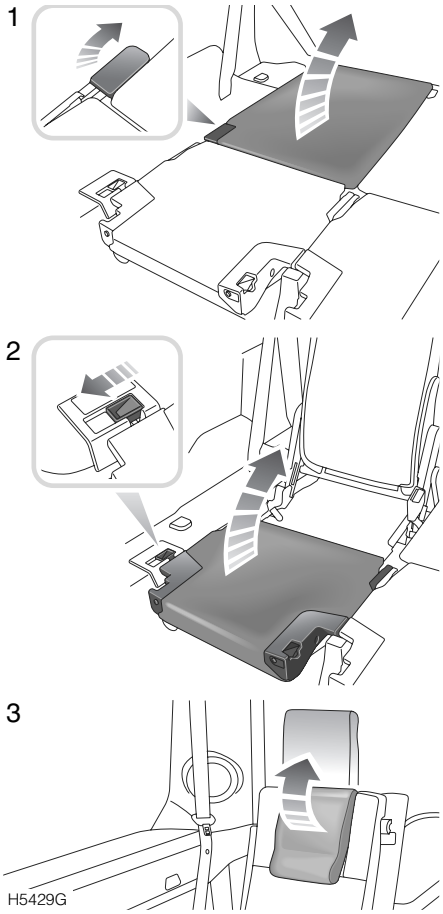

CINTURONES DE SEGURIDAD

El uso de los cinturones de seguridad delanteros y traseros es obligatorio en la mayoría de los países. El uso de cinturones de seguridad salva vidas. Para máxima protección, todos los ocupantes deben llevarlos puestos mientras el vehículo esté en marcha.

Se proveen cinturones de seguridad de regazo/hombro con carrete de inercia, tanto para los ocupantes de ambos asientos delanteros como para aquéllos de todos los asientos traseros.

El mecanismo del carrete de inercia de los cinturones de seguridad permite que los usuarios muevan la parte superior del cuerpo para alcanzar los mandos. El cinturón de seguridad se bloquea automáticamente si el cuerpo se mueve rápidamente, o en caso de frenada de emergencia.

Los conjuntos de cinturones de seguridad delanteros están provistos de pretensores. Los pretensores funcionan con los airbags como parte del Sistema de Retención Suplementario (SRS) de Airbags, vea **SRS DE AIRBAGS, 80**.

Testigo del cinturón de seguridad*

El Beltminder (recordatorio del cinturón de seguridad) funciona si al girar el interruptor de encendido a la posición "II", el cinturón del conductor sigue desabrochado.

En ciertos mercados la función recordatoria del cinturón de seguridad comprende además el asiento del acompañante, y se activa si el asiento está ocupado y el cinturón desabrochado.

Los avisos visuales y acústicos aplicables al Beltminder del conductor o del acompañante varían de un mercado a otro, a fin de satisfacer los requisitos de cada mercado. También pueden cambiar las señales de aviso, según el vehículo esté parado o cuando la velocidad del vehículo supera un umbral predeterminado (vea **TESTIGOS ACUSTICOS, 124**)

Nota: *Cuando se dispone de esta función, la colocación de objetos en el asiento del acompañante puede activar el sistema de aviso de cinturones de seguridad.*

MUJERES EMBARAZADAS

AVISO

Las mujeres embarazadas deben llevar el cinturón de seguridad bien puesto; es más seguro para la madre y el bebé.

Las mujeres embarazadas deben pasar el cinturón de regazo sobre las caderas debajo del bebé, y el cinturón diagonal sobre el hombro entre los senos y a un lado del bebé. Si tiene alguna duda, consulte a un médico.

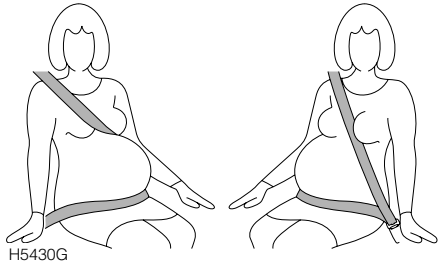

No interponga nada entre usted y el cinturón de seguridad para amortiguar el impacto en caso de accidente. Eso puede ser peligroso y reducir la efectividad del cinturón de seguridad.

SEGURIDAD DE LOS CINTURONES

AVISO

Los cinturones de seguridad están proyectados para que apoyen sobre la estructura ósea del cuerpo, y deben colocarse delante de la parte inferior de la pelvis, o delante de la pelvis, pecho y hombro, según el caso. Evite colocar la sección de regazo a lo ancho de la zona abdominal.

NO pase los cinturones de seguridad por encima de objetos duros o frágiles como plumas, llaves, gafas, etc.

Para que proporcionen la protección prevista, los cinturones de seguridad deben ajustarse lo más firmemente posible, sin que se sientan incómodos. Un cinturón flojo reduce en gran medida la protección del usuario.

NO permita que los ocupantes de los asientos delanteros viajen con el respaldo de su asiento muy reclinado hacia atrás. El máximo beneficio del cinturón de seguridad se obtiene con el respaldo del asiento inclinado hasta no más de 30° en relación a la posición vertical.

Evite contaminar la banda con ceras, aceites y productos químicos, y en especial el ácido de baterías. La limpieza puede realizarse con jabón suave y agua. Si el cinturón presenta señales de rozamiento, contaminación o daño, hay que cambiarlo.

AVISO

Cambie siempre el conjunto completo si ha soportado el esfuerzo de un impacto grave, aunque en el conjunto no se aprecie ningún daño.

Los cinturones de seguridad no deben colocarse con las bandas torcidas.

Cada conjunto de cinturón debe ser ocupado por una sola persona. Es peligroso poner el cinturón de seguridad alrededor de un niño sentado sobre el regazo de un adulto.

El usuario no debe hacer modificaciones o adiciones que pudieran impedir el funcionamiento de los dispositivos de ajuste del cinturón de seguridad, o el ajuste del conjunto de cinturón de seguridad para eliminar la holgura.

Si el cinturón de seguridad no se retrae, sino que permanece estática, consulte a su Concesionario/Servicio Autorizado Land Rover.

Cuando sea posible use los cinturones de seguridad para sujetar objetos de equipaje grandes que hayan de llevarse encima de los asientos. En caso de accidente, los objetos mal sujetos se convierten en proyectiles capaces de provocar lesiones graves.

Asegúrese de que se lleven correctamente puestos todos los cinturones de seguridad; un cinturón de seguridad mal colocado aumenta el riesgo de muerte o de lesiones graves en caso de colisión.

CINTURONES DE SEGURIDAD DELANTEROS

Colocación de los cinturones de seguridad

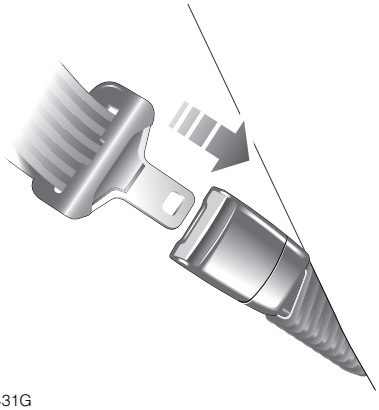

H5431G

Tire del cinturón por encima del hombro y por delante del pecho y, asegurándose de que la banda no esté torcida, meta la lengüeta metálica en la hebilla más próxima. Un "CLIC" indica que el cinturón ha quedado firmemente bloqueado.

Cómo desabrocharse el cinturón

Oprima el botón ROJO de la hebilla del cinturón de seguridad.

Ajuste del anclaje superior

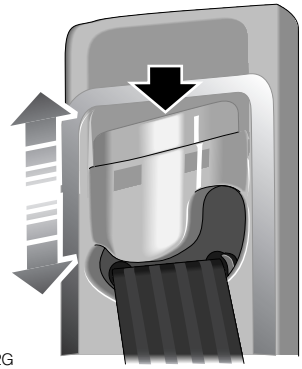

H5432G

La altura del anclaje superior de los cinturones de seguridad de ambos asientos delanteros es ajustable para brindar mayor comodidad y seguridad. Pulse hacia abajo (flecha en negrita) para desenganchar el fiador, entonces levante o presione hacia abajo para ajustar la altura del anclaje. Para obtener el máximo beneficio, el cinturón debe llevarse puesto siempre con la banda cruzando el hombro A MEDIA DISTANCIA ENTRE EL CUELLO Y EL EXTREMO DEL HOMBRO.

Antes de iniciar la marcha, cerciórese de que el anclaje esté enganchado en una de las posiciones de bloqueo.

Cuando sea posible, los ocupantes de asientos traseros deberán cambiar de posición para que el cinturón de seguridad cruce el hombro sin apretar el cuello.

AVISO

No lleve nunca puesta tan sólo la banda de regazo de un cinturón de seguridad de regazo/hombro, ni viaje sentado sobre la banda de regazo, llevando puesta sólo la banda de hombro. Ambas prácticas son sumamente peligrosas, y pueden aumentar el riesgo de lesiones graves.

CINTURONES DE SEGURIDAD DE LA SEGUNDA Y TERCERA FILA DE ASIENTOS

Los cinturones de seguridad de la segunda y tercera fila de asientos disponen de un mecanismo de bloqueo especial, que facilita la retención de asientos para niños. El procedimiento de instalación de un asiento para niños es este:

1. Introduzca el asiento para niños en el vehículo, enganche el cinturón de seguridad y sujete la hebilla de acuerdo con las instrucciones de montaje del fabricante.
2. Tire de la sección del hombro del cinturón para desenrollar toda la banda hasta el límite de su carrera. Esto engancha la función de bloqueo automático, que pasa a funcionar como trinquete y SOLO permite que la banda se retraiga.
3. Deje que el cinturón de seguridad se retraiga sobre el asiento para niños (un chasquido confirma que el trinquete está enganchado), mientras empuja firmemente el asiento para niños contra el asiento del vehículo.
4. Para asegurarse de que el cinturón de seguridad no ha quedado holgado, tire hacia arriba del cinturón del hombro inmediatamente encima del asiento para niños. Ahora el cinturón de seguridad está bloqueado, y el asiento para niños firmemente sujeto en su sitio.

Cuando desmonte el asiento para niños y deje que se retraiga toda la banda del cinturón de seguridad, su mecanismo de bloqueo vuelve a funcionar normalmente.

AVISO

Cuando transporte objetos grandes en los asientos, de ser posible use el mecanismo de bloqueo automático de los cinturones de seguridad para sujetarlos. En caso de accidente, los objetos mal sujetos se convierten en proyectiles capaces de provocar lesiones graves.

ASIENTOS TRASEROS: VEHICULOS DE 7 ASIENTOS

A fin de impedir que se dañen las hebillas de los cinturones de seguridad de los asientos traseros en vehículos de 7 asientos cuando éstos se encuentran plegados a paño, las hebillas son accionadas por un muelle para que se alojen en el cojín del asiento.

Para abrochar el cinturón tire de la hebilla hacia arriba del asiento, antes de introducir la lengüeta.

Un "CLIC" indica que el cinturón ha quedado firmemente bloqueado.

PRETENSORES DE CINTURONES DE SEGURIDAD

Los pretensores de cinturones de seguridad se activan en combinación con el SRS de airbags, proporcionando protección adicional en el caso de que el vehículo sufra un impacto frontal grave (vea **FUNCIONAMIENTO DEL SRS DE AIRBAGS, 84**). Los pretensores retraen automáticamente los cinturones de seguridad de los asientos delanteros. Esto reduce el huelgo en las secciones tanto horizontal como diagonal de los cinturones, reduciendo en consecuencia el desplazamiento hacia adelante del usuario del cinturón en el caso de una colisión frontal grave.

La luz de aviso del SRS de airbags en el cuadro de instrumentos le advertirá que hay una avería en los pretensores de cinturones de seguridad.

Si los pretensores fueron activados, los cinturones de seguridad seguirán funcionando como dispositivos de retención, y deberán llevarse puestos si el vehículo está en condiciones para continuar la marcha.

Nota: *Los pretensores de cinturones de seguridad son activados en caso de fuertes impactos laterales, frontales y vuelcos.*

AVISO

Los pretensores de cinturones de seguridad sólo son activados una vez, entonces DEBEN SER CAMBIADOS por un concesionario/servicio autorizado Land Rover. Si se omite sustituir los pretensores, será reducida la eficiencia de los sistemas de retención delanteros del vehículo.

Después de un choque, es imprescindible que los cinturones de seguridad y pretensores sean examinados y, si fuera necesario, reemplazados por un Concesionario/Servicio Autorizado Land Rover.

En consideración a la seguridad, se recomienda que el desmontaje o cambio de los asientos y cinturones de seguridad delanteros sea confiado a un concesionario/servicio autorizado Land Rover.

CUIDADO DE LOS CINTURONES DE SEGURIDAD

Examine regularmente la banda de los cinturones en busca de señales de rozamiento, cortes y desgaste; también preste especial atención al estado de los anclajes y ajustadores.

NO blanquee ni tiña la banda, y evite contaminarla con cera, aceite o productos químicos (vea **Cinturones de seguridad, 309**).

Prueba del carrete de inercia de los cinturones

- Teniendo puesto el cinturón de seguridad, tire bruscamente de la banda hacia arriba cerca de la hebilla. La hebilla debe quedar firmemente bloqueada.
- Con el cinturón desabrochado, saque la banda hasta el límite de su recorrido. Asegúrese de que se desenrolle libremente sin tirones o dificultades, entonces deje que el cinturón se retraiga COMPLETAMENTE.
- Desenrolle la banda parcialmente, sujete la lengüeta metálica y tire de ella rápidamente hacia adelante. El mecanismo debe bloquearse automáticamente, impidiendo que se pueda continuar desenrollando.

Si un cinturón de seguridad falla en alguna de estas pruebas, póngase inmediatamente en contacto con su Concesionario/Servicio Autorizado Land Rover.

AVISO

Cambie siempre un cinturón que presente señales de rozamiento o que haya soportado el esfuerzo de un impacto grave del vehículo.

Nota: *Si el vehículo se encuentra estacionado sobre terreno desnivelado, el mecanismo del cinturón de seguridad puede bloquearse. Esta no es una avería; para desbloquearlo, aflójelo ligeramente.*

Información de servicio

AVISO

NO intente prestar servicio, reparar, sustituir, modificar o manupular indebidamente cualquier parte del SRS de pretensores y airbags, o el cableado próximo a un pretensor o componente del SRS de airbags; eso podría dar lugar a la activación del sistema y ocasionar lesiones.

Además, contacte SIEMPRE con su concesionario/servicio autorizado Land Rover si:

- se infla un airbag.
- se activa un pretensor.
- se ha dañado la parte delantera o lateral del vehículo, pero el pretensor no ha sido disparado.

ASIENTOS PARA NIÑOS

Los cinturones de seguridad montados en su vehículo son para adultos y niños mayores. Por razones de seguridad, es muy importante que los bebés y niños menores de 12 años de edad se sujeten en un asiento de seguridad apropiado a su edad y talla (vea la tabla). Su concesionario/servicio autorizado Land Rover provee asientos para niños homologados para su vehículo.

Monte solamente un asiento para niños cuya instalación en su vehículo haya sido homologada, y asegúrese de que las instrucciones del fabricante sean observadas fielmente.

Para máxima seguridad los niños deben viajar siempre en la parte trasera del vehículo; se recomienda que NO ocupen el asiento del acompañante. No obstante, si fuera imprescindible que el niño viaje adelante, desplace el asiento contra su tope trasero y desactive el airbag accionando el interruptor situado en el extremo del salpicadero, vea **INTERRUPTOR DE DESACTIVACION DEL AIRBAG DEL ACOMPAÑANTE, 87**.

Sólo use un asiento de seguridad para niños homologado, apropiado a la edad y talla del niño.

Un bebé o niño llevado en brazos no es protegido como si viajara en un sistema de protección para niños.

En caso de accidente, un bebé o niño llevado en brazos de un adulto puede ser aplastado entre el interior del vehículo y una persona retenida.

El símbolo anterior fijado al pilar "B" del lado del acompañante de su vehículo, advierte contra la instalación en el asiento del acompañante de un asiento para niños dirigido HACIA ATRAS, si el vehículo equipa airbag para el acompañante.

AVISO

No monte un sistema de retención para niños en un asiento protegido por un airbag activo delante de él.

Al desplegarse, el airbag podría ocasionar lesiones graves o la muerte.

El lugar más seguro para un niño es un asiento para niños instalado en los asientos traseros.

AVISO

Texto original acorde con ECE R94.01.

¡Peligro extremo! No instale un asiento para niños dirigido hacia atrás en un asiento protegido por un airbag delante de él.

Grupo *Tal como se indica en el embalaje del asiento de seguridad para niños*	**0** = Hasta 10 kg (0 a 9 meses)	**0+** = Hasta 13 kg (0-18 meses)	**I** = 9 a 18 kg (9 meses a 4 años)	**II y III** = 15 a 36 kg (4 a 12 años)
Disposición de asientos				
Acompañante*	U*	U*	U*	U*
Vehículo de 5 asientos, trasero lateral	L	L	L	L
Vehículo de 5 asientos, trasero central	L	L	L	L
Vehículo de 7 asientos, segunda fila, lateral	U	U	U	U
Vehículo de 7 asientos, segunda fila, central	U	U	U	U
Vehículo de 7 asientos, tercera fila	X	X	UF	UF

U = Adecuado para los elementos de retención de categoría "universal", homologados para este grupo.
UF = Adecuado para los elementos de retención de categoría "universal" dirigidos hacia adelante, homologados para este grupo.
L = Adecuado para los elementos de retención para niños detallados a continuación.
X = No adecuado para niños en este grupo de pesos.
Grupo 0: Britax Cosy-Tot
Grupo 0+: Britax Cosy-Tot
Grupo I: Britax Duo Isofix
Grupos II y III: Britax Kid
* No monte nunca un asiento para niños en el asiento del acompañante, sin haber desactivado el airbag, vea **INTERRUPTOR DE DESACTIVACION DEL AIRBAG DEL ACOMPAÑANTE, 87**

AVISO

La información que aparece en la tabla es correcta a la hora de entrar en prensa. No obstante, puede cambiar la disponibilidad de los elementos de retención para niños. Para las recomendaciones más actualizadas, consulte a su Concesionario/Servicio Autorizado Land Rover.

Los cinturones de seguridad de la segunda y tercera fila de asientos disponen de un mecanismo de bloqueo especial, que ayuda a retener los asientos para niños, vea **CINTURONES DE SEGURIDAD DE LA SEGUNDA Y TERCERA FILA DE ASIENTOS, 72**.

En muchos países la ley establece cómo y dónde pueden sentarse los niños cuando viajen en un vehículo.

El conductor es responsable de cumplir con toda la reglamentación vigente en el país donde va a conducir el vehículo.

Use un asiento dirigido hacia adelante recién cuando el niño supere el peso mínimo de 9 kg, y pueda sentarse derecho por sí solo. Hasta la edad de dos años, la espina dorsal y cuello de un niño carecen del desarrollo suficiente para evitar lesiones en caso de impacto frontal.

ELEMENTOS DE RETENCION ISOFIX PARA NIÑOS (asientos de segunda fila)

En algunos mercados pueden comprarse sistemas para retención de niños acordes con la normativa de la Organización Internacional de Normas, y homologados para montar en su vehículo. Dichos elementos de retención, a diferencia de los asientos para niños convencionales, requieren la instalación de barras de anclaje en el asiento del vehículo para montar el mecanismo de bloqueo ISOFIX.

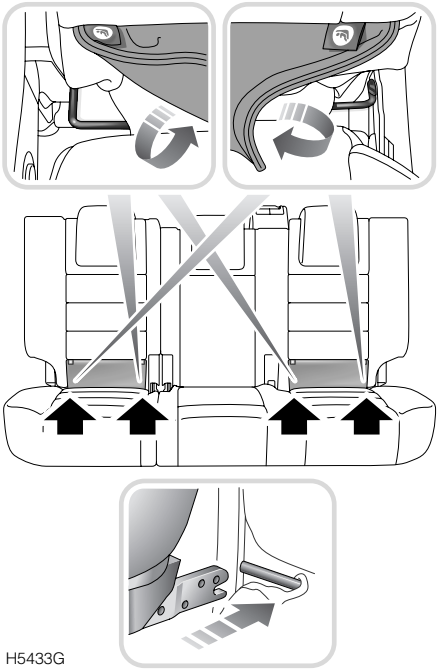

Vehículos de 5 asientos

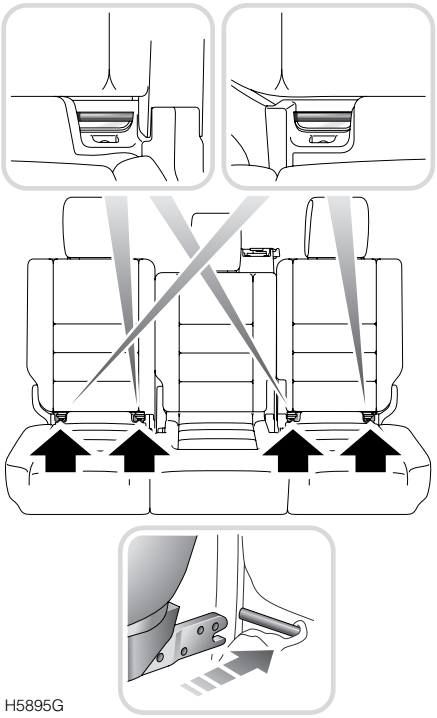

Vehículos de 7 asientos

Ambos asientos laterales de la segunda fila de su vehículo están equipados para llevar elementos de retención ISOFIX.

Cada asiento dispone de dos anclajes inferiores (ilustración anterior) y uno superior (ilustración siguiente), propios para sujetar elementos de retención Isofix para niños.

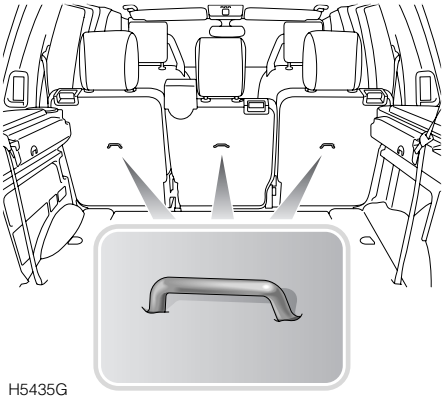

Nota: *Asegúrese siempre de que el anclaje superior, si hubiera, está debidamente sujeto y apretado, porque así brinda la máxima protección para el niño.*

AVISO

NO intente montar los elementos de retención ISOFIX en el asiento central: las barras de anclaje no fueron diseñadas para sujetar un elemento de retención ISOFIX en esa situación.

Montaje de elementos de retención ISOFIX para niños

Los elementos de retención ISOFIX para niños sólo deben montarse en los dos asientos exteriores de la segunda fila de asientos. Las barras de anclaje incorporadas en el bastidor del asiento trasero, permiten fijar firmemente los elementos de retención ISOFIX al asiento del vehículo en estas posiciones solamente.

Además, se montan dos barras de anclaje para amarre en la parte posterior de los asientos traseros, las cuales sirven para sujetar las correas de anclaje de los elementos de retención para niños.

Cuando monte elementos de retención ISOFIX para niños, observe siempre las instrucciones provistas por el fabricante de dichos elementos.

Una vez instalado el elemento de retención ISOFIX, se le recomienda probar la firmeza de la instalación antes de sujetar al niño. Intente torcer el elemento de retención lateralmente, y tirar de él en dirección opuesta al asiento del vehículo; entonces compruebe si los anclajes siguen firmemente sujetos en su sitio.

AVISO

Si el elemento de retención no fue correctamente anclado, existe un significativo riesgo de que el niño resulte lesionado en caso de colisión o frenada de emergencia.

Estos anclajes fueron diseñados para soportar sólo las cargas impuestas por elementos de retención para niños correctamente montados. Por ningún motivo se destinarán a la fijación de cinturones de seguridad para adultos, correajes o para sujetar otros artículos o equipos al vehículo.

LISTAS DE COMPROBACION DE ELEMENTOS DE RETENCION ISOFIX PARA NIÑOS

Elementos de retención no ISOFIX para niños

Consulte la lista de comprobación cada vez que viaje un niño en el vehículo:

- Observe cuidadosamente las instrucciones provistas por el fabricante del sistema de retención.
- Use siempre los elementos de retención para niños que correspondan, y en cada viaje ajuste el correaje de cada niño.
- Evite vestir un niño con ropa voluminosa, y no coloque ningún objeto entre el niño y el sistema de retención.
- Compruebe con regularidad el ajuste del asiento para niños, y cambie el asiento o correaje si acusaran señas de desgaste.
- Asegúrese de que no quede ningún huelgo en el cinturón de seguridad para adultos.
- Ningún asiento para niños es completamente a prueba de niños. Convenza al niño que desista de jugar con la hebilla o correaje.
- No deje nunca un niño desatendido en el vehículo.
- Active las cerraduras de seguridad para niños de las puertas traseras, vea **CERRADURAS DE SEGURIDAD PARA NIÑOS, 47**.
- No permita que un niño salga del vehículo por el lado en que haya tráfico.
- De un buen ejemplo a los niños: póngase siempre el cinturón de seguridad.

Elementos de retención ISOFIX para niños

Consulte la lista de comprobación cada vez que viaje un niño en el vehículo:

- **Cuando instale el asiento ISOFIX, sujete siempre la correa superior.**
- Observe cuidadosamente las instrucciones provistas con el asiento para niños.
- Siempre de al asiento ISOFIX un tirón final, para asegurarse de que los anclajes inferiores están bien sujetos.
- Use siempre elementos de retención para niños de tipo correcto, y cada vez que viaje un niño ajuste su correaje.
- Asegúrese de que el asiento sea apto para soportar el peso del niño.
- Evite vestir un niño con ropa voluminosa, y no coloque ningún objeto entre el niño y el sistema de retención.
- Compruebe el ajuste del asiento para niños con regularidad, y cambie el correaje si da señas de desgaste.
- Ningún asiento para niños es completamente a prueba de niños. Convenza a los niños que desistan de jugar con la hebilla o correaje.
- No deje nunca un niño desatendido en el vehículo.
- Active las cerraduras de seguridad para niños de las puertas traseras, vea **CERRADURAS DE SEGURIDAD PARA NIÑOS, 47**.
- No permita que un niño salga del vehículo por el lado en que haya tráfico.
- De un buen ejemplo a los niños: póngase siempre el cinturón de seguridad.

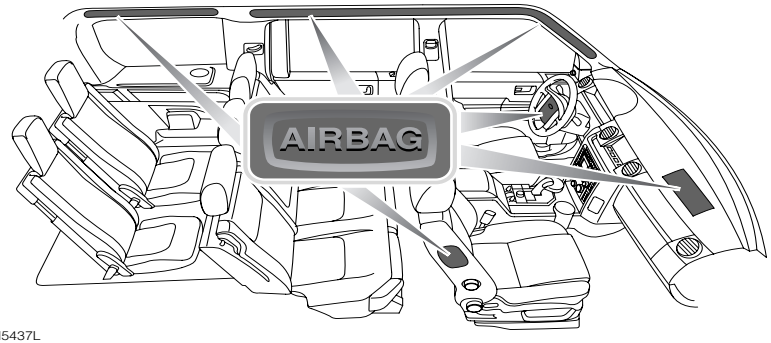

H5437L

SRS DE AIRBAGS

El sistema de retención suplementario (SRS) de airbags comprende airbags delantero y laterales del tórax y de la cabeza para el conductor y su acompañante, y airbags laterales de cabeza para los ocupantes de asientos laterales de la segunda fila y los ocupantes de la tercera fila de asientos (vea las situaciones de airbags en la ilustración). Las mismas se indican con la palabra "AIRBAG" en el guarnecido.

AVISO

El airbag es un sistema de retención suplementario, que proporciona protección ADICIONAL sólo en casos de choque fuerte: NO elimina la necesidad de usar el cinturón de seguridad. Para protegerse al máximo en todas las situaciones de choque, hay que usar un cinturón de seguridad.

Siempre que los ocupantes estén correctamente sentados con los cinturones de seguridad bien puestos, los airbags proporcionan protección adicional a las zonas del pecho y de la cara de los ocupantes de asientos delanteros, si el vehículo sufre un impacto frontal fuerte, y también al costado del cuerpo más próximo al impacto si se produce un choque lateral fuerte.

En caso de choque lateral o vuelco, los ocupantes de los asientos delanteros y asientos laterales traseros reciben protección adicional al costado de la cabeza más próximo al impacto.

Nota: *El inflado y desinflado de los airbags delanteros y laterales del tórax sucede muy rápidamente, y no protege contra los efectos de los impactos secundarios que puedan ocurrir. Los airbags de cabeza se desinflan más lentamente, de modo que proporcionan protección adicional contra impactos secundarios o vuelcos.*

Nota: *Los ocupantes discapacitados que requieran la modificación del vehículo, deberán contactar con un Concesionario/Servicio Autorizado Land Rover antes de proceder con alguna modificación. La modificación no autorizada del vehículo o de sus componentes puede invalidar su garantía.*

Etiquetas de aviso de airbags

H5900L

Los parasoles del conductor y acompañante llevan impresa información de advertencia sobre los airbags.

Luz de aviso del SRS de airbags

Una luz de aviso en el cuadro de instrumentos advierte si el SRS de airbags está averiado, vea **Luces de aviso, 118**. Encargue siempre la comprobación del SRS de airbags a un concesionario/servicio autorizado Land Rover, si se presenta cualquiera de los siguientes síntomas:

- La luz de aviso no se enciende al girar la llave de contacto a la posición "II".
- La luz de aviso no se apaga dentro de cuatro segundos, aproximadamente, después de girar la llave de contacto a la posición "II".
- La luz de aviso se enciende después de arrancar el motor, o durante la marcha del vehículo.

Obstrucción de los airbags

AVISO

No permita que los pasajeros obstruyan el funcionamiento de los airbags con sus pies, rodillas, otra parte de su cuerpo u otros objetos apoyados contra o cerca de un módulo de airbag.

NO sujete ni posicione artículos contra o cerca del guarnecido de techo, los guarnecidos de pilares "A", "B" y "C", respaldos de asientos o de la tapa de un airbag, que pudieran estorbar el inflado del airbag o bien, en caso de inflarse el airbag, pudieran ser lanzados hacia el interior del vehículo y lesionar a los ocupantes.

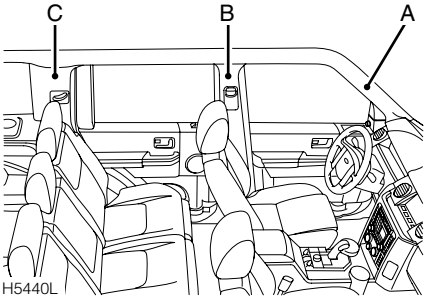

A fin de asegurar el correcto despliegue de los airbags, es imprescindible que se evite la intervención de obstrucciones entre el airbag y el ocupante. A continuación se dan unos ejemplos del tipo de obstrucción capaz de impedir el correcto funcionamiento de los airbags, o que podría poner en peligro la seguridad personal, en caso de desplegarse un airbag:

- Accesorios montados en la tapa de un airbag o apoyados sobre ella, incluso; el guarnecido de techo, los guarnecidos de pilares "A", "B" y "C", y respaldos de los asientos delanteros.
- Bolsos de mano u otros objetos depositados sobre la tapa de un airbag.
- Pies, rodillas u otra parte del cuerpo en contacto con, o cerca de, la tapa de un airbag.
- Cabeza, brazos o cualquier parte del cuerpo en contacto con, o cerca de, un airbag lateral del tórax.
- Prendas de vestir o colgados del asidero fijado al techo.
- Ropa o cojines puestos sobre la parte del asiento delantero que contiene el airbag.
- Cubiertas de asientos accesorias no homologadas sobre un asiento delantero; en especial, cubiertas de asientos no diseñadas para usar con airbags laterales. Si tiene alguna duda, consulte con su concesionario/servicio autorizado Land Rover.

Disposición de asientos

AVISO

A fin de reducir al mínimo el riesgo de lesiones accidentales causadas por el inflado de airbags, hay que usar los cinturones de seguridad en todo momento. Además, tanto el conductor como su acompañante deben ajustar su asiento para conseguir el máximo alejamiento práctico de los airbags delanteros. Los ocupantes de asientos delanteros y traseros exteriores además deben mantener una separación entre el costado del vehículo y la parte superior de su torso y su cabeza, a fin de permitir el libre inflado del airbag lateral de tórax, en el caso de los ocupantes de asientos delanteros, y de los airbags laterales de cabeza en el caso de pasajeros delanteros y traseros.

A fin de proporcionar la óptima protección en caso de un impacto grave, los airbags deben desplegarse muy rápidamente.

Al inflarse, el airbag puede raspar la piel de la cara y causar otras lesiones, si el ocupante está demasiado cerca del airbag a la hora de su despliegue.

FUNCIONAMIENTO DEL SRS DE AIRBAGS

En caso de sufrir el vehículo un choque, la unidad de control de airbags vigila el régimen de deceleración ocasionado por el impacto para determinar si procede inflar los airbags.

El funcionamiento del SRS de airbags depende del régimen de cambio de velocidad del habitáculo del vehículo, a consecuencia de un choque. Las circunstancias en que se producen colisiones (por ejemplo velocidad del vehículo, ángulo del impacto, tipo y tamaño del objeto golpeado) varían considerablemente, y afectan el régimen de deceleración en consecuencia.

Nota: *El SRS de airbags no fue proyectado para funcionar a consecuencia de choques traseros, impactos frontales o laterales menores; tampoco funciona a consecuencia de frenadas bruscas o de la marcha sobre caminos bacheados.*

De esto se desprende que el coche puede sufrir daños superficiales significativos, sin que se desplieguen los airbags. En otras circunstancias los airbags se despliegan aunque el daño estructural sufrido es relativamente pequeño.

Despliegue en dos fases

Los airbags delanteros se despliegan en dos fases, según la severidad del choque frontal. La unidad vigila el régimen de deceleración durante el impacto.

Durante un impacto frontal moderadamente fuerte, los airbags se inflan lo suficiente para proteger a los ocupantes de los asientos delanteros y reducir la posibilidad de que resulten lesionados.

Durante un impacto frontal grave, los airbags se inflan por completo para proporcionar la máxima protección.

El airbag se infla casi instantáneamente con mucha fuerza, y simultáneamente produce un ruido fuerte. El airbag inflado, junto con el sistema de retención de cinturones de seguridad, limita el movimiento del ocupante y reduce la verosimilitud de que sufra lesiones a la cabeza y a la parte superior del torso.

Al inflarse el airbag, despide un polvo fino. Esto no indica una avería. No obstante el polvo puede irritar la piel y, si entra en los ojos, heridas o abrasiones cutáneas, habrá que lavarlos con todo cuidado. Después de inflarse, los airbags delanteros y del costado del tórax se desinflan inmediatamente (los airbags para protección del costado de la cabeza se desinflan lentamente). Esto crea un efecto de amortiguamiento gradual para el ocupante, y asegura además que la visión delantera del conductor no es reducida.

AVISO

Después del inflado algunos componentes del airbag están calientes; NO los toque hasta que se hayan enfriado.

Precaución: Si se va a montar un sistema de teléfono no homologado, asegúrese de que el instalador esté enterado del sistema SRS.

DESPLIEGUE DE LOS AIRBAGS

Airbags frontal y lateral del tórax

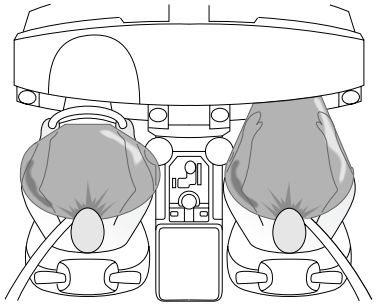

H5442L

Nota: *Los airbags sólo se despliegan cuando es preciso que complementen la capacidad de retención de los cinturones de seguridad delanteros.*

En caso de un choque frontal grave, se desplegarán ambos airbags delanteros. En caso de un choque lateral grave, sólo se inflarán los airbags laterales del tórax y el airbag de protección lateral de cabeza, del lado del vehículo que sufrió el impacto. No obstante, también puede presentarse una situación de choque en que se despliegan simultáneamente un juego de airbags laterales y ambos airbags delanteros, o en que los airbags delanteros y laterales responden separadamente a consecuencia de un impacto secundario, sucedido después del choque inicial.

AVISO

Al inflarse el airbag puede causar rozaduras en el rostro y otras lesiones. Pueden reducirse los efectos perjudiciales del inflado del airbag, asegurándose de que los ocupantes del asiento delantero lleven el cinturón de seguridad colocado y que estén sentados correctamente con el asiento desplazado hacia atrás hasta donde sea práctico.

Mantenga una separación entre la parte superior de su torso y el costado del vehículo, a fin de que los airbags laterales del tórax puedan inflarse sin obstáculos.

NO se asome a la ventanilla.

Protección de la cabeza contra impactos laterales

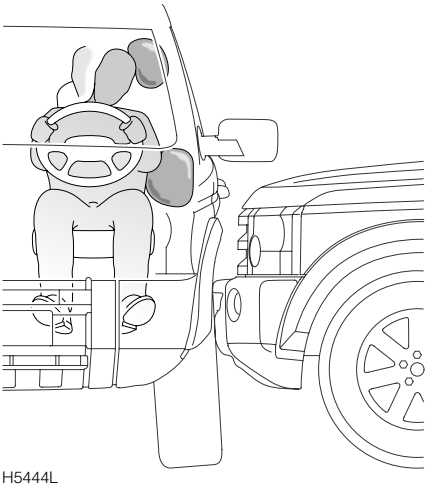

H5444L

AVISO

Para que los airbags de protección de la cabeza contra impactos laterales se desplieguen correctamente, el guarnecido de techo y el guarnecido del pilar "A" deben estar intactos y montados correctamente. Todo daño o fijación sospechosa deberá remitirse a un concesionario/servicio autorizado Land Rover para que lo examine.

Los airbags para protección de la cabeza contra impactos laterales fueron diseñados para proteger la cabeza sólo en caso de choque lateral grave o vuelco. NO se inflan sólo a consecuencia de impactos frontales o traseros.

Los módulos de protección lateral de la cabeza están situados detrás del guarnecido de techo y guarnecido de pilar, encima de las puertas. En caso de choque lateral grave, el airbag se infla y sale de detrás del guarnecido de techo y del pilar. El airbag que protege la cabeza contra impactos laterales permanece inflado más tiempo que los otros airbags, a fin de brindar protección adicional a la cabeza, en caso de que el vehículo sufra un impacto secundario/vuelco.

INTERRUPTOR DE DESACTIVACION DEL AIRBAG DEL ACOMPAÑANTE

Interruptor

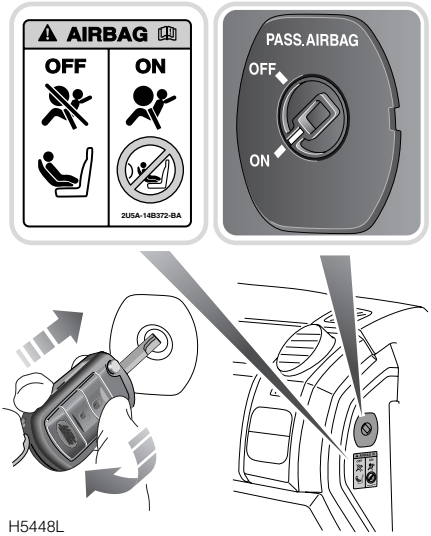

H5448L

Si fuera necesario montar un elemento de retención para niños en el asiento del acompañante, hay que desactivar el airbag con el interruptor situado en el extremo del salpicadero, del lado del acompañante. El interruptor sólo es accesible cuando la puerta del acompañante está abierta.

Dicho interruptor se acciona con la llave de contacto.

Cuando monte un elemento de retención para niños adelante, asegúrese de que el interruptor de llave esté en posición de DESCONEXION.

AVISO

No monte un sistema de retención para niños en un asiento protegido por un airbag activo delante de él.

El despliegue del airbag puede causar lesiones graves o la muerte.

El lugar más seguro para los niños es un sistema de retención instalado en los asientos traseros.

Luz de aviso del estado operacional

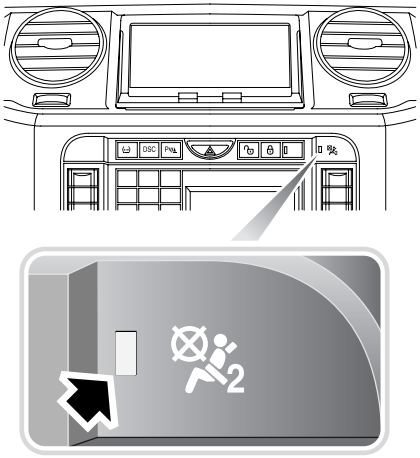

H5751G

La luz de aviso del estado operacional del airbag del acompañante es de forma rectangular, y se ilumina de color amarillo al desactivar el airbag del acompañante, poniendo su interruptor en posición de DESCONEXION.

Una vez desactivado el airbag, la luz de aviso permanece apagada hasta que se gire la llave de contacto a la posición "II".

Airbag desactivado

H5451G

Cuando monte un elemento de retención para niños en el asiento del acompañante, use la llave de contacto para poner el interruptor de desactivación del airbag en posición de DESCONEXION.

Cuando conecte el encendido (posición "II"), asegúrese de que se encienda la luz del estado operacional en el salpicadero, indicando que el airbag del acompañante NO se encuentra en estado operacional.

Si se enciende continuemente la luz de aviso del SRS de airbags en el cuadro de instrumentos, significa que el sistema está averiado, vea **Luces de aviso, 118**.

Desmonte el elemento de retención para niños del asiento delantero, y consulte a su Concesionario/Servicio Autorizado Land Rover.

AVISO

Cuando consulte la luz del estado operacional del airbag, asegúrese de que la llave de contacto esté en posición "II".

Airbag activado

H5452G

Cuando el asiento del acompañante es ocupado por un adulto, asegúrese de que el interruptor de desactivación del airbag esté en posición de CONEXION.

Esto asegura que en caso de choque el airbag funcionará como es debido.

Asegúrese de que con el encendido conectado (posición "II"), la luz del estado operacional en el cuadro de instrumentos está APAGADO, indicando que el airbag del acompañante se encuentra en estado operacional.

Etiqueta del interruptor del airbag

H5453G

La etiqueta que aparece arriba está situada al lado del interruptor de desactivación del airbag del acompañante, y en ella se explica el funcionamiento del interruptor.

AVISO

Para evitar posibles lesiones, NUNCA use un elemento de retención para niños en la parte delantera del vehículo, a no ser que el airbag del acompañante esté DESCONECTADO.

Para asegurarse de que el sistema de retención de adultos funcione como es debido, compruebe que el airbag del acompañante esté CONECTADO

El lugar más seguro para un niño en su vehículo es un asiento trasero.

INFORMACION DE SERVICIO

AVISO

NO intente prestar servicio, reparar, sustituir, modificar o manupular indebidamente cualquier parte del SRS de airbags o cableado próximo a un componente del SRS de airbags; eso podría dar lugar a la activación del sistema y ocasionar lesiones.

Además, contacte SIEMPRE con su concesionario/servicio autorizado Land Rover si:

- se infla un airbag.
- la parte delantera o lateral del vehículo está dañada, aunque el airbag no se haya inflado.
- cualquier parte de la tapa del módulo de airbag da señales de daño o agrietamiento.
- se daña un guarnecido que contiene un airbag: respaldo de asiento delantero, guarnecido de techo o guarnecidos de pilares.

Precaución: Los componentes que constituyen el sistema SRS son sensibles a la interferencia eléctrica o física, cualquiera de las cuales puede dañar fácilmente el sistema y ocasionar el accionamiento imprevisto o una avería del airbag.

AVISO

Para su seguridad, se le recomienda encargar siempre a un concesionario/servicio autorizado Land Rover cualquiera de los trabajos siguientes:

- **El desmontaje o reparación de cualquier cable o componente próximo a cualquiera de los componentes del SRS, incluidos el volante, la columna de dirección, guarnecido de puertas, guarnecido de techo, cuadro de instrumentos y salpicadero.**
- **El montaje de equipos electrónicos, como un teléfono móvil, un receptor-transmisor de radio o un equipo de sonido.**
- **La modificación del frente o costado del vehículo, incluidos el parachoques y el chasís.**
- **La fijación de accesorios en el frente o costado del vehículo.**

Cambio de propietario

Cuando venda el vehículo, no olvide informar al nuevo propietario de que tiene un SRS de airbags.

En caso de desguace del vehículo; los airbags sin inflar son potencialmente muy peligrosos y deben desplegarse en un medio controlado antes de desguazar el vehículo.

AJUSTE DEL VOLANTE DE DIRECCION

AVISO

NO ajuste la posición del volante de dirección mientras el vehículo está en marcha. ¡Eso es extremadamente peligroso!

La posición del volante de dirección puede ajustarse en dos direcciones.

Mueva la palanca situada debajo del volante de dirección hacia abajo a tope (vea el recuadro).

Ajuste el volante de dirección en altura y en alcance.

Para bloquear, mueva la palanca hasta su tope superior.

AVISO

Asegúrese de que la palanca esté subida a tope. Si la palanca no está bien apretada, el volante puede moverse accidentalmente.

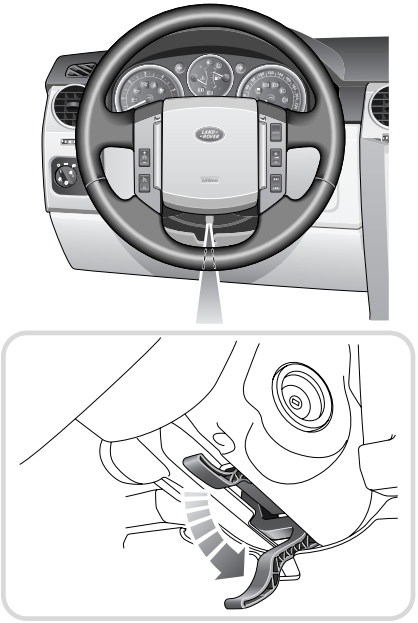

H5454L

RETROVISORES EXTERIORES

Precaución: Los objetos reflejados en los retrovisores exteriores pueden parecer más alejados que en realidad.

Ajuste de retrovisores

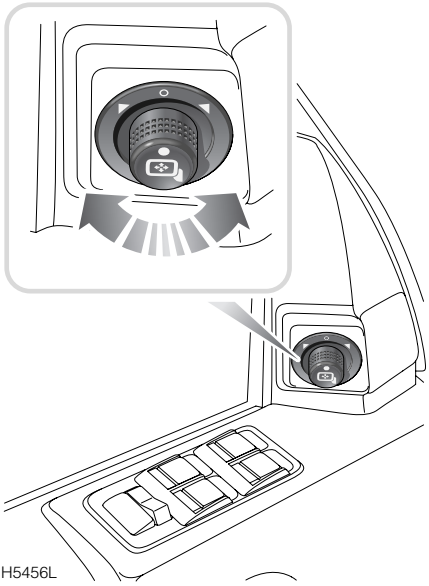

Gire el pomo para seleccionar el retrovisor izquierdo o el derecho.

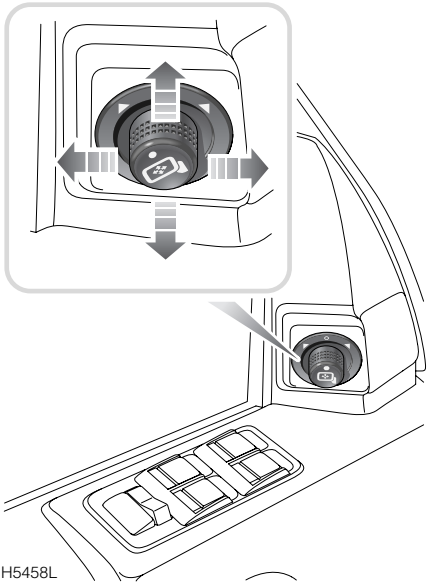

Estando la llave de contacto en posición "I" o "II", empuje el pomo en la dirección apropiada para inclinar el cristal del retrovisor hacia arriba/abajo/izquierda o derecha.

Los retrovisores de puerta tienen elementos térmicos integrales, que despejan el hielo o vaho del cristal. Los mismos funcionan automáticamente con el interruptor de encendido en posición "II", y se regulan según la temperatura exterior y el estado del limpiaparabrisas.

Nota: *En vehículos provistos de asiento del conductor con memoria, se pueden almacenar hasta tres posiciones de retrovisores exteriores por cada una de las tres llaves de contacto posibles, vea* ***FUNCION DE MEMORIA DEL ASIENTO DEL CONDUCTOR*, 56***

Plegado del cuerpo del retrovisor

Los retrovisores de puerta se pliegan hacia adelante o hacia atrás, en caso de sufrir el vehículo un impacto. También pueden plegarse en dirección a las ventanillas laterales, a la posición de "alojamiento".

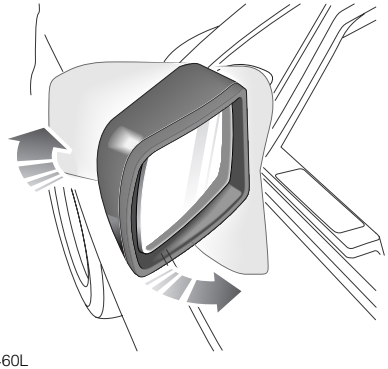

H5460L

Uso manual: En ciertos vehículos, esta operación puede realizarse a mano, empujando físicamente el cuerpo de cada retrovisor en dirección a las ventanillas laterales.

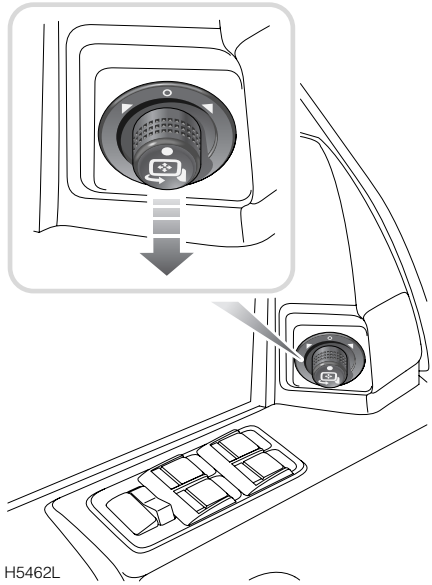

H5462L

Funcionamiento eléctrico:* Estando el pomo giratorio en la posición central, empújelo hacia abajo para plegar los retrovisores. Para desplegar los retrovisores, empuje el pomo hacia abajo de nuevo.

Si uno de los retrovisores fuera accidentalmente golpeado fuera de su sitio (dejando un retrovistor en posición de alojamiento y el otro en posición normal), habrá que accionar el mando nuevamente para resincronizarlos.

Inclinación automática del retrovisor*

Los vehículos con memoria del asiento del conductor cuentan con una función preestablecida, según la cual los retrovisores de puerta se inclinan al seleccionar marcha atrás, a fin de que el conductor pueda ver el bordillo.

Al activar esta función por primera vez con Ajustes, vea **SELECCION DE AJUSTES OPCIONALES, 100**, los retrovisores se inclinan a una posición preestablecida. El grado de inclinación se programa observando la secuencia siguiente:

1. Introduzca la llave de contacto y gírela a la posición "II".
2. Ajuste el asiento y los retrovisores exteriores a la posición correcta, y cumpla una rutina de almacenamiento en memoria.
3. Seleccione marcha atrás: los retrovisores se inclinarán al nivel preajustado.
4. Ajuste los retrovisores a la posición inclinada.
5. Siga la secuencia de almacenamiento en memoria.
6. El centro de mensajes (si hubiera) visualiza "Inclina Retrovis Almacenada".
7. El cuadro de instrumentos emite un solo pitido.

*Esta función puede ser activada o desactivada por un Concesionario/Servicio Autorizado Land Rover. Vea **SELECCION DE AJUSTES OPCIONALES, 100**.*

MANDOS EN EL SALPICADERO

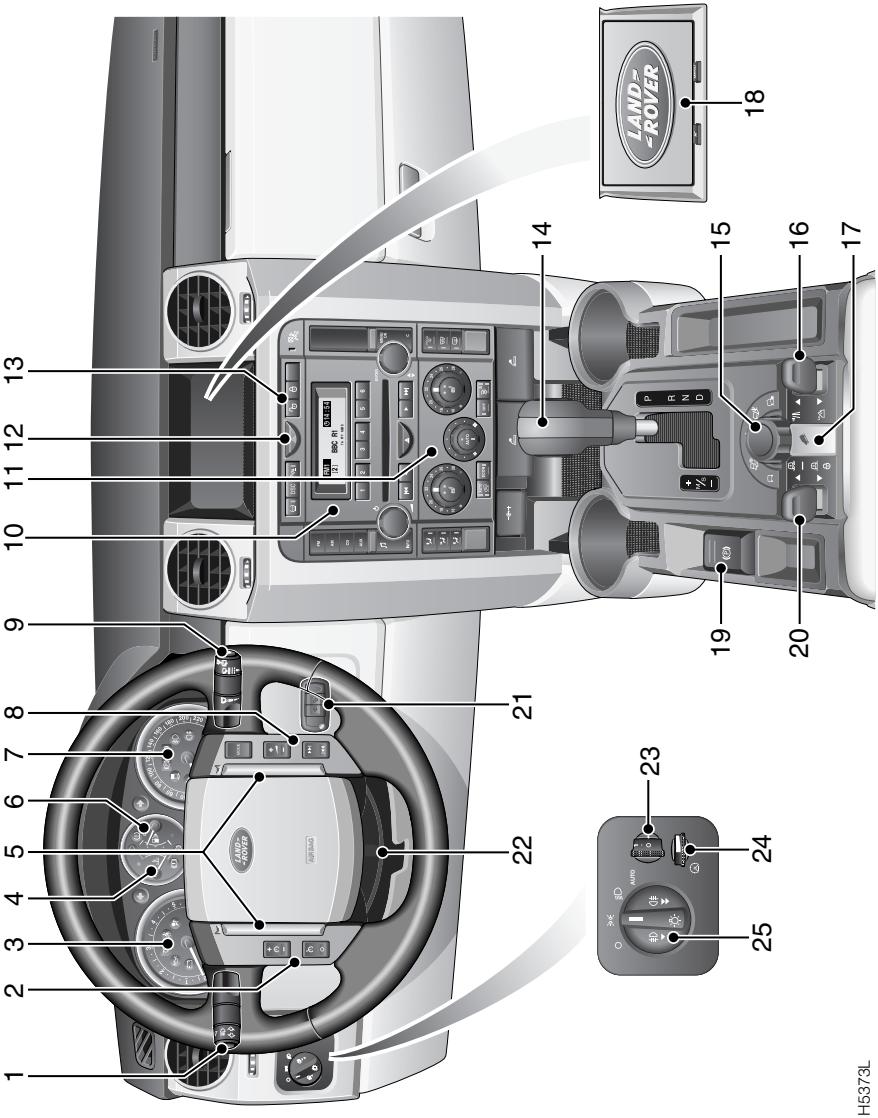

LEYENDA DE LOS MANDOS DEL SALPICADERO

1. Mandos de faros y luces intermitentes de dirección
2. Interruptores del programador de velocidad
3. Tacómetro
4. Indicador de temperatura
5. Botones de bocina
6. Indicador de combustible
7. Velocímetro
8. Mandos a distancia del equipo de sonido
9. Mandos de lavado/barrido
10. Pantalla/mandos del equipo de sonido
11. Mandos del calefactor/aire acondicionado
12. Interruptor de luces de emergencia
13. Interruptor de bloqueo/desbloqueo de puerta
14. Selector de velocidades
15. Mando del Terrain Response™*
16. Interruptor de la caja de transferencia
17. Interruptor de control de descenso de pendientes
18. Pantalla de visualización
19. Mando del freno de mano eléctrico
20. Interruptor de suspensión neumática
21. Interruptor de arranque
22. Ajuste de la columna de dirección
23. Nivelación manual de faros
24. Regulador de luminosidad
25. Interruptor principal de luces

Nota: *La especificación y ubicación exacta de los mandos puede variar según los requisitos del país y de un vehículo a otro.*

CUADRO DE INSTRUMENTOS

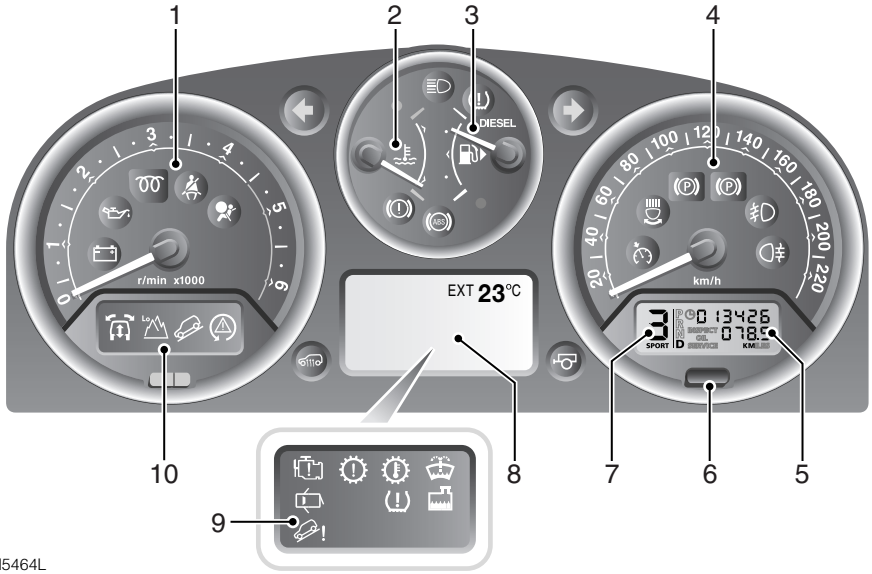

1. Tacómetro

Indica la velocidad del motor en revoluciones por minuto (x 1000). En condiciones de conducción normales, el motor funciona con mayor eficiencia entre 2000 y 3000 rpm.

2. Indicador de temperatura

A temperatura de funcionamiento normal, la aguja se sitúa en el punto medio entre los segmentos ROJO y AZUL del indicador (la posición exacta varía según las condiciones atmosféricas).

Si la aguja sube del punto medio, el refrigerante del motor se está calentando demasiado. Si la aguja pasa al sector ROJO y se enciende la luz de aviso ROJA DENTRO del indicador, el motor podría resultar gravemente dañado (en estas circunstancias, puede apagarse el aire acondicionado y reducirse el rendimiento del motor para minimizar la carga del motor).

H5467G

Detenga el vehículo tan pronto como la seguridad lo permita, pare el motor y deje que se enfríe. Si la anomalía persiste, solicite ayuda especializada antes de continuar.

3. Indicador de combustible

Al girar la llave de contacto a la posición "II", la aguja sube rápidamente para indicar el nivel del combustible en el depósito.

Cuando en el depósito de vehículos de gasolina sólo queden 12 litros de combustible, se enciende la luz de aviso AMARILLA de bajo nivel de combustible en el indicador de combustible.

H5468G

El combustible restante representa una autonomía de 80 km.

La pequeña flecha visible al lado del símbolo de un surtidor de combustible en el indicador, señala el lado del vehículo en que se encuentra el tapón de repostaje: un recordatorio útil, que le ayuda a posicionar el vehículo del lado correcto del surtidor antes de repostar.

AVISO

No deje NUNCA que se agote el combustible de estos vehículos, porque el consecuente fallo del encendido podría destruir el convertidor catalítico.

4. Velocímetro

Indica la velocidad de marcha.

5. Cuentakilómetros totalizador y parcial

Indica la distancia total recorrida, y además la distancia recorrida en el viaje más reciente **VISUALIZACION DEL CUENTAKILOMETROS TOTALIZADOR, 116**.

6. Mando de puesta a cero del cuentakilómetros parcial

Con la llave de contacto en posición "II", la pulsación de este botón pone el cuentakilómetros parcial a cero.

7. Visualización de la posición del selector de velocidades

En vehículos con transmisión automática, se visualiza la posición actual del selector de velocidades. Con cajas de cambios manuales, se visualiza la velocidad acoplada en la caja de cambios. Para más información, vea **VISUALIZACION DEL SELECTOR DE VELOCIDADES, 116**.

8. Centro de mensajes principal

Visualiza todos los mensajes de aviso e información. Para más información relacionada con mensajes y sus significados, remítase a **CENTRO DE MENSAJES PRINCIPAL, 102**.

9. Cuadro de luces de aviso

Para información sobre luces de aviso, vea **LUCES DE AVISO, 118**.

10. Cuadro de luces del tacómetro

Visualiza luces del estado de cuatro sistemas.

SELECCION DE AJUSTES OPCIONALES

Se pueden seleccionar varias funciones del vehículo para satisfacer ciertos requisitos personales. Las mismas pueden ser establecidas por el conductor.

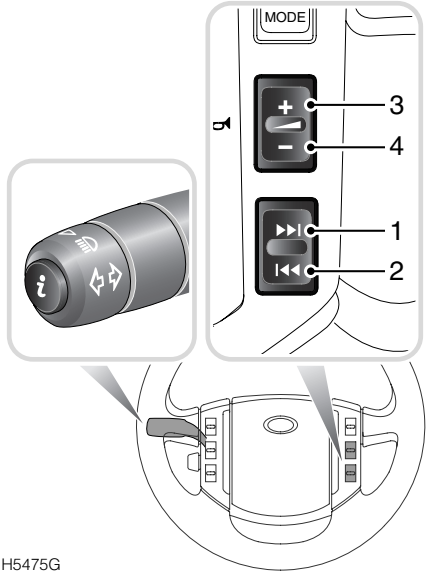

H5475G

Con la llave de contacto en cualquier posición, pero estando el vehículo parado y la pantalla en blanco, una breve pulsación (menos de dos segundos) del botón "i" en el extremo de la palanca de luces intermitentes de dirección, presenta la visualización de AJUSTES.

Una vez visualizada esta pantalla, la pulsación del botón 1 da acceso al menú de opciones que se pueden personalizar.

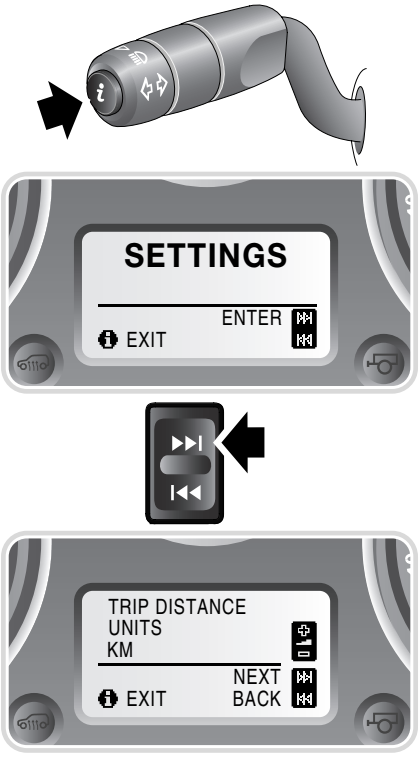

H5476G

Para desplazarse por el menú de Ajustes, pulse los botones 1 o 2, y seleccione opciones pulsando los botones 3 o 4.

Cuando termine de hacer los ajustes, una breve pulsación (menos de dos segundos) del botón de INFO lo devuelve a la pantalla del ordenador de a bordo.

Opción de ajustes

AJUSTES	OPCIONES
DISTANCIA VIAJE UNIDADES (cuentakilómetros)	MILLAS/KM
CONSUM COMBUST UNIDADES	MPG l/100 km Km/l
TEMPERATURA EXTERIOR	° C o ° F
TESTIGO DE SOBREVELOCIDAD	Apagado 20 a 250 km/h o 15 a 140 mph en fracciones de 5 unidades (Unidades establecidas como distancia de viaje)
RETARDO FAROS APAG	30/60/120/240 segundos
CERR PORT AUT (bloqueo relacionado con la velocidad)	Activo/inactivo
INCLINA RETROVIS	Activo/inactivo
ENTRADA FACIL	Activa/inactiva
RESTAURAR CONFIG PREDET	SI/NO

Confirmación de opciones seleccionadas

Una vez cambiadas las opciones en Ajustes, pulse el botón de Info nuevamente para almacenar los ajustes y salir.

Nota: *Si el vehículo es movido mientras se estén cambiando las opciones de Ajustes, el sistema impide nuevas entradas hasta que el vehículo esté nuevamente inmóvil.*

Memoria de llaves

Todas las selecciones hechas en Ajustes son almacenadas en la memoria del vehículo. Las opciones se relacionan con el mando a distancia usado durante el procedimiento.

Esta selección es recordada la próxima vez que se desbloquee el vehículo con ese mando a distancia.

CENTRO DE MENSAJES PRINCIPAL

H5477SPA

El centro de mensajes principal visualiza mensajes de aviso e información para el conductor.

Se visualizan al detectarse una avería, y también al apagarse el interruptor de encendido. Se pueden visualizar mensajes hasta 3 minutos después de sacar la llave de contacto, pulsando el interruptor de control del sistema.

Los mensajes se clasifican según su nivel de prioridad, y se agrupan en las siguientes categorías.

Mensajes de aviso críticos

Los mensajes de advertencia críticos son acompañados de un aviso acústico, y el mensaje puede ser acompañado del símbolo en el manual. NO desatienda estos mensajes ¡TOME MEDIDAS CORRECTIVAS INMEDIATAMENTE! Estos mensajes se visualizan continuamente mientras el encendido está conectado, y siguen visualizados mientras persista la avería.

Mensajes de aviso e información

Los mensajes de aviso no son críticos, pero deben atenderse con cierta urgencia. Serán acompañados de un sonido de aviso cada vez que se visualice el mensaje.

NO desatienda estos mensajes: TOME MEDIDAS CORRECTIVAS CON LA MAYOR BREVEDAD POSIBLE.

Los mensajes de aviso se visualizan durante 20 segundos, aproximadamente. Si hay pendientes otros mensajes de aviso, el tiempo de visualización es reducido a 2 segundos, aproximadamente.

Los mensajes de información se visualizan cuando son pertinentes, y también al conectarse y desconectarse el interruptor de encendido. Cuando el mensaje requiere que el conductor haga algo, TOME MEDIDAS CORRECTIVAS CON LA MAYOR BREVEDAD POSIBLE.

Los mensajes se visualizan en orden de importancia, teniendo prioridad los mensajes críticos.

MENSAJES DEL CENTRO DE MENSAJES

La tabla siguiente contiene los mensajes que pueden aparecer en el Centro de Mensajes. Debido a que en distintos mercados obran distintos criterios, ciertos mensajes carecen de validez en su vehículo y por eso no aparecen.

Mensaje	Significado	Acción?
AAA.A M BBB.B M C.C Mph D.D Mpg	Información del ordenador de a bordo.	
FALLO AIRBAG	Avería en el sistema de retención suplementario.	Busque ayuda inmediatamente.
CONSUMO MEDIO. RESTAURACIÓN DE MPG L/100 KM	Información del ordenador de a bordo.	
VELOCIDAD MEDIA RESTAURACIÓN DE MILLAS KM	Información del ordenador de a bordo.	
IMPOSIBLE EDITAR SOBRE LA MARCHA	El conductor ha intentado acceder al menú de Ajustes del Cliente cuando el vehículo estaba en marcha.	Pare el vehículo antes de acceder al menú de Ajustes del Cliente.
PRECAUCION FRENO DE MANO ECHADO	El freno de mano ha sido aplicado con el vehículo en marcha.	Sólo use esta función en caso de emergencia.
PRECAUCION RIESGO DE TOCAR SUELO CON SUSPENSION A ALTURA NORMAL	Visualizado cuando el sistema Terrain Response habría normalmente provisto el perfil de fuera de carretera, pero el conductor ha bajado el vehículo manualmente (o el sistema no puede elevar el vehículo).	Eleve la suspensión manualmente al perfil de fuera de carretera, si fuera posible y apropiado.
COMPROB PRESION TODOS NEUMATICOS	Mensaje de advertencia, la presión en uno de los neumáticos en servicio bajó al primer umbral de aviso.	Compruebe la presión de los neumáticos.

Centro de mensajes

Mensaje	Significado	Acción?
COMPROBAR LIQUIDO FRENOS	El líquido de frenos en el depósito está debajo del nivel recomendado.	Busque ayuda inmediatamente.
COMPROBAR PASTILLAS FRENO	El desgaste de las pastillas de freno ha excedido del límite de servicio.	Busque ayuda inmediatamente.
COMPROBAR PRESION RUEDA REPUESTO	La presión del neumático de repuesto bajó al umbral de aviso.	Compruebe la presión de la rueda de repuesto.
FALLO INDICADOR STMA REFRIGERAC	Bajo nivel de refrigerante	Restituya el nivel del refrigerante del motor. Si el problema persiste, consulte a su concesionario/servicio autorizado.
CONTROL VELOC CANCELADO	El conductor ha desactivado el Programador de Velocidad.	Nada
CONDUCT CANCELA CONTROL VELOC		
CONTROL VELOC NO DISPONIBLE	Avería del sistema o parámetros de funcionamiento fuera del umbral de funcionamiento del Programador de Velocidad.	
CONTROL VELOC NO PERMITIDO		
CONTROL VELOC VEL EST xxx km/h		
INCLINA RETROVIS ALMACENADA	Sistema de memoria: confirmación de que la memoria ha almacenado la información del conductor.	Nada.
INTERVENC DEL CONDUCTOR		
EXCES VEL CONDUC ACTIV/DESACTIV	Información del ordenador de a bordo.	Nada.

Centro de mensajes

Mensaje	Significado	Acción?
PUERTA CONDUCTOR ABIERTA	Puerta del conductor abierta o no cerrada del todo.	Cierre la puerta del conductor.
DSC APAGADO	Sistema no disponible: desactivado por el conductor.	Para seleccionarlo de nuevo, pulse el interruptor de DSC.
AVERIA DEL SISTEMA MOTOR	El sistema de gestión del motor registra una avería grave: tal vez note una reducción del rendimiento.	Evite marchar a alta velocidad, y consulte a su Concesionario/Servicio Autorizado Land Rover.
SISTEMA MOTOR SERVICIO REQUERIDO	El plazo de servicio pertinente ha vencido, y hay que prestar servicio a su vehículo.	Encárguelo a la mayor brevedad posible.
ABROCHAR CINTURONES SEGURIDAD	Asiento ocupado y cinturón de seguridad no abrochado.	Abróchese el cinturón de seguridad.
PRESION NEUMAT DELANTERO IZDO NO CONTROLADA	Posible pérdida de la transmisión de RF, o pila de sensor averiada.	Busque ayuda inmediatamente.
PRESION NEUMAT DELANTERO IZDO DEMASIADO ALTA	Presión de un neumático en servicio demasiado alta, umbral alcanzado.	Ajuste a la presión correcta cuanto antes.
PRESION NEUMAT DELANTERO IZDO MUY BAJA	La presión de un neumático en servicio ha bajado al umbral de aviso.	Ajuste a la presión correcta cuanto antes.
HIERBA NIEVE GRAVILLA	Si deja el pomo giratorio en esta posición, activará el programa especial realzado del Terrain Response.	Nada.
HIERBA NIEVE GRAVILLA PROGRAMA SELECC	El pomo giratorio ha permanecido en una posición durante más de dos segundos, y ha sido activado el programa especial de Hierba Gravilla Nieve.	Nada.

Centro de mensajes

Mensaje	Significado	Acción?
FALLO EN HDC SISTEMA NO DISPONIBLE	Avería del sistema.	Conduzca con cuidado y no intente descender cuestas pronunciadas. Busque ayuda inmediatamente.
HDC NO DISPONIBLE EN ESTA MARCHA	El HDC no funciona porque se ha seleccionado una velocidad incorrecta. El HDC está en plenas condiciones de funcionamiento en 1ª y marcha atrás con transmisión manual, y 1, R y D con transmisión automática en gama ALTA. Funciona en todas las velocidades seleccionadas manual y automáticamente en gama BAJA.	Si requiere el HDC, seleccione la velocidad correcta. En gama BAJA, el HDC funciona en todas las velocidades seleccionadas manual y automáticamente.
HDC NO DISPONIBLE VELOC DEMAS ALTA	HDC no disponible, umbral de velocidad superado. La velocidad máxima de funcionamiento del HDC es de 50 km/h, la velocidad máxima de selección del HDC es de 80 km/h.	Reduzca la velocidad del vehículo.
HDC DESACTIVADO	HDC desactivado por el conductor, el sistema Terrain Response o umbral de velocidad superado.	Nada.
HDC TEMPORALMENT NO DISPONIBLE REFRIGERAC STMA	HDC desactivado mientras se enfría el sistema de frenos.	Antes de intentar el descenso de cuestas pronunciadas, espere hasta que desaparezca el mensaje.
REGIMEN MOTOR ALTO PARA REFRIGERAC	El régimen de giro motor aumenta para mejorar la refrigeración y/o el rendimiento del aire acondicionado.	Nada.
MARCHA LARGA/CORTA SELECCIONADA	Avisa al conductor que la caja de transferencia ha seleccionado la gama ALTA/BAJA.	Nada.

Centro de mensajes

Mensaje	Significado	Acción?
LUCES INTERIORES APAGADAS	Las luces de cortesía se controlan manualmente, y no se encienden al abrirse una puerta.	Nada
LUCES INTERIORES AUTOMATICAS	Todas las luces de cortesía han sido ACTIVADAS.	Nada
PILA LLAVE BAJA COLOQUE LLAVE EN CONTACTO PARA CARGAR	Pila del mando a distancia descargada.	Introduzca la llave en el interruptor de encendido, y ponga el motor en marcha para cargar la pila del mando a distancia.
NIVEL BAJO REFRIGERANTE	El refrigerante en el depósito de expansión está debajo del nivel recomendado.	Rellene de la mezcla correcta de anticongelante y agua en la primera oportunidad. Si el problema persiste, consulte a su Concesionario/Servicio Autorizado Land Rover.
LIQ LAVADO BAJO	El volumen de líquido lavacristales ha bajado de 1 litro.	Rellene el depósito del lavacristales.
MEMORIA 1/2/3 ALMACEN/SELECC	Sistema de memoria: confirmación de que la memoria ha sido almacenada/seleccionada.	Nada.
BARRO-RODERAS	Si deja el pomo giratorio en esta posición, activará el programa especial realzado del Terrain Response.	Nada.
BARRO-RODERAS SELECCIONADO	El pomo giratorio ha sido dejado en una posición durante más de dos segundos, y se activó el programa especial de Barro Roderas.	Nada.
CICLO ADAPTACION FRENO DE MANO ACTIVO	Un técnico ha solicitado un ciclo de adaptación.	Si no se necesita, la restauración del encendido cancela la función.

Centro de mensajes

Mensaje	Significado	Acción?
FALLO FRENO MANO	Confirma la luz de aviso amarilla: tal vez no estén activas las funciones del freno de mano eléctrico.	Busque ayuda especializada.
FALLO FRENO MANO NO FUNCIONA DESENGANCHE AUTO	La función de desenganche al iniciar la marcha está inactiva.	Use el desenganche manual.
FALLO FRENO MANO SISTEMA NO FUNCIONAL	Confirma la luz de aviso roja: las funciones del freno de mano eléctrico están inactivas.	Busque inmediatamente ayuda especializada.
FALLO FRENO MANO PARA RETENER VEH RETIRAR LLAVE Y ECHAR FRENO MANO	El freno de mano eléctrico ha perdido la información de velocidad del vehículo.	Siga las instrucciones de estacionamiento del vehículo.
FRENO DE MANO DESACTIV PULSAR EL INTERRUPTOR PARA ECHARLO	Se ha detectado una operación de desenganche de emergencia.	Una vez corregidas las averías originales, pulse el interruptor para reactivar el freno de mano eléctrico.
FALLO BLOQUEO ESTACIONAMIENTO ECHAR FRENO MANO	La función de bloqueo de estacionamiento de la transmisión está inactiva, debido a que la caja de transferencia está fuera de gama ALTA o BAJA.	Busque ayuda inmediatamente.
PISAR PED FRENO Y PULSAR INTERRUPT FRENO MANO PARA SOLTARLO	Se ha detectado el desenganche del interruptor, sin contacto con el pedal de freno.	Siga las instrucciones para lograr un desenganche manual.
PISAR PED FRENO O EMBRAGUE Y PULSAR INTERRUPT FRENO MANO PARA SOLTARLO	Se ha detectado el desenganche del interruptor, sin contacto con el pedal de freno.	Siga las instrucciones para lograr un desenganche manual.

Centro de mensajes

Mensaje	Significado	Acción?
CAMBIO PROGRAMA EN CURSO	Existen condiciones que imposibilitan temporalmente la selección de un nuevo programa. Esto puede deberse a la actividad del ABS o DSC, o al sobrecalentamiento de los diferenciales electrónicos.	Tenga paciencia. Si las condiciones cambian dentro de 60 segundos, se activa el programa seleccionado. Si el mensaje es ocasionado por el sobrecalentamiento de los diferenciales electrónicos, tardará más tiempo pero habrán otros mensajes sobre el particular. Una vez enfriados los diferenciales y desaparecido el mensaje, intente reseleccionar el programa especial que requiera.
AUTONOMÍA MILLAS KM	Información del ordenador de a bordo.	
SE RECOMIENDA SELECCIONAR MARCHA CORTA CON PROGRAMA BARRO RODERAS	La gama BAJA suele ser mejor para el programa especial de Roderas de Barro.	Seleccione la gama BAJA, si fuera necesario.
SE RECOMIENDA SUBIR LA SUSPENSION A ALT SOBRE TERRENO CON MUCHO LODO	En roderas profundas conviene elevar el vehículo al perfil fuera de carretera. Esto sucede automáticamente en gama BAJA, pero hay que hacerlo manualmente si se usa el programa de barro/roderas en gama ALTA.	Eleve la suspensión manualmente al perfil de fuera de carretera.
SE RECOMIENDA ARRANCAR EN 2ª/3ª EN SUPERFICIES RESBALADIZAS	En condiciones resbaladizas puede convenir iniciar la marcha en una velocidad más alta que de costumbre.	Seleccione la segunda/tercera velocidad.
RENDIMIENTO MOTOR REDUCIDO		

Centro de mensajes

Mensaje	Significado	Acción?
RESTABL ALTURA SUSPENSION SI NO HAY OBSTACULOS	Suspensión todavía en modo extendido.	Compruebe si no hay obstáculos frente al vehículo. Si el camino está despejado, seleccione la suspensión que requiera.
ARRASTRE EN ROCAS	Si deja el pomo giratorio en esta posición, activará el programa especial realzado del Terrain Response.	Nada.
ARRASTRE EN ROCAS SELECCIONADO	El pomo giratorio ha sido dejado en una posición durante más de dos segundos, y se activó el programa especial de Avance Lento sobre Rocas.	Nada.
ARENA	Si deja el pomo giratorio en esta posición, activará el programa especial realzado del Terrain Response.	Nada.
ARENA SELECCIONADO	El pomo giratorio ha permanecido en una posición durante más de dos segundos, y ha sido activado el programa especial de Arena.	Nada.
SELEC MARCHA CORTA PARA ACTIVAR ARRASTRE EN ROCAS	El vehículo no está en gama BAJA, de modo que no se puede activar el Avance lento sobre rocas.	Si necesita el Avance Lento Sobre Rocas, seleccione la gama BAJA.
SELECC P MUERTO PARA CAMBIO DE MARCHA	Avisa al conductor de que no se puede cambiar de gama sin seleccionar el punto muerto de la transmisión.	Seleccione punto muerto.
AMINORE MARCHA O EL VEHICULO SE BAJARA/ELEVARA	El vehículo se bajará/elevará automáticamente al aumentar la velocidad.	Reduzca la velocidad o acepte el cambio de perfil.
PROGRAM ESPECIAL DESCONECTADO	Ha desactivado un programa especial del Terrain Response, y ahora se ha activado el programa general.	Nada.
VEL DEMAS ALTA PARA CAMBIO DE MARCHA	El conductor ha solicitado un cambio de gama con la velocidad del vehículo demasiado alta.	Reduzca la velocidad a 40 km/h con transmisión automática, o a 20 km/h con transmisión manual.

Mensaje	Significado	Acción?
SUSPENSION BLOQUEADA EN ALTURA DE ACCESO	Perfil de acceso seleccionado.	Nada.
SUSPENSION CERRAR PUERTA PARA CAMBIAR ALT	La suspensión neumática no puede cambiar de altura, porque una de las puertas está abierta.	Cierre todas las puertas.
FALLO SUSPENSION	Se ha detectado una avería en el sistema de suspensión neumática. El sistema tal vez funcione normalmente.	Busque ayuda inmediatamente.
FALLO SUSPENSION VEL MAX 50 km/h (VEL MAX 30 mph)	Se ha detectado una avería mayor en el sistema de suspensión neumática. La altura no puede ser controlada.	Conduzca lentamente hasta que la avería pueda ser reparada.
FALLO SUSPENSION SOLO ALTURA NORMAL	Se ha detectado una avería en el sistema de suspensión neumática. Sólo se consigue el perfil normal.	
FALLO SUSPENSION PARAR CON PRECAUCION PARAR MOTOR	Avería de un componente importante.	Pare el vehículo inmediatamente y solicite ayuda.
SUSPENSION EN MODO EXTENDIDO	La carrocería del vehículo se ha atascado sobre un obstáculo, y subirá automáticamente.	Nada.
SUSPENSION BLOQUEADA EN ALTURA DE ACCESO	Modo de recogimiento seleccionado y suspensión bloqueada.	Nada.
SUSPENSION ALTURA NORMAL SELECCIONADA	Perfil normal seleccionado.	Nada.
SUSPENSION VEL DEMAS ALTA PARA CAMBIAR ALT	Se ha pedido un cambio de perfil, pero ha sido impedido porque la velocidad es demasiado alta.	Reduzca la velocidad del vehículo.

Centro de mensajes

Mensaje	Significado	Acción?
SUSPENSION ARRANQUE MOTOR PARA ELEV VEHIC	El perfil del vehículo sólo puede elevarse con el motor en marcha.	Ponga el motor en marcha.
SUSPENSION VEHIC ELEVANDOSE LENTAMENTE	El vehículo se eleva lentamente porque el depósito está vacío. (Se visualiza sólo si el tiempo de elevación supera 12 segundos. Esta NO es una avería del sistema).	Nada.
SUSPENSION ELEVARA CUANDO SE ENFRIE STMA	El compresor de la suspensión neumática se está enfriando. La elevación continuará cuando el compresor se enfríe.	Espere hasta que la suspensión ha cumplido la secuencia de elevación.
COMPROBACION SISTEMA EN CURSO	Rutina de diagnóstico interna del cuadro de instrumentos.	Nada.
FALLO SISTEMA ALGUNOS PROGRMS NO DISPONIBLES	Algunos programas especiales del Terrain Response no funcionan, porque el sistema está averiado.	Tenga cuidado fuera de carretera, porque tal vez no funcione el programa del Terrain Response que necesite. Encargue la inspección y reparación del vehículo.
FALLO SISTEMA PROGRAMAS ESPEC NO DISPONIBLE	El vehículo sufre de una avería que impide el funcionamiento de los programas especiales del Terrain Response.	Tenga cuidado cuando conduzca fuera de carretera, porque no funciona ninguno de los programas especiales del Terrain Response. Encargue la inspección y reparación del vehículo.
TERRAIN RESPONSE PROGRAMAS ESPEC DESCONEX	Si deja el pomo giratorio del Terrain Response en esta posición, activará el programa general y desactivará todo programa especial activo del Terrain Response.	Nada.

Mensaje	Significado	Acción?
REMOLQUE CONECTADO ALT SOBRE TERRENO NO SELECCIONADA AUTOMATICAM	Mensaje de advertencia que el vehículo no ha seleccionado el perfil de fuera de carretera, porque se está usando el enchufe del remolque.	Si el vehículo lleva un remolque no haga nada, porque tal vez no sea seguro elevar el vehículo al perfil de fuera de carretera. Si la conexión eléctrica no es para un remolque sino que para otra cosa, por ejemplo un bastidor para transporte de bicicletas, el vehículo puede elevarse manualmente al perfil de fuera de carretera. Si no hay nada conectado, habrá que examinar el enchufe en busca de averías.
TRANSMISION FALLO	Avisa al conductor que la transmisión automática está averiada.	Busque ayuda inmediatamente.
TRANSMISION AVERIA Y SOBRECALENTAMIENTO	Avisa al conductor que se ha producido una avería en la transmisión automática, y que su temperatura es demasiado alta.	Busque ayuda inmediatamente.
TRANSMISION AVERIA CIERTAS MARCHAS DISPONIB	Avisa al conductor que la transmisión automática está averiada, y que su rendimiento podría ser afectado.	Busque ayuda inmediatamente.
FALLO TRANSMISION PARAR CON PRECAUCION	Avisa al conductor que se ha producido una avería en el diferencial trasero electrónico.	Detenga el vehículo en cuanto pueda hacerlo sin peligro.
FALLO FALLO TRACC REDUCIDA	Avisa al conductor que se ha producido una avería en el sistema de control de la caja de transferencia.	Reduzca la velocidad y solicite ayuda cuanto antes. ***Nota:*** *El rendimiento fuera de carretera decaerá.*
TRANSMISION RECALENTAMIENTO REDUCIR VELOCIDAD	La temperatura del diferencial trasero ha alcanzado, o está alcanzando, el umbral de sobrecalentamiento.	Reduzca la velocidad y solicite ayuda cuanto antes.
FALLO TRANSMIS CAMBIO DE GAMA INDISPONIBLE	Avisa al conductor que una avería impide cambios de gama en la caja de transferencia.	Reduzca la velocidad y solicite ayuda cuanto antes.

Mensaje	Significado	Acción?
TRANSMISION TRACCION REDUCIDA	Avería del módulo de control de la caja de transferencia.	Reduzca la velocidad y solicite ayuda cuanto antes.
AUTONOMÍA VELOCIDAD MEDIA. CONSUMO MEDIO.	Información del ordenador de a bordo.	Nada.
CUENTAKILÓMETROS PARCIAL RESTAURACIÓN DE MILLAS KM	Información del ordenador de a bordo.	Nada.

INDICADOR DE INTERVALOS DE SERVICIO

H5478G

Al girar el interruptor de encendido a la posición "I", la pantalla visualiza la distancia a recorrer antes del servicio siguiente. En el sector izquierdo aparece el tipo de servicio necesario. Un signo menos antes de la distancia indica que el intervalo de servicio ha sido excedido en la distancia indicada.

Al cabo de cinco segundos, aproximadamente, la pantalla vuelve a indicar la distancia total recorrida.

La cuenta descendente en distancia es controlada por el sistema de gestión del motor, y se ajusta automáticamente según las condiciones de marcha y estilo de conducción.

Nota: *Cuando termine cada servicio, el Concesionario/Servicio Autorizado Land Rover restaura la visualización del kilometraje, para que comience la cuenta descendente hasta el próximo servicio.*

H5479G

Si se pulsa el botón de control de comprobación del sistema antes de transcurrir los cinco segundos, aparece un símbolo de reloj y la fecha del próximo servicio (dd.mm.aa), en lugar de la función de cuenta descendente. Aparece durante cinco segundos más.

Si la fecha de servicio/inspección vence antes de que la función de cuenta al revés alcance cero, se visualiza el símbolo de reloj durante cinco segundos al comienzo de cada secuencia de arranque, a fin de comunicar al conductor que debe comprobar los requisitos de servicio del vehículo.

VISUALIZACION DEL SELECTOR DE VELOCIDADES

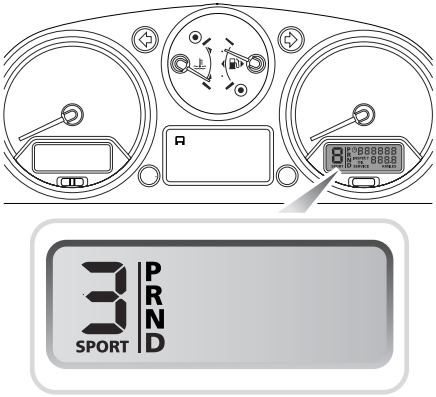

H5480G

Esto indica la posición actual de la palanca de cambios, e indica la selección de la gama BAJA.

La luz de aviso de gama BAJA destella (en la esquina superior derecha de la pantalla) mientras la caja de transferencia cambia de gama, y permanece encendida mientras se encuentra seleccionada la gama BAJA. El centro de mensajes principal también confirma el cambio de gama.

VISUALIZACION DEL CUENTAKILOMETROS TOTALIZADOR

H5481G

Con la llave de contacto en posición "II", la pantalla visualiza la distancia total recorrida por el vehículo, y también la distancia recorrida en el viaje más reciente. Vea **Opción de ajustes, 100**.

ORDENADOR DE A BORDO: SELECCION DE FUNCIONES

H5469L

La función del ordenador de a bordo puede ajustarse para obtener una amplia gama de información; el conductor puede elegir el sistema de medidas visualizado por las pantallas.

El sistema también sirve para visualizar los mensajes de advertencia generados por la función de autoverificación del vehículo.

Al arrancar el motor, la pantalla visualiza COMPROBACION SISTEMA EN CURSO. Una vez terminada esta comprobación, la pantalla visualiza la temperatura exterior. Si el vehículo está en marcha, la pantalla también visualiza la distancia del viaje, adoptando el sistema de medida seleccionado.

Las estadísticas del ordenador de a bordo se visualizan pulsando el botón **"i"** en el extremo de la palanca de luces intermitentes de dirección.

Una prolongada pulsación del botón (más de dos segundos) pone a cero el cuentakilómetros parcial, el cual empieza a contar a partir de ese punto.

Una serie de pulsaciones breves del botón (menos de dos segundos) desfila lo siguiente:

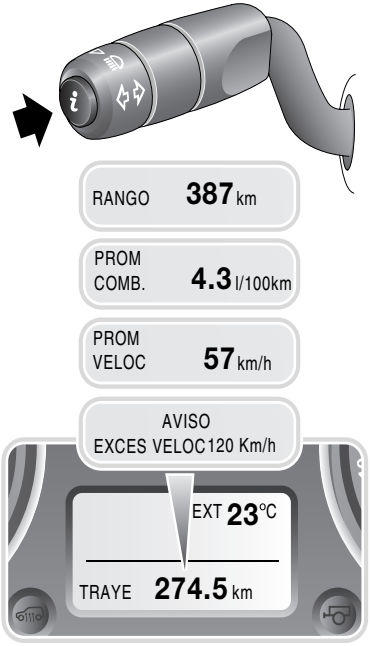

H5472SPA

- Autonomía disponible (con el volumen de combustible actualmente en el depósito)
- Consumo medio
- Velocidad media
- La opción de activar/desactivar la función de advertencia de sobrevelocidad (una larga pulsación del botón activa o desactiva la función)
- Un repaso de los mensajes de advertencia activos
- La ventanilla del ordenador de a bordo en blanco (la pantalla visualiza la temperatura exterior)
- Una visualización de la distancia del viaje

LUCES DE AVISO

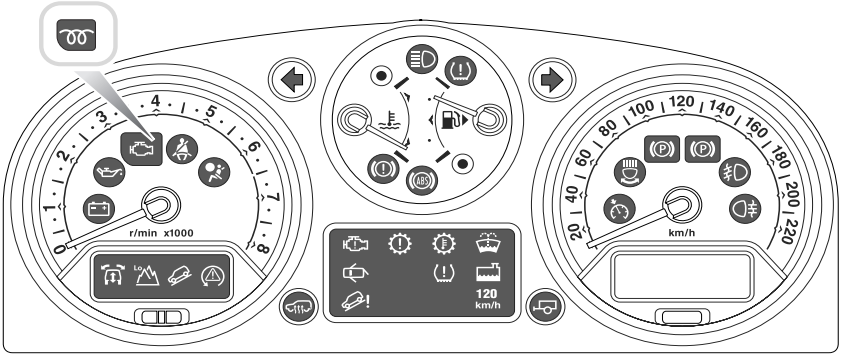

H5482L

Precaución: Las luces de aviso ROJAS tienen especial importancia; su iluminación acusa la existencia de una avería. Si se ilumina una luz de aviso ROJA, pare el vehículo con cuidado y repase las instrucciones específicas que aparecen en esta sección.

La situación y especificación de las luces de aviso puede variar de acuerdo con los requisitos del modelo y del mercado.

Para facilitar su identificación, las descripciones de las luces de aviso han sido agrupadas en cinco puntos del cuadro de instrumentos.

A saber:

- fondo
- tacómetro
- indicador de combustible/temperatura
- centro de mensajes
- velocímetro

FONDO

Luces intermitentes de dirección: VERDE

Al encender las luces intermitentes de dirección izquierdas o derechas, una luz de aviso destella al compás de dichas luces. Si la luz de aviso no destella o destella muy rápidamente, puede indicar que ha fallado una bombilla en una de las luces intermitentes de dirección.

Si se pulsa el interruptor de luces de emergencia, ambas luces de aviso destellan juntas en combinación con las luces intermitentes de dirección.

Remolque: VERDE

Al girar la llave de contacto a la posición "II", la luz se ilumina para indicar el correcto funcionamiento de la bombilla, y se apaga al arrancar el motor.

Si el vehículo lleva un remolque y se encienden las luces intermitentes de dirección, esta luz de aviso destella en sincronización con las luces intermitentes de dirección. Si no destella, significa que una de las bombillas del remolque está averiada.

TACOMETRO

Carga de la batería: ROJO

Se ilumina para probar la bombilla al girar la llave de contacto a la posición "II", y se apaga al funcionar el motor. Si permanece encendida, o se enciende durante la marcha, hay una avería en el sistema de carga de la batería. Busque con urgencia ayuda especializada.

Baja presión del aceite: ROJO

Se ilumina para probar la bombilla al girar la llave de contacto a la posición "II", y se apaga al arrancar el motor. Si la luz permanece encendida, destella o se ilumina durante la marcha, detenga el vehículo tan pronto como la seguridad lo permita y PARE EL MOTOR INMEDIATAMENTE. Antes de conducir, busque ayuda especializada. Cuando se ilumina esta luz, compruebe siempre el nivel del aceite.

Control de motor: AMARILLO (sólo gasolina)

Se ilumina para probar la bombilla y el sistema al girar el interruptor de encendido, y se apaga al funcionar el motor. Si se ilumina en otras circunstancias, está acusando una avería en el motor. Si la luz de aviso permanece iluminada durante la marcha, el sistema de gestión del motor está regulando las emisiones de forma deficiente: busque ayuda especializada.

Si la luz de aviso destella durante la marcha, reduzca inmediatamente la potencia del motor para evitar que se dañe el convertidor catalítico.

Bujía de incandescencia: AMARILLO (diesel solamente)

Se ilumina al poner la llave de contacto en posición "II". Cuando el motor está frío, espere hasta que la luz se apague antes de poner el motor en marcha. Si el motor está caliente, la luz no se enciende.

Cinturón de seguridad: ROJO

Se ilumina al girar la llave de contacto a la posición "II", y se apaga al cabo de 6 segundos, aproximadamente, aunque el cinturón de seguridad del conductor permanezca desabrochado. En algunos mercados el encendido de la luz es acompañado de un pitido de aviso (vea **TESTIGOS ACUSTICOS, 124**).

Nota: *En ciertos mercados, la luz permanece iluminada hasta que el cinturón de seguridad del conductor esté correctamente abrochado.*

SRS de airbags: ROJO

La luz se ilumina al girar la llave de contacto a la posición "II", y se apaga al cabo de 4 segundos, aproximadamente. Si la luz se enciende en cualquier otro momento, el sistema está averiado: busque con urgencia ayuda especializada.

Suspensión: AMARILLO/ROJO

Se ilumina de color amarillo cuando la suspensión sufre una avería que no impide la marcha normal del vehículo. Si el símbolo destella de color rojo, hay que conducir el vehículo lentamente hasta conseguir ayuda especializada.

La primera iluminación de la luz de aviso es acompañada de un pitido de aviso.

Gama BAJA: VERDE

Se ilumina al seleccionar la gama BAJA; destella durante el cambio de gama.

"Información" del control de descenso de pendientes (HDC): VERDE

Se ilumina brevemente para comprobar la bombilla y el sistema al girar la llave de contacto a la posición "II", y se ilumina también al seleccionar el HDC.

Si se acopla el HDC y todas las condiciones de trabajo son apropiadas, la luz permanece iluminada.

Si se selecciona el HDC sin satisfacer todas las condiciones de funcionamiento (transmisión en punto muerto, embrague pisado en vehículos con caja de cambios manual, velocidad del vehículo sobre el margen de funcionamiento del HDC), la luz de aviso destella.

Si se produce una avería en el sistema de HDC, éste se desactiva gradualmente, o se desactiva inmediatamente (según el tipo de avería y si el HDC está o no en funcionamiento). La luz de aviso verde se apaga y el centro de mensajes (si hubiera) visualiza el mensaje "SISTEMA NO DISPONIBLE", o se ilumina la luz de aviso amarilla de averías del HDC.

Control de estabilidad dinámica (DSC) y control electrónico de tracción (ETC): AMARILLO

Se ilumina brevemente para probar la bombilla al girar el interruptor de encendido a la posición "II". La luz de aviso también se ilumina al apagarse el DSC. La desactivación del DSC no ejerce ningún efecto sobre el control de tracción.

La luz de aviso destella al activarse el DSC y/o el ETC, y sigue destellando hasta que se desactive el sistema.

Si la luz se ilumina continuamente y no se apaga al pulsar el interruptor del DSC, se ha detectado una avería en el sistema, y DSC y/o ETC quedará inactivo. Conduzca con cuidado y consiga ayuda especializada con la mayor brevedad posible.

INDICADOR DE COMBUSTIBLE/TEMPERATURA

Luces de carretera: AZUL

Se ilumina al encender los faros en modo de carretera, o al emitir ráfagas.

Vigilancia de la presión de los neumáticos: AMARILLO

Al girar el interruptor de encendido a la posición "II", la luz se ilumina para indicar el correcto funcionamiento de la bombilla. Si la luz de aviso permanece iluminada, ose ilumina durante la marcha, la presión en uno o más neumáticos es significativamente baja y hay que corregir la anomalía cuanto antes.

Sistemas de freno

Esta luz comparte su posición y símbolo con cuatro luces de aviso de sistemas de freno, y se ilumina brevemente para probar la bombilla al girar el interruptor de encendido a la posición "II" (durante la prueba de bombilla, la luz se enciende de color rojo y amarillo).

Asistencia de frenado de emergencia: AMARILLO

Si la luz sigue iluminada de color amarillo después de la puesta en marcha, o se ilumina durante la marcha, hay una avería en el sistema EBA. Conduzca con cuidado y consiga ayuda especializada con urgencia.

Desgaste de las pastillas de freno: AMARILLO

Se ilumina cuando el desgaste de las pastillas de freno alcanza un límite preestablecido.

Distribución electrónica de la fuerza de frenado (EBD): ROJO

Las averías del sistema de EBD son acusadas por la iluminación de la luz de aviso roja de frenos. Si se ilumina mientras el vehículo está en marcha, deténgalo con cuidado en cuanto la seguridad lo permita, compruebe el nivel del líquido de frenos y añada líquido si fuera necesario. Si la luz permanece encendida, obtenga ayuda especializada antes de continuar.

Nivel del líquido de frenos: ROJO

El bajo nivel del líquido de frenos es acusado por la iluminación de la luz de aviso roja de los frenos. Si se ilumina durante la marcha, detenga el vehículo con cuidado tan pronto como sea prudente hacerlo. Compruebe el nivel del líquido de frenos, y añada líquido si fuera necesario. Si la luz permanece encendida, obtenga ayuda especializada antes de continuar. Encargue la reparación de la avería a su Concesionario/Servicio Autorizado Land Rover.

Sistema de frenos antibloqueo: AMARILLO

Se ilumina para probar la bombilla al girar el interruptor de encendido a la posición "II". Si la luz permanece iluminada, o se ilumina durante la marcha, existe una avería en el sistema ABS. Conduzca con cuidado, evite frenar bruscamente y solicite ayuda cualificada con urgencia.

TESTIGO LED

Avería del EMS: AMARILLO

Se ilumina cuando el sistema de gestión del motor detecta una avería grave: tal vez note una reducción del rendimiento. Evite marchar a alta velocidad, y consulte a su Concesionario/Servicio Autorizado Land Rover a la mayor brevedad posible.

Fallo de la transmisión: AMARILLO/ROJO

Se ilumina cuando la transmisión acusa una avería.

AMARILLO El funcionamiento de la transmisión es limitado. Solicite la atención de un técnico competente con la mayor brevedad posible.

AVISO

Tal vez no responda la función de Estacionamiento de la transmisión automática. Use el freno de mano.

ROJO: la transmisión no puede funcionar correctamente. Detenga el vehículo tan pronto como la seguridad lo permita, y pare el motor. Deje el vehículo con el encendido apagado durante cinco minutos, entonces conecte el encendido de nuevo. Si la luz roja sigue iluminada, no use el vehículo.

Fallo de la transmisión: AMARILLO

Se ilumina cuando la temperatura del aceite de la transmisión alcanza un límite preestablecido. Detenga el vehículo tan pronto como la seguridad lo permita, y pare el motor. Deje que la transmisión se enfríe durante una hora antes de continuar.

ROJO: la transmisión no puede funcionar correctamente. Detenga el vehículo tan pronto como la seguridad lo permita, y pare el motor. Deje que la transmisión se enfríe durante por lo menos una hora antes de continuar.

Nota: *Las mencionadas luces de aviso de la transmisión sólo aparecen en vehículos desprovistos del Centro de Mensajes.*

Lavacristales bajo: AMARILLO

Se ilumina cuando el contenido del depósito de lavacristales baja de un nivel preestablecido.

Puerta abierta: ROJO

Se ilumina al abrirse una de las puertas del vehículo.

Vigilancia de la presión de los neumáticos: ROJO

Se ilumina para probar la bombilla al girar el interruptor de encendido a la posición "II". Si la luz de aviso permaneceencendida, o se ilumina durante la marcha, la presión en uno o más neumáticos es muy baja y hay que corregir la anomalía cuanto antes.

Bajo nivel de refrigerante: AMARILLO

Se ilumina cuando el nivel del refrigerante motor baja a un nivel preestablecido. Pare el vehículo y compruebe el nivel del refrigerante en el depósito. Si está por debajo de la marca inferior, añada cuanto antes una mezcla correcta de anticongelante y agua, vea **REFRIGERANTE DEL MOTOR, 289**. Si el problema persiste, consulte a su Concesionario/Servicio Autorizado Land Rover.

Fallo del HDC: AMARILLO

Se ilumina cuando hay una avería en el sistema de control de descenso de pendientes. Esta luz de aviso se monta sólo en vehículos no provistos de centro de mensajes. Si la temperatura de los frenos alcanza un límite preestablecido, la luz de aviso del HDC destella hasta que se enfríe el sistema, vea **Control de descenso de pendientes, 220**.

Excediendo de la velocidad límite: AMARILLO

Se enciende cuando el vehículo excede de la velocidad límite de un determinado mercado.

VELOCIMETRO

Programador de velocidad activo: VERDE

Se ilumina mientras funciona el programador de velocidad.

Sistema de alumbrado delantero adaptivo: AMARILLO

Se ilumina cuando se avería el sistema de alumbrado delantero adaptivo.

Sistema de freno de mano: ROJO o AMARILLO

Se ilumina durante 3 segundo, aproximadamente, al girar la llave de contacto a la posición "II" para probar la bombilla.

Si la luz de aviso destella de color rojo o se ilumina de color amarillo, existe una avería en el sistema del freno de mano. Antes de continuar solicite ayuda especializada.

Cuando estacione el vehículo en estas condiciones, asegúrese de que esté inmovilizado sin confiar del freno de mano.

Luces antiniebla delanteras: VERDE*

Se ilumina al encender las luces antiniebla delanteras.

Luces antiniebla traseras: AMARILLO

Se ilumina al encender las luces antiniebla traseras.

TESTIGOS ACUSTICOS

La especificación del mercado determina cuál de los siguientes testigos acústicos son apropiados para su vehículo.

Avisos de la suspensión neumática electrónica

Suena un pitido de aviso:

- Cada vez que accione el interruptor de subida/bajada de la suspensión neumática para elevar el vehículo al perfil de fuera de carretera, o devolverlo al perfil normal.
- Si se piden cambios de entrada o salida del perfil de fuera de carretera, y los mismos son rechazados.
- Cada vez que se alcanza el umbral de velocidad del perfil actual.
- Cada vez que se baja la suspensión al modo de recogimiento.

Aviso de control dinámico de la estabilidad (DSC)

Suena un solo pitido de aviso:

- Si se detecta una avería en el sistema de DSC y se enciende la luz(ces) de aviso pertinente (DSC, ABS, amarilla de aviso de frenos, de avería del HDC o mensaje con texto). El vehículo puede ser conducido con cuidado, pero solicite ayuda especializada en la primera oportunidad.

Recordatorio de la llave de contacto

Suena un pitido de aviso continuo:

- Si se deja la llave metida en el interruptor de encendido y se abre la puerta del conductor,. El pitido deja de sonar al cerrar la puerta o al extraer la llave del interruptor de encendido.

El recordatorio de la llave de contacto puede ser activado o desactivado por un Concesionario/Servicio Autorizado Land Rover.

Recordatorio del cinturón de seguridad

En ciertos mercados suena un pitido de aviso (frecuencia de un segundo):

- Si el conductor lleva desabrochado su cinturón de seguridad al girar el interruptor de encendido. El testigo acústico, en combinación con la luz de aviso del cinturón de seguridad, se activan por espacio de 6 segundos o hasta que se abroche el cinturón de seguridad (será efectivo el plazo que se cumpla antes).

Si el cinturón de seguridad permanece desabrochado, el pitido suena cada 15 segundos.

Sistema de vigilancia de presión en los neumáticos*

Suena un pitido de aviso:

- Cuando la presión es muy baja en uno o más neumáticos.
- Cada vez que la velocidad del vehículo aumenta de 0 a 60 km/h con más de un neumático muy desinflado.
- Cada vez que se detecte una avería en el Sistema de Vigilancia de la Presión de Neumáticos o sensor de rueda.

LUCES EXTERIORES

Interruptor principal de luces

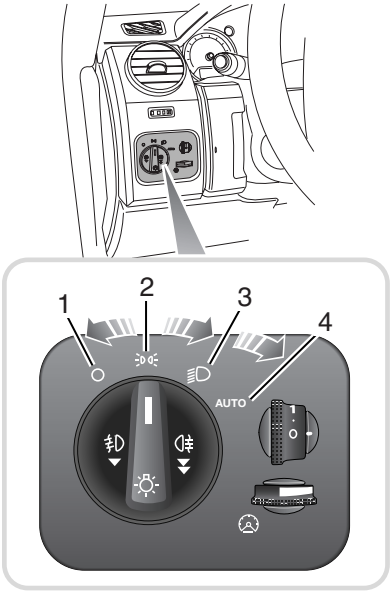

H5485L

El interruptor principal giratorio tiene un máximo de cuatro posiciones y tres posiciones de retenida. Si un vehículo no fue provisto de todas las opciones, el número de posiciones del interruptor será reducido en consecuencia.

Las posiciones son:

1. Apagado
2. Luces de posición
3. Luces de cruce
4. Luces de control automático*

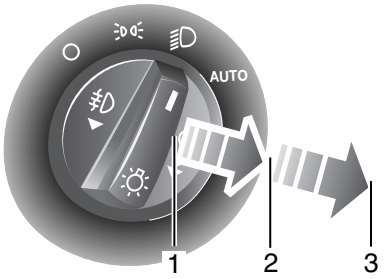

H5487G

Las posiciones de retención son:

1. Apagado
2. Luces antiniebla delanteras*
3. Luces antiniebla traseras

Si no se montaron luces antiniebla delanteras, las luces antiniebla traseras se encienden con el primer accionamiento del interruptor.

Luces de posición

Al girar el interruptor principal de alumbrado a las posiciones "2" o "3", se encienden las luces de posición delanteras y traseras, junto con las luces de matrícula y luces de posición laterales*, sin consideración a la posición del interruptor de encendido.

Luces de control automático*

Estando el interruptor principal giratorio en posición "4" y el interruptor de encendido en posición "II", las luces de posición, cruce y matrícula se encienden automáticamente cuando la luz ambiente baja de un nivel preestablecido.

Cuando la luz ambiente supera ese nivel, todas las luces se apagan.

Luces de carretera

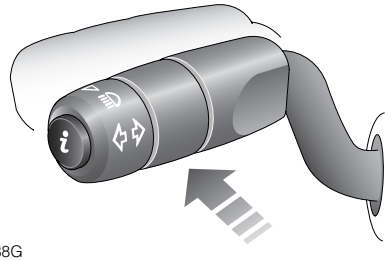

H5488G

Estando el interruptor de alumbrado principal giratorio en posición "3" y el interruptor de encendido en posición "II", empuje la palanca del interruptor de alumbrado de la columna en dirección opuesta al volante a fondo para seleccionar las luces de carretera, y suéltela.

Para cancelar las luces de carretera, tire de la palanca de vuelta hacia el volante de dirección, y suéltela.

Al seleccionar las luces de carretera, se ilumina una luz de aviso azul en el cuadro de instrumentos.

Ráfaga de luces de carretera

Para emitir ráfagas con los faros, tire de la palanca hacia el volante y suéltela.

La luz de aviso azul en el cuadro de instrumentos se ilumina al emitir ráfagas con los faros.

Nivelación manual de faros*

Esta función tiene por objeto compensar desigualdades en la distribución de la carga del vehículo. Si por ejemplo la parte trasera lleva una carga muy pesada, la consiguiente inclinación del vehículo puede elevar el haz de las luces de cruce hasta un nivel inaceptable para otros conductores.

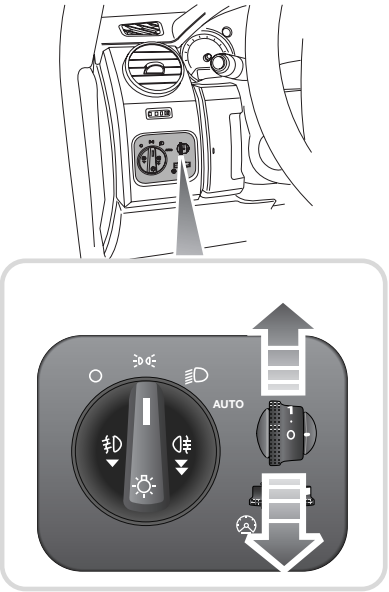

H5489L

Con los faros encendidos, gire la ruedecilla hacia arriba o hacia abajo para ajustar la orientación vertical de los haces de luz.

POSICIONES DEL MANDO	
0	Conductor solo, o conductor y acompañante.
0,5	Todos los asientos ocupados en un vehículo de 5 asientos, o todos los asientos de las filas delantera y tercera en un vehículo de 7 asientos.
1	Todos los asientos ocupados en un vehículo de 7 asientos.
1,5	Todos los asientos ocupados en un vehículo cargado al Peso Máximo Autorizado.
2	Conductor solo en un vehículo cargado al Peso Máximo Autorizado.

Ajuste de luces de carretera: Xenón

Cuando viaje por países en que se circula por la izquierda, cambie la orientación de los faros con el mecanismo de ajuste situado en cada faro.

Al moverlo puede conducir el vehículo en mercados donde se circula por el costado opuesto de la carretera, sin tener que adherir pegatinas obturadoras al cristal de los faros.

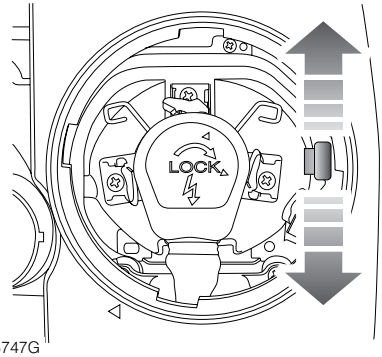

H5747G

Siga el procedimiento explicado en **FARO, 345** para facilitar el acceso al interior del faro. Para ajustar el haz de luz, mueva la palanca.

Regulador de luminosidad

Gire el mando de luminosidad para variar el nivel de iluminación del cuadro de instrumentos.

H5491L

Retardo de cortesía de faros

Como función de conveniencia para el conductor, los faros pueden mantenerse encendidos brevemente después de estacionar el vehículo. Apague el encendido con los faros encendidos. El interruptor de alumbrado principal puede estar en posiciones "2" o "3". Con el interruptor en posición "4", los faros se retardan en modo automático.

Extraiga la llave de contacto, y gire el interruptor de alumbrado principal del todo en sentido antihorario a la posición de Apagado. Los faros permanecerán encendidos hasta 240 segundos. Este retardo automático es configurable (vea **SELECCION DE AJUSTES OPCIONALES, 100**).

El retardo de cortesía puede cancelarse en cualquier momento, girando el interruptor de encendido a la posición "I" o "II", o el interruptor de alumbrado principal desde la posición "1" a "2".

Nota: *Si se encienden las luces de control automático*, el retardo de cortesía de los faros funciona automáticamente.*

El retardo de cortesía de los faros puede ser activado o desactivado por un Concesionario/Servicio Autorizado Land Rover, o por el conductor.

Luces de viraje*

Las luces de viraje producen un haz oblicuo del lado pertinente del vehículo a velocidades bajo 40 km/h, estando los faros encendidos y la palanca de luces intermitentes de dirección movida para indicar un viraje.

Luces de marcha diurna*

En ciertos mercados, con el motor en marcha y el interruptor de alumbrado principal apagado, se iluminan las luces de posición delanteras y traseras, las luces de matrícula y los faros en modo de cruce. La iluminación del cuadro de instrumentos permanece apagada.

A menos que sean exigidas o prohibidas por la reglamentación, las luces de marcha diurna pueden ser activadas/desactivadas por un Concesionario/Servicio Autorizado Land Rover.

Nota: *Las siguientes luces funcionan sólo con el interruptor de encendido en posición "II".*

Luces de pare

Las luces de pare se encienden al pisar el pedal de freno, y permanecen encendidas mientras se pisa el pedal de freno.

Las luces de pare también se iluminan cuando el Control de Descenso de Pendientes frena el vehículo, o durante la deceleración dinámica del freno de mano electrónico.

Luces de marcha atrás

La selección de marcha atrás enciende las luces de marcha atrás.

Luces antiniebla delanteras*

AVISO

Use las luces antiniebla traseras SOLO cuando la visibilidad está seriamente limitada. En cuanto la visibilidad mejore, apague las luces antiniebla para no deslumbrar a los otros conductores.

Con el interruptor de alumbrado principal en posiciones "2" o "3", tire del interruptor hasta la primera posición para encender las luces antiniebla delanteras.

Se ilumina una luz de aviso en el cuadro de instrumentos.

Luces antiniebla traseras (con luces antiniebla delanteras)

Con el interruptor de alumbrado principal en posiciones "2" o "3", extraiga el interruptor del todo.

Se ilumina una luz de aviso en el cuadro de instrumentos.

Luces antiniebla traseras (sin luces antiniebla delanteras)

Con el interruptor de alumbrado principal en posición "3", extraiga el interruptor del todo.

Se ilumina una luz de aviso en el cuadro de instrumentos.

Recuerde SIEMPRE apagar las luces antiniebla en cuanto se haya despejado la niebla.

LUCES DE EMERGENCIA

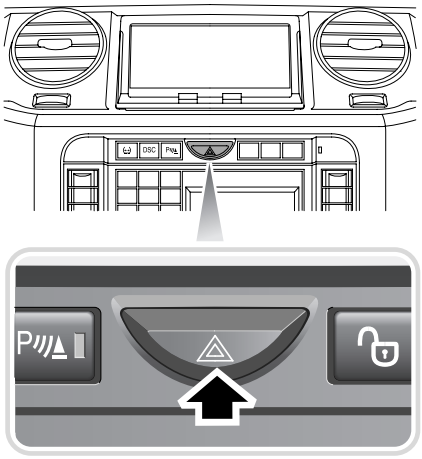

H5493G

Pulse el interruptor para encender las luces de emergencia. Todas las luces intermitentes de dirección (incluso las luces de aviso del cuadro de instrumentos y aquéllas montadas en un remolque) destellan juntas.

Enciéndalas SOLO en caso de emergencia para avisar a otros conductores cuando su vehículo estacionado representa un obstáculo o se encuentra en una situación peligrosa. Recuerde apagarlas antes de ponerse a conducir.

LUCES INTERMITENTES DE DIRECCION

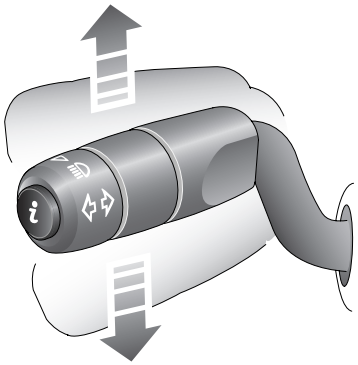

H5494G

Con el interruptor de encendido en posición "II", la palanca izquierda de la columna de dirección controla las luces intermitentes de dirección (una luz de aviso VERDE en el cuadro de instrumentos destella al compás de las luces intermitentes de dirección).

Sostenga la palanca parcialmente arriba o abajo, contra la presión del muelle, para indicar que va a cambiar de carril.

La avería de la bombilla de cualquiera de las luces intermitentes de dirección delanteras o traseras (no las repetidoras laterales) hace que la luz de aviso en el cuadro de instrumentos destelle rápidamente, y que la señal acústica funcione al doble de la velocidad normal.

FUNCIONAMIENTO

Los limpia y lavaparabrisas sólo funcionan estando la llave de contacto en posición "I" o "II".

Nota: *•NO haga funcionar el limpiaparabrisas cuando el parabrisas está seco.*

- *En condiciones heladas o muy calurosas, asegúrese de que las escobillas no estén pegadas al cristal.*
- *Durante el invierno, quite la nieve o el hielo de alrededor de los brazos y escobillas, incluso la zona barrida del cristal y de las tomas de aire del calefactor.*

Nota: *Si las escobillas están pegadas al cristal, el disyuntor electrónico puede impedir temporalmente el funcionamiento del motor del limpiaparabrisas. En este caso apague el limpiaparabrisas y el encendido. Quite la obstrucción y pruebe de nuevo.*

El funcionamiento semiautomático del limpiaparabrisas se selecciona poniendo la palanca del limpiaparabrisas en modo de retardo variable* del sensor de lluvia. En este modo, el limpiaparabrisas sólo funciona cuando el sensor de lluvia detecta humedad sobre el parabrisas, y permanece inactivo mientras el parabrisas está seco.

LIMPIAPARABRISAS

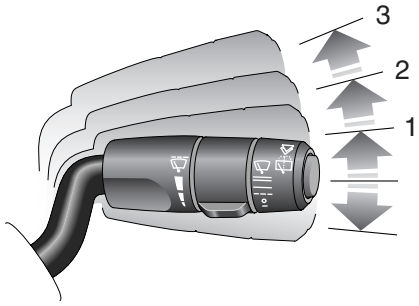

H5495G

Retardo variable intermitente

Empuje la palanca hacia arriba a la posición 1.

Barrido a velocidad normal

Empuje la palanca hacia arriba a la posición 2.

Barrido a velocidad rápida

Empuje la palanca hacia arriba a la posición 3.

Barrido único

Tire de la palanca hacia abajo y suéltela inmediatamente.

Nota: *Con la palanca accionada hacia abajo, el limpiaparabrisas funciona a alta velocidad hasta que se suelte la misma.*

Retardo variable intermitente

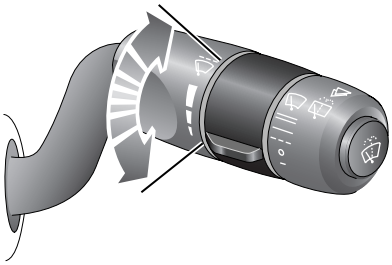

H5496G

Con la palanca en posición "1", gire el mando de retardo en sentido horario para aumentar la frecuencia del barrido intermitente (se producirá un barrido inmediatamente), o en sentido antihorario para reducirla.

Modo relacionado con la velocidad*

Al configurarse el modo relacionado con la velocidad, todos los modos de barrido son afectados por la velocidad del vehículo.

Si la velocidad del vehículo baja de 3 km/h con el limpiaparabrisas en funcionamiento, la frecuencia de barrido disminuye automáticamente. El limpiaparabrisas cambia a la frecuencia de barrido próxima inferior. Cuando la velocidad del vehículo excede de 3 km/h, el limpiaparabrisas vuelve a funcionar a la frecuencia de barrido original.

Este ajuste puede ser configurado por un Concesionario/Servicio Autorizado Land Rover.

Modo intermitente relacionado con la velocidad*

En vehículos desprovistos del sensor de lluvia, el retardo variable intermitente también se ajusta automáticamente según la velocidad de marcha.

El período entre barridos puede ajustarse en cada uno de los modos relacionados con la velocidad, girando el mando de retardo en sentido horario o antihorario.

Este ajuste puede ser configurado por un Concesionario/Servicio Autorizado Land Rover.

Retardo variable del sensor de lluvia*

Precaución:

ANTES de entrar en un lavacoches automático asegúrese de que el limpiaparabrisas esté apagado, de lo contrario podría funcionar durante el programa del lavacoches y sufrir daños.

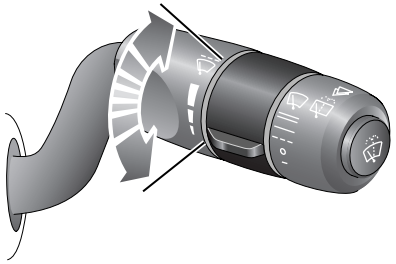

H5497G

El sensor de lluvia se monta del lado interior del parabrisas, delante del retrovisor. El sensor es capaz de detectar distintas cantidades de polvo o de agua sobre la superficie exterior del parabrisas.

Con el mando del limpiaparabrisas en posición "1", el retardo variable ajusta automáticamente la frecuencia de barrido, según la información provista por el sensor de lluvia.

Gire el mando de retardo en sentido horario o antihorario para aumentar (se producirá un barrido inmediatamente) o reducir la sensiblidad del sensor de lluvia, y por consiguiente la frecuencia de barrido del limpiaparabrisas.

Si el sensor detecta lluvia continua, el limpiaparabrisas funciona continuamente.

Alojamiento automático

Si se apaga el encendido mientras el limpiaparabrisas está funcionando, éste continúa hasta la posición de Alojamiento y se detiene.

LAVAPARABRISAS

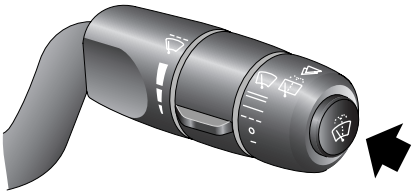

H5498G

Para activar el lavaparabrisas, pulse el botón en la palanca del limpiaparabrisas. Si pulsa el botón durante más de 0,5 segundos, el lavaparabrisas continúa funcionando mientras el botón está pulsado. Al soltar el botón, el limpiaparabrisas termina el barrido actual, ejecuta dos barridos adicionales y se aloja automáticamente.

Si pulsa el botón durante menos de 0,5 segundos, sólo funciona el lavaparabrisas.

LAVAFAROS

Si los faros están encendidos y hay suficiente líquido en el depósito, la activación del lavaparabrisas también activa el lavafaros.

El lavafaros funciona una vez por cada cinco veces que funciona el lavaparabrisas, siempre que los faros sigan encendidos y que hayan transcurrido 10 minutos desde la última vez que funcionó el lavafaros.

Para restaurar el ciclo, apague y encienda los faros.

Si el vehículo equipa el sistema Terrain Response, el lavafaros funciona una vez por cada tres veces que funciona el lavaparabrisas en todos los Programas Especiales (vea **Terrain Response, 229**).

Nota: *Si el sensor del nivel de líquido detecta que el nivel en el depósito del lavaparabrisas está bajo, el lavafaros es inhibido.*

Difusores de lavado térmicos

Si la temperatura ambiente baja hasta congelar los difusores térmicos del lavaparabrisas, éstos son activados para calentarlos siempre que el interruptor de encendido esté en posición "II".

En tiempo de frío intenso hay que usar un lavacristales homologado para impedir la congelación del líquido, vea **LIQUIDOS Y LUBRICANTES, 361**.

LIMPIA Y LAVALUNETA

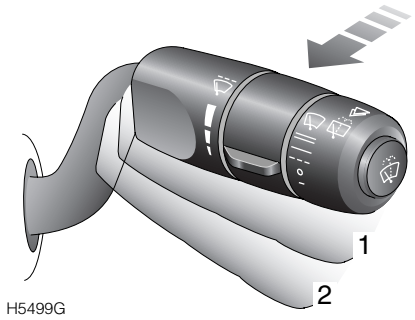

Limpiaparabrisas: funcionamiento intermitente

Tire de la palanca a la posición "1". El plazo de retardo intermitente varía según el ajuste del mando de retardo y la velocidad del vehículo, siempre que esté activado el modo intermitente relacionado con la velocidad (vea **Modo intermitente relacionado con la velocidad*, 131**).

Limpialuneta: funcionamiento continuo

Si prefiere, el limpialuneta puede ser configurado por un Concesionario/Servicio Autorizado Land Rover para que funcione continuamente.

Lavaparabrisas

Tire de la palanca hacia la posición "2", y sosténgala en esa posición. Funcionarán tanto el limpiaparabrisas como el lavaparabrisas. Al soltar la palanca el lavaparabrisas se para, el limpiaparabrisas ejecuta dos ciclos de barrido más y reanuda el funcionamiento intermitente, siempre que no se haya seleccionado la función continua.

Entrada de marcha atrás

Si selecciona marcha atrás mientras funciona el limpiaparabrisas, el limpialuneta funcionará en consecuencia

Al seleccionar marcha atrás mientras funciona el sensor de lluvia* y el limpiaparabrisas, el limpialuneta funciona en consecuencia.

Desactivación de "Portón trasero abierto"

Si se activa el limpialuneta, o si estando en funcionamiento se abre el portón trasero, el limpialuneta:

- se para inmediatamente
- no se mueve si está parado.

Si posteriormente se cierra el portón trasero, el limpialuneta continúa funcionando normalmente después de un retardo de tres segundos.

Si el portón trasero está abierto y la velocidad del vehículo supera 3 km/h, el limpialuneta funciona como si el portón trasero estuviera cerrado.

Alojamiento automático

Si se apaga el encendido mientras funciona el limpialuneta, éste continúa hasta la posición de Alojamiento y se detiene.

BOCINA

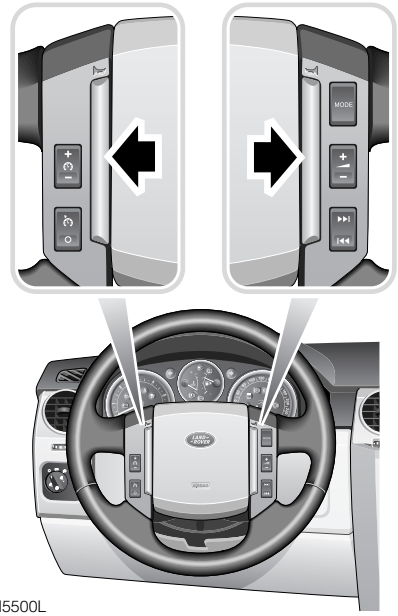

H5500L

Para hacerlo sonar, pulse uno de los interruptores de la bocina.

ELEVALUNAS ELECTRICOS

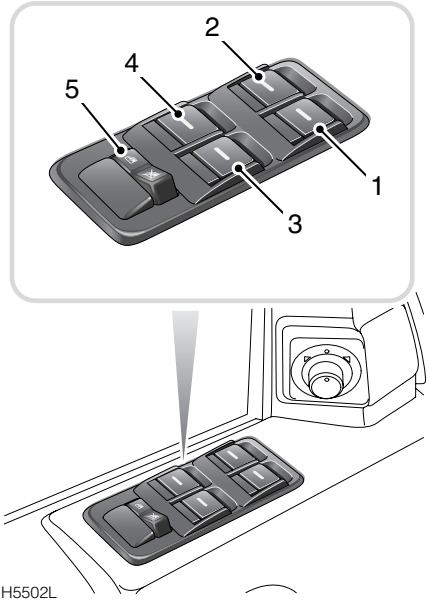

Funcionamiento de interruptores

1. Elevalunas delantero derecho.
2. Elevalunas delantero izquierdo.
3. Elevalunas trasero derecho.
4. Elevalunas trasero izquierdo.
5. Interruptor de aislamiento de los interruptores de elevalunas traseros.

AVISO

El cierre de una ventanilla con mando eléctrico sobre los dedos, manos o cualquier parte vulnerable del cuerpo, puede causar lesiones graves. Tome siempre en cuenta las siguientes precauciones:

AISLE los interruptores de los elevalunas traseros cuando lleve niños.

ASEGURESE de que los niños estén apartados al subir o bajar una luna.

ASEGURESE de que todos los pasajeros adultos estén familiarizados con los mandos, y enterados de los peligros asociados con los elevalunas eléctricos.

NO permita que los pasajeros saquen parte del cuerpo por una ventanilla mientras el vehículo está en marcha: podrían ser lesionados por objetos volantes, ramas de árboles u otras obstrucciones.

Se le recomienda quitar la llave de contacto cada vez que deje el vehículo.

Uso de los elevalunas

Los elevalunas eléctricos pueden accionarse estando la llave de contacto en posición "I" o "II", y durante un máximo de 40 segundos después de girar la llave de contacto a la posición "0" (a menos que se abra una de las puertas delanteras).

Si se abre una puerta delantera, las ventanillas no pueden funcionar.

Pulse ligeramente y mantenga pulsada la parte superior del interruptor para bajar el cristal, y levante ligeramente la parte superior del interruptor para subirlo. La luna dejará de moverse en cuanto suelte el interruptor.

Manejo a "toque único" (puerta del conductor solamente)

Al pulsar el interruptor firmemente (y soltarlo seguidamente), la ventanilla se abre o cierra del todo a toque único. El desplazamiento del cristal puede detenerse en cualquier momento, pulsando el interruptor BREVEMENTE de nuevo.

Para detener la ventanilla durante su apertura o cierre a "toque único", accione el interruptor en sentido contrario a la dirección de desplazamiento de la ventanilla.

Restauración del funcionamiento a "Toque único"

La desconexión de la corriente mientras se mueve la ventanilla provoca una pérdida de memoria. Para restaurar la memoria, desplace la ventanilla hasta su límite superior, y pulse el interruptor durante un segundo.

Interruptor de aislamiento de elevalunas traseros

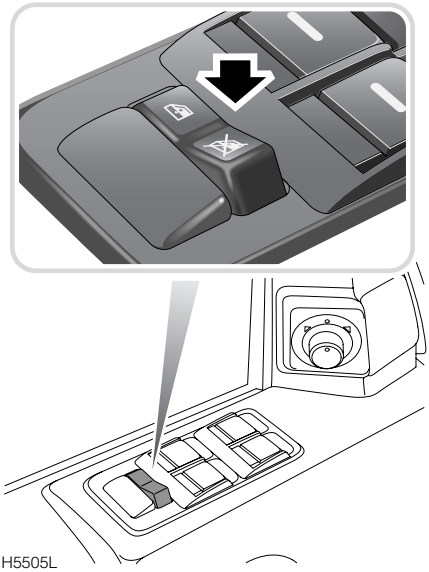

Pulse el costado derecho del interruptor para aislar los interruptores de ventanillas de las puertas traseras; pulse el costado izquierdo para restablecer el control independiente.

Mecanismo antiaprisionamiento (puerta del conductor solamente)

Si el sensor antiaprisionamiento del cristal detecta una obstrucción durante el cierre de la ventanilla, la operación de cierre se interrumpe y la ventanilla retrocede.

Esta es una función de seguridad, estudiada para impedir el cierre accidental de una ventanilla sobre partes vulnerables del cuerpo, u otras obstrucciones. Quite toda obstrucción y cierre la ventanilla.

Si por algún motivo fuera necesario neutralizar el mecanismo de antiaprisionamiento, levante y mantenga elevado el interruptor de la ventanilla pertinente hasta cerrar la ventanilla.

Funcionamiento de la luneta

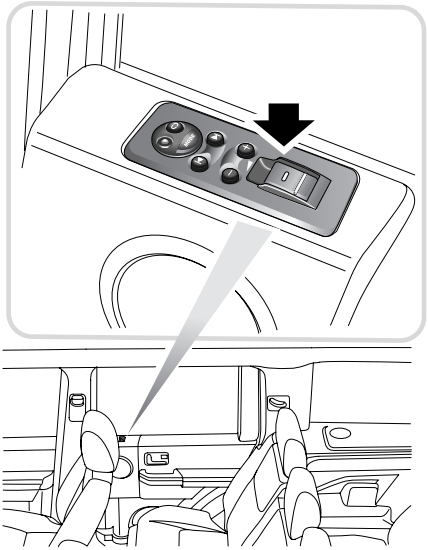

H5504G

Los elevalunas traseros también pueden controlarse con los interruptores en las puertas de pasajeros traseros. Los interruptores de las ventanillas de puertas traseras no funcionan si se activa el interruptor de aislamiento en la puerta del conductor, vea **Interruptor de aislamiento de elevalunas traseros, 137**.

FUNCIONAMIENTO DEL TECHO SOLAR

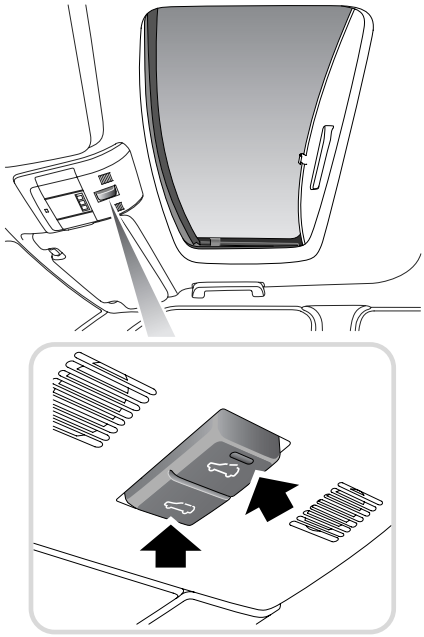

H5507L

El techo solar eléctrico funciona con el interruptor de encendido en posición "I" o "II", y durante 40 segundos después de seleccionar la posición "0", siempre que no se abra una de las puertas delanteras mientras tanto.

- **Para inclinar el techo:** Con el techo cerrado o inclinado parcialmente, pulse la parte trasera del interruptor momentáneamente. El techo se moverá a la posición de máxima inclinación. Si la llave de contacto no está en posición "II", mantenga el interruptor pulsado.
- **Apertura del techo:** Con el techo en posición de inclinación, vuelva a pulsar la parte trasera del interruptor momentáneamente. Si la llave de contacto no está en posición "II", mantenga el interruptor pulsado.
- **Cierre del techo:** Desde la posición de abierto, pulse la parte delantera del interruptor momentáneamente. Eso devuelve el techo a la posición de inclinación. Si la llave de contacto no está en posición "II", mantenga el interruptor pulsado.

  Desde la posición de inclinación, pulse la parte delantera del interruptor y manténgala pulsada. El techo se cierra del todo. Si suelta el interruptor antes de cerrar el techo por completo, éste se para.

Nota: *Si pulsa el interruptor mientras el techo está en movimiento, éste se para.*

Precaución: Acostúmbrese a cerrar SIEMPRE el techo cuando deje el vehículo desatendido.

Mecanismo antiaprisionamiento

Si el techo siente resistencia mientras se desplaza desde las posiciones de completamente abierto y de inclinación, el movimiento de cierre se interrumpe y el techo se abre ligeramente. Esta es una función de seguridad, estudiada para impedir el cierre accidental del techo sobre partes vulnerables del cuerpo, u otras obstrucciones. Quite la obstrucción y cierre el techo.

Esta función antiaprisionamiento no surte efecto al cerrarse el techo desde la posición de inclinación.

AVISO

Es posible neutralizar el mecanismo antiaprisionamiento, pulsando y manteniendo pulsada la parte delantera del interruptor mientras se cierra el techo.

Hay que impedir a toda costa que los ocupantes del vehículo pongan alguna parte de su cuerpo donde pueda ser aprisionada por el techo.

La neutralización permite cerrar el techo cuando esté atascado por hielo o polvo.

AVISO

El cierre accidental del techo solar eléctrico sobre los dedos, la mano o cualquier parte vulnerable del cuerpo puede ocasionar graves lesiones. Tome siempre en cuenta las siguientes precauciones:

Durante la apertura o cierre, ASEGURESE de que los niños estén alejados y que el techo solar está libre de obstrucciones.

ASEGURESE de que todos los pasajeros adultos estén familiarizados con los mandos, y enterados de los peligros asociados con el uso de un techo solar eléctrico.

NO permita que los pasajeros saquen parte del cuerpo por el techo solar mientras el vehículo está en marcha: podrían ser lesionados por objetos volantes, ramas de árboles u otras obstrucciones.

Funcionamiento después de interrumpirse el suministro de corriente

En ciertas circunstancias inusitadas, el techo puede perder su calibración y por ende su capacidad de funcionamiento. En tal caso, habrá que recalibrarlo como sigue:

- Habiendo reconectado la corriente, gire el interruptor de encendido a la posición "II".
- Pulse la parte delantera del interruptor durante 20 segundos. El techo solar empieza a moverse. Siga pulsando el interruptor hasta que el techo solar cumpla un ciclo de apertura y cierre completo. Al pararse el techo solar, suelte el interruptor.

El techo solar puede entonces funcionar normalmente.

Nota: *La calibración no funciona si la batería está descargada.*

Persiana del techo solar delantero

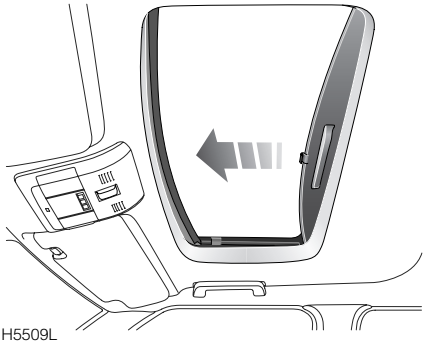

Para desplegar la persiana, tire de ella contra la presión del muelle a lo largo del techo solar. Al empujarla contra el borde delantero de la abertura, la misma queda bloqueada.

Para abrirla, empuje verticalmente contra la superficie rugosa de la manilla de la persiana. Deje que la persiana vuelva accionada por el muelle.

Persianas del techo solar trasero

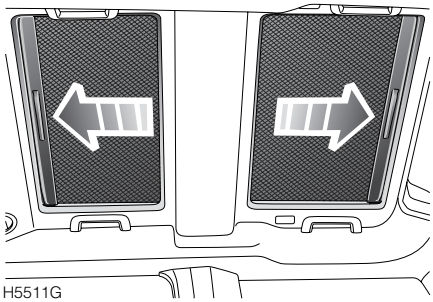

Las persianas del techo solar trasero funcionan de la misma forma que la delantera.

Las persianas se retraen en el panel de techo intermedio.

MANDOS DE TEMPERATURA

Sistema automático

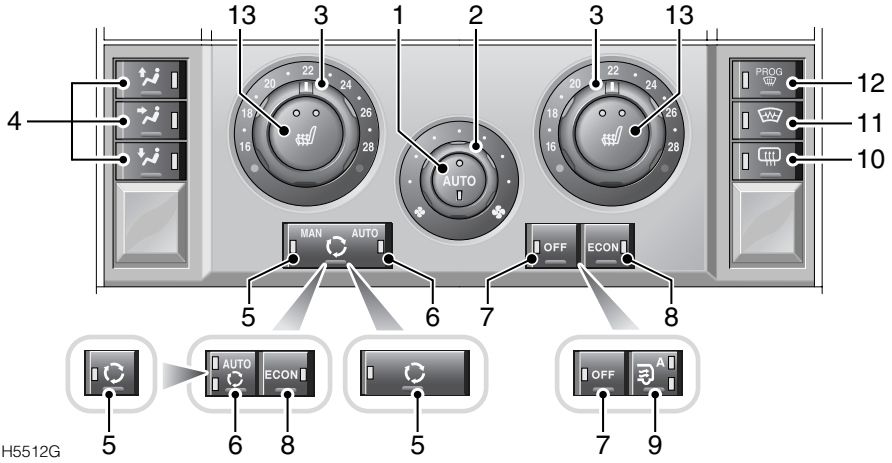

Sistema manual

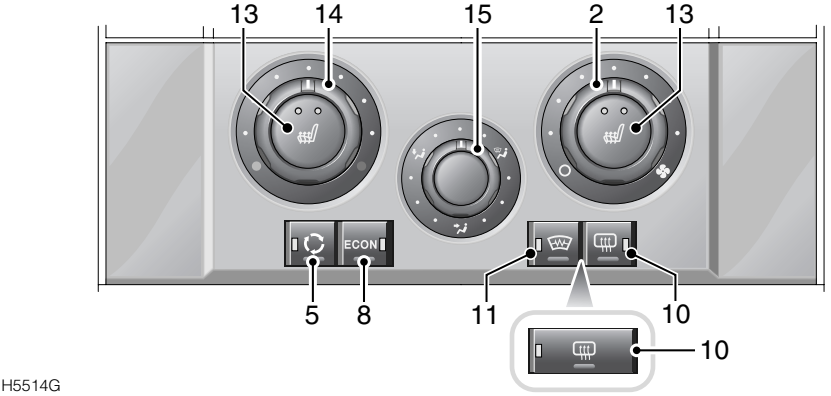

142El sistema del aire acondicionado automático dispone de control automático de temperatura y distribución del aire, que se programa para mantener niveles óptimos de comodidad dentro el vehículo en todas las condiciones climáticas, excepto las más extremas.

La configuración de los mandos puede variar de acuerdo a las especificaciones de su sistema. Las variantes se representan como recuadros de la ilustración principal.

El sistema de aire acondicionado manual suministra aire a temperatura, dirección y caudal manualmente variables, con recirculación del aire, modo de economía y calefacción de luneta seleccionables.

El sistema puede equiparse con asientos térmicos y parabrisas térmico opcionales.

Nota: *Al activarse una función, se ilumina la luz de aviso en el interruptor correspondiente.*

MANEJO DE LOS MANDOS

1. Modo Auto

Es mucho mejor dejar que el sistema funcione automáticamente, porque es preferible en la mayoría de la condiciones de funcionamiento.

- Pulse "AUTO" (1) para el funcionamiento totalmente automático.
- Gire los mandos de temperatura (3) para seleccionar la temperatura requerida.
- Deje que el sistema de control de temperatura automático haga el resto.

En modo Auto el aire acondicionado, la distribución del aire, las velocidades de ventilación y recirculación del aire se ajustan automáticamente para conseguir y mantener un ambiente térmico agradable.

Los mandos de distribución del aire y ventilación pueden accionarse independientemente para neutralizar el ajuste automático.

En este caso se apaga la luz de aviso pertinente en el interruptor "AUTO". La luz de aviso circular representa el ventilador, la luz de aviso rectangular representa la distribución del aire.

Vuelva a pulsar "AUTO" para restablecer el funcionamiento automático.

Nota: *Si los mandos de distribución del aire y velocidad del ventilador fueran ajustados independientemente, el sistema tal vez no pueda conseguir ni conservar los ajustes de temperatura requeridos.*

2. Mando del ventilador

Gire el mando de ventilación (2) para regular el caudal del aire que circula a través de los aireadores.

3. Mandos de temperatura

Gire los mandos (3) para ajustar la temperatura requerida en el lado correspondiente del habitáculo.

La temperatura es ajustable en la gama entre 16° C y 28° C. El punto azul representa la máxima refrigeración, y el punto rojo representa la máxima calefacción (según las condiciones imperantes).

Nota: *Debido a la mezcla de aire dentro del vehículo, el sistema no consigue un cambio de temperatura entre izquierda y derecha mayor de 4° C.*

Para obtener el máximo efecto de aire acondicionado, gire los mandos de temperatura a tope en sentido horario.

Este modo activa automáticamente el aire acondicionado y la recirculación del aire, pone a funcionar el ventilador a velocidad máxima y la distribución del aire por los aireadores a nivel de cara.

Nota: *El giro de los mandos de temperatura a tope en sentido horario suministra máxima calefacción a los aireadores de pies/parabrisas.*

Estando parado en tráfico en un vehículo con transmisión automática, seleccione "P" o "N" para maximizar la eficiencia del aire acondicionado.

4. Mando de distribución del aire

Pulse para seleccionar el ajuste de distribución deseado:

Aireadores del parabrisas y de ventanillas laterales

Aireadores a nivel de cara

Aireadores a nivel de los pies

A.

Puede seleccionar más de un ajuste para conseguir la distribución que desee.

5. Recirculación del aire: manual

Pulse el botón (5) una vez para activar la recirculación del aire. Pulse el botón por segunda vez para desactivar la recirculación del aire.

La recirculación del aire impide la entrada de aire desde fuera del vehículo, en vez de ello el aire es recirculado dentro del habitáculo. Esto es útil para impedir que entren humos del tráfico.

La recirculación del aire también influencia significativamente el efecto deshumedecedor y refrigerante del sistema de aire acondicionado.

Nota: *La recirculación prolongada a bajas temperaturas ambiente puede ocasionar el empañamiento de las ventanillas.*

6. Recirculación del aire: auto*

Pulse el botón (6) una vez para activar la recirculación del aire manual. Pulse el botón por segunda vez para activar la recirculación del aire automática. Pulse el botón por tercera vez para apagar el sistema.

En modo Auto, la recirculación del aire es regulada automáticamente para que el sistema de aire acondicionado pueda alcanzar su óptimo rendimiento.

La recirculación del aire impide la entrada de aire desde fuera del vehículo, en vez de ello el aire es recirculado dentro del habitáculo. Esto es útil para impedir que entren humos del tráfico.

La recirculación del aire también influencia significativamente el efecto deshumedecedor y refrigerante del sistema de aire acondicionado. En modo Auto, la recirculación del aire es regulada automáticamente para que el sistema de aire acondicionado pueda alcanzar su óptimo rendimiento.

Nota: *La recirculación prolongada a bajas temperaturas ambiente puede ocasionar el empañamiento de las ventanillas.*

7. Apagado

Pulse para apagar el sistema; se enciende la luz de aviso en el interruptor para indicar esta condición. Al pulsar el botón de nuevo el sistema vuelve a su modo anterior.

8. Modo de economía

Con el motor en marcha, pulse el botón (8) para poner el sistema de aire acondicionado en modo de "Economía". Esto reduce la energía consumida por el sistema.

9. Ambiente trasero*

La unidad de calefacción/refrigeración suplementaria trasera está situada detrás del panel lateral trasero izquierdo, y suministra calefacción suplementaria y aire acondicionado a los pasajeros traseros. No obstruya la persiana del lado de dicho panel lateral.

Automático: Una sola pulsación del botón activa el modo "mímico", según el cual el nivel de comodidad de los pasajeros traseros es controlado por el sistema delantero.

Se ilumina la luz amarilla superior.

Manual: Pulse el botón por segunda vez para conceder el control a los pasajeros traseros, por medio de un cuadro de mandos secundario (vea **MANDOS DE PASAJEROS TRASEROS*, 148**).

Se enciende la luz amarilla inferior.

Apagado: La pulsación del botón por tercera vez apaga la función.

10. Luneta térmica

Pulse para activar.

Nota: *Las funciones del parabrisas y luneta térmicos sólo son asequibles mientras el motor está en marcha.*

11. Parabrisas térmico*

Pulse para activar. Si el vehículo no equipa parabrisas térmico, en vez del botón habrá un espacio en blanco.

12. Modo de descongelación

Si el parabrisas está empañado o cubierto de hielo, pulse el botón (12) para activar el programa de descongelación automático; el sistema inmediatamente dedica todos sus recursos al despeje del parabrisas como sigue:

- ajuste de la velocidad del ventilador a un nivel apropiado.
- dirige el flujo de aire sólo al parabrisas.
- desactivación de la recirculación del aire (en ciertas circunstancias).

Además, se activarán tanto el parabrisas* como la luneta térmicos (o si ya están activos, se reiniciará su ciclo de trabajo temporizado).

Pulse el botón por segunda vez (o seleccione "AUTO" o cualquier mando de distribución de aire) para salir del modo de Descongelación. Los cristales térmicos seguirán encendidos hasta que venza el plazo de desconexión automática.

13. Calefactores de asientos delanteros*

Pulse el botón izquierdo o derecho una vez para activar el calefactor del asiento correspondiente a mayor intensidad, púlselo dos veces para calentar el asiento a menor intensidad. Para más información sobre el funcionamiento de los calefactores de asientos, tanto delanteros como traseros, remítase a **CALEFACTORES DE ASIENTOS*, 147**.

Nota: *Si el vehículo no equipa asientos delanteros térmicos, en lugar de estos botones habrá un espacio en blanco.*

14. Mando de la temperatura del aire

Gire el mando (14) para regular la temperatura del aire de entrada.

15. Mando de distribución del aire

Gire el mando para conseguir la distribución del aire que desee. Los gráficos en el cerco indican la dirección de circulación del aire.

Generalidades

- Para el funcionamiento óptimo, asegúrese de que estén abiertos todos los aireadores (incluso aquéllos en la parte trasera del vehículo).
- Para que el sistema de control automático de temperatura funcione eficientemente, cierre todas las ventanillas (y el techo solar), y despeje el hielo, nieve, hojas u otras basuras de las tomas de aire.
- En condiciones muy húmedas, el parabrisas puede empañarse ligeramente al conectar el sistema de aire acondicionado. Este es un fenómeno normal de la mayoría de los sistemas de aire acondicionado de automóviles. No es un defecto, y el empañamiento desaparecerá después de unos pocos segundos, una vez que funcione el sistema del aire acondicionado.
- El compresor del aire acondicionado no funciona si el motor está parado.
- El agua producida por el proceso deshumedecedor es expulsada del sistema a través de tubos de desagüe situados debajo del vehículo. Esto puede dar lugar a la formación de un pequeño charco de agua sobre la calzada mientras el vehículo se encuentra estacionado, y no es motivo de preocupación.

CALEFACTORES DE ASIENTOS*

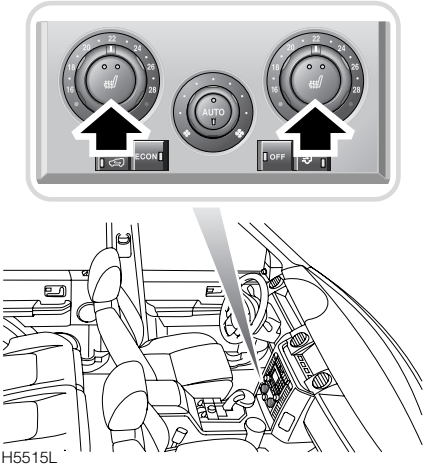

Calefactores de asientos delanteros

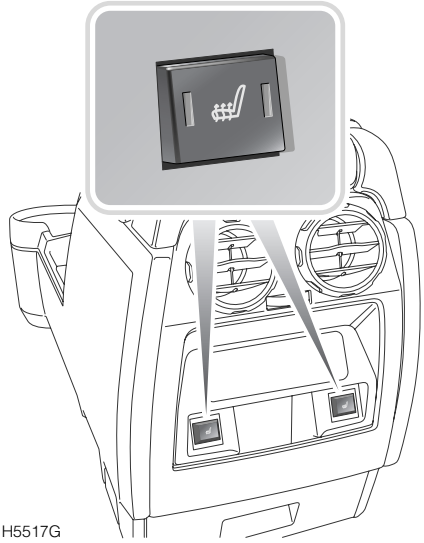

Calefactores de asientos traseros

Con el interruptor de encendido conectado, el cojín y el respaldo del asiento pueden calentarse a dos niveles distintos.

- Pulse una vez para activar el alto nivel (se iluminan ambas luces de aviso).

  Al cabo de un plazo gobernado por la temperatura del habitáculo, la elevada intensidad termina y una luz se apaga.
- Pulse dos veces para calentar los asientos a bajo nivel (se apaga la luz de aviso derecha).
- Pulse el interruptor por tercera vez para apagar el calefactor manualmente (se apagan ambas luces de aviso).

Los calefactores de asientos se controlan termostáticamente, y funcionan intermitentemente para mantener la temperatura regulada de origen. Las luces de aviso en los interruptores siguen iluminadas hasta que se apaguen los calefactores manualmente, la elevada intensidad se apague automáticamente o se pare el motor.

Precaución: Los calefactores de asientos consumen mucha corriente de la batería. Por eso, SOLO deben activarse cuando el motor está en marcha.

MANDOS DE PASAJEROS TRASEROS*

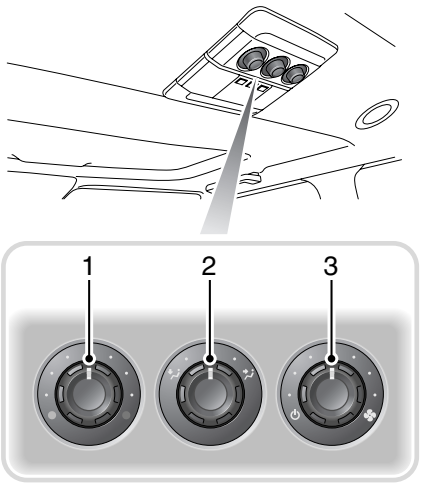

H5518G

1. Control de temperatura. Al girar el pomo del todo en sentido horario (punto rojo), la temperatura del aire de admisión aumenta.
2. Control de distribución. Con el pomo girado del todo en sentido antihorario, el aire de entrada es conducido a la salida inferior en el panel guarnecido izquierdo de la tercera fila de asientos*; del todo en sentido horario conduce el aire a la cara de los pasajeros.
3. Control de ventilación. Al girar el pomo en sentido horario, la velocidad del ventilador de aire aumenta.

Nota: *El cuadro se activa sólo cuando el botón de Ambiente Trasero en el cuadro de mandos delantero está en modo Manual.*

Los gráficos se retroiluminan cuando el panel está activo (la visibilidad depende del nivel de iluminación a contraluz).

CALEFACTOR AUXILIAR CONSUMIDOR DE COMBUSTIBLE*

Al poner el motor en marcha en tiempo muy frío, se activa automáticamente el calefactor auxiliar consumidor de combustible para dar calor adicional y ayudar a calentar el motor.

En tales circunstancias se verán los vapores del escape del calefactor saliendo de debajo del capó. Esto es normal, y no es motivo de preocupación.

AVISO

Cuando reposte el vehículo, asegúrese de que el calefactor consumidor de combustible esté apagado.

Si se ha usado el calefactor consumidor de combustible recientemente, evite tocar el escape de la unidad cuando haga comprobaciones/preste servicio bajo el capó.

VENTILACION

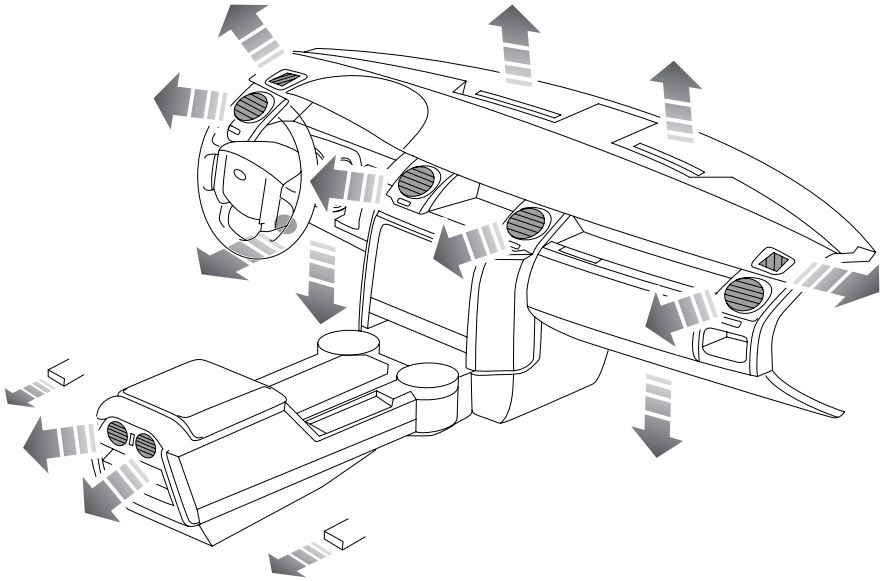

El sistema de ventilación conduce el aire fresco, acondicionado y/o caliente al habitáculo del vehículo desde la rejilla de toma de aire delante del parabrisas.

Nota: *Mantenga la rejilla siempre libre de obstrucciones, incluso hojas, nieve y hielo.*

Se proveen aireadores del parabrisas, cara, regazo (conductor solamente) y pies. La situación de estos aireadores se ilustra en la figura anterior. El calefactor regula la temperatura del aire suministrado por los aireadores.

Filtro de aire de material particulado

El sistema de ventilación está provisto de un filtro de aire de material particulado, con el fin de eliminar del aire introducido en el habitáculo las partículas potencialmente más perjudiciales, por ejemplo polen, precipitaciones industriales y polvo de la carretera.

Filtro combinado*

Los vehículos equipados con el control automático de temperatura disponen de un filtro de aire combinado de carbón y material particulado.

La capa de carbón reduce el nivel de olores que pasan por el sistema de calefacción, procedentes del exterior.

Aireadores

La temperatura del aire procedente de todos los aireadores es controlada por los ajustes de temperatura del calefactor.

Aireadores a nivel de cara

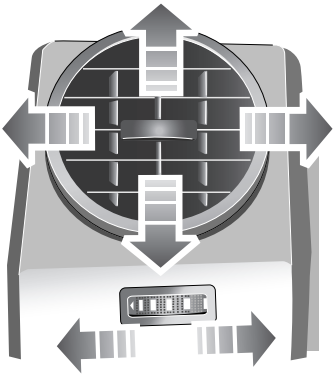

H5521G

Para orientar el flujo de aire, mueva el mando en el centro de las persianas. Gire la rueda moleteada hacia la derecha para abrir los aireadores del todo, o hacia la izquierda para cerrarlos del todo.

Para conseguir la ventilación máxima con ruido mínimo, los aireadores deben estar completamente abiertos cuando el mando de distribución de aire se encuentra en posición de nivel de cara.

Aireador de regazo del conductor

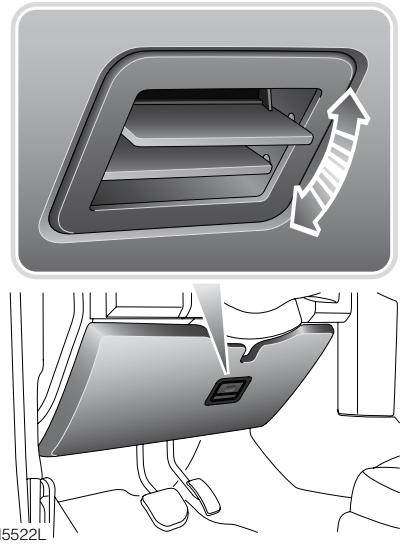

H5522L

El aireador situado debajo del volante de dirección sirve para orientar una corriente de aire hacia el regazo del conductor. La corriente de aire se controla ajustando la persiana.

Mandos de aireadores traseros en la consola central

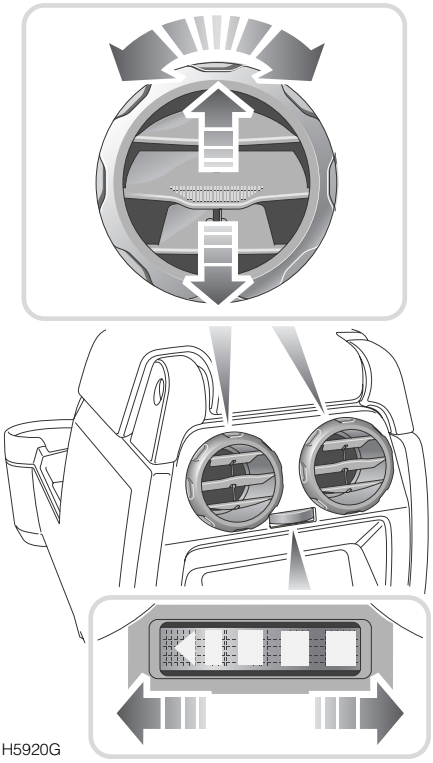

Mueva la persiana para ajustar la dirección y caudal del aire. Gire el cerco para orientar la corriente de aire.

Nota: *La temperatura no puede ser regulada por los ocupantes traseros.*

Mandos de ventilación traseros superiores*

Segunda fila de asientos solamente.

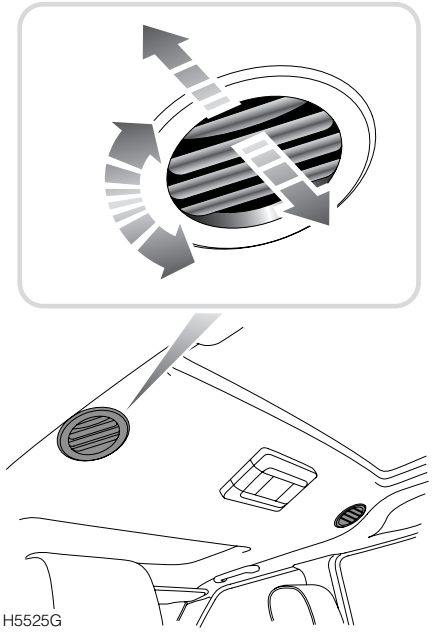

Pulse la parte estriada de la persiana para abrir y ajustar la dirección y caudal del aire.

Gire la persiana para orientar la corriente de aire.

Mandos de ventilación en los pilares traseros*

Tercera fila de asientos solamente

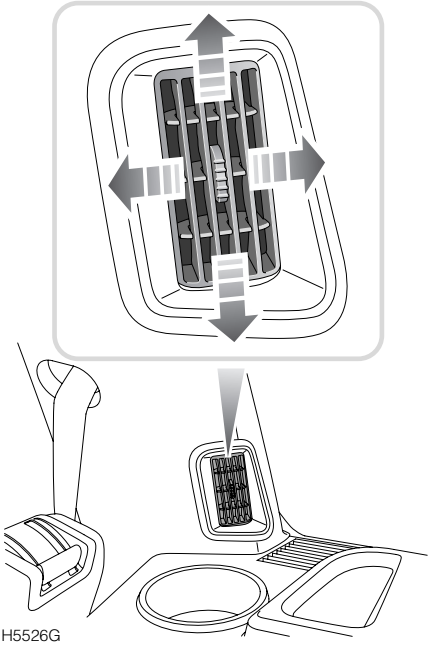

Para orientar el flujo de aire, mueva el mando en el centro de las persianas.

Ventilación de la tercera fila de asientos*

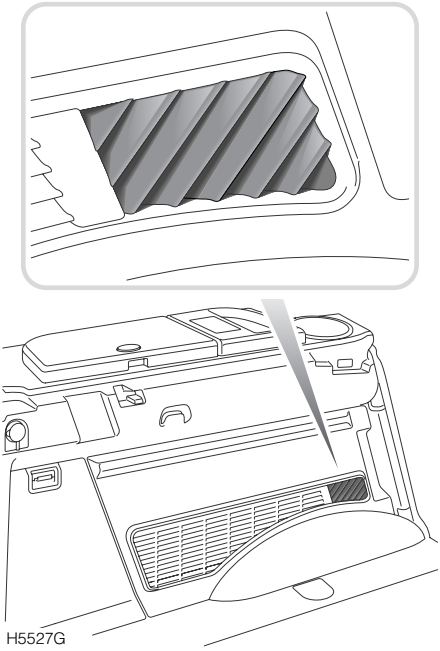

La persiana fija en el panel lateral trasero izquierdo proporciona una corriente de aire a la zona inferior de los asientos de tercera fila.

LUCES INTERIORES

El alumbrado interior del vehículo se divide en dos categorías:

- El alumbrado de cortesía consiste en luces de aproximación*, luces de techo, luces de los huecos para los pies, luces de estribo, anillo de iluminación del interruptor de encendido y luces del espacio de equipaje. Permiten entrar o salir con seguridad del vehículo en condiciones de poca luz, sin necesidad de encender luces individuales.
- El alumbrado por demanda consiste en luces interiores, luces de techo, luces para lectura de mapas y luces de espejos de cortesía. Proporcionan alumbrado al toque de un interruptor, que suele formar parte del cuerpo de la luz.

Alumbrado de cortesía

Luces de los huecos para los pies delanteros*

Las mismas iluminan los huecos para los pies delanteros del vehículo.

Anillo luminoso del interruptor de encendido

El mismo rodea e ilumina la ranura de la llave de contacto.

Luz del espacio de equipaje

Las mismas iluminan el espacio de equipaje durante la entrada y salida del vehículo, también al abrir el portón trasero.

Activación automática

Se enciende todo el alumbrado de cortesía cuando:

- Se gira el interruptor de encendido a la posición "0", desde "I" o "II".
- Una de las puertas está entreabierta, incluso el portón trasero superior.
- El vehículo recibe una señal de Desbloqueo.
- Se pulsa el botón de la luz de techo de fila 1.

La función de luces de cortesía apaga automáticamente estas luces si:

- Han transcurrido 60 segundos (ajustable por el cliente) desde que se activaron las luces de cortesía.
- Han transcurrido 60 segundos (ajustable por el cliente) desde que se cerró la última puerta.
- se gira el interruptor de encendido a la posición "II" con todas las puertas cerradas.
- se cierra la última puerta después de bloquear el vehículo exteriormente.

Una función economizadora de corriente apaga todas las luces interiores 15 minutos después de girar el interruptor de encendido desde "II" o "I" a "0". Esta función temporizadora comienza de nuevo si se produce un encendido automático.

Iluminación por choque

En caso de suceder un choque a una velocidad bajo 5 km/h, se encienden todas las luces de cortesía (excepto las luces de aproximación).

Luces interiores

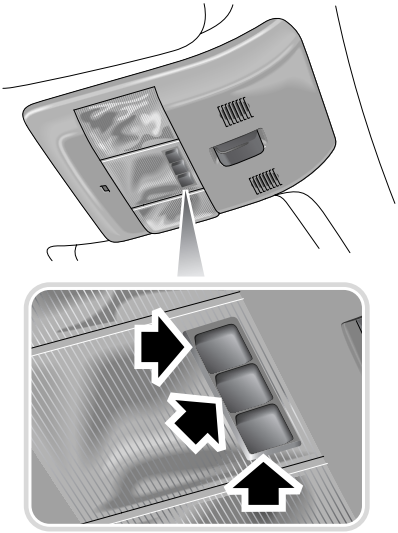

H5528G

Las luces interiores delanteras se agrupan centralmente por encima del parabrisas.

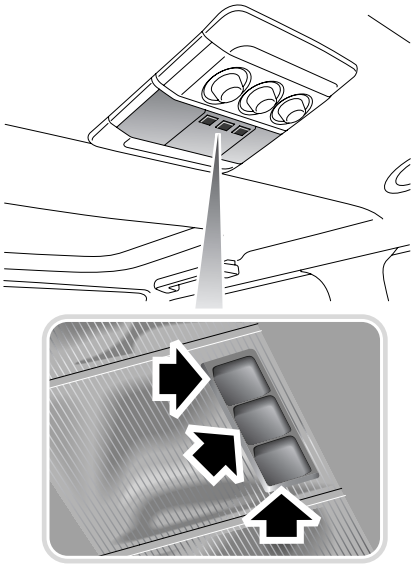

H5529G

Las luces interiores traseras se agrupan en el techo, por encima de la segunda fila de asientos. Esta pieza puede incluir los mandos traseros del aire acondicionado*.

Todas estas luces se encienden pulsando el interruptor al lado de la luz requerida.

El modo automático de luces de cortesía se desactiva pulsando el interruptor central. El Centro de Mensajes destella el mensaje "LUCES INTERIORES APAGADAS"*.

Para apagar las luces sin desactivar el modo automático, pulse brevemente el interruptor central.

Para activar el modo automático, pulse el interruptor central delantero durante más de tres segundos. El Centro de Mensajes destella el mensaje "LUCES INTERIORES AUTOMATICAS"*.

Luces de techo

Las luces de techo (centrales) son tanto de cortesía como de demanda. La pulsación del interruptor delantero central enciende las luces de techo tanto delantera como trasera, sin consideración a la posición del interruptor de encendido.

Funcionamiento de la luz para lectura de mapas

Para encender y apagar, pulse el interruptor de la luz para lectura de mapas (luces laterales) que requiera.

Luz de guantera

Se enciende automáticamente al abrirse la guantera, y se apaga al cerrarla.

Luces del espejo de cortesía*

Cada luz de espejo de cortesía se enciende al abrir la tapa que le corresponde, y se apaga al cerrarla.

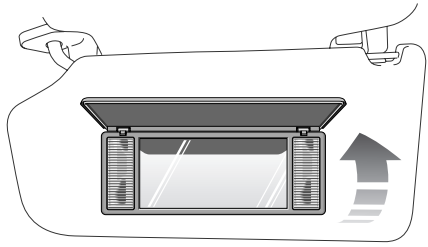

H5530G

Gire el parasol hacia abajo, y levante la tapa del espejo de cortesía para iluminar el espejo. Para apagar las luces, cierre la tapa.

Nota: *Las luces para lectura de mapas, luces de guantera y luces de espejos de cortesía se apagan automáticamente al cabo de 15 minutos para impedir que se descargue la batería, siempre que el interruptor de encendido esté en posición "0".*

Iluminación nocturna de bajo nivel*

Con el mando de alumbrado principal en posición de luces de posición o de faros, unos diodos luminosos LED iluminan las luces interiores a muy bajo nivel. El nivel de luminosidad se regula empleando el mando de luminosidad del cuadro de instrumentos.

El alumbrado de bajo nivel ilumina el habitáculo de forma muy limitada mientras el vehículo está en marcha, para que no afecte la visión nocturna del conductor.

RELOJ

Puesta en hora: equipo de sonido de serie

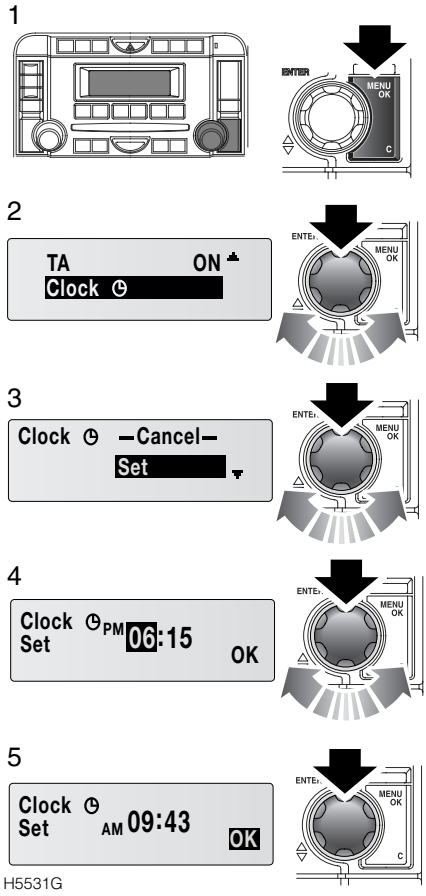

Para poner el reloj en hora:

1. Encienda la radio y pulse el botón de "MENU".
2. Gire el mando giratorio en sentido horario hasta que aparezca la palabra "Reloj". Pulse el mando.
3. Gire el mando hasta que aparezca "Ajustes", y pulse el mando de nuevo.
4. Habiendo seleccionado "Ajustes", la pantalla visualiza la hora actual. Gire el mando para cambiar la hora, o púlselo para aceptarla.
5. La pantalla entonces visualiza la puesta de los minutos. Gire el mando para cambiar los minutos, o púlselo para aceptarlos.

   La pantalla entonces realza "OK". Pulse para aceptarlo.

Nota: *El reloj permanece iluminado durante diez minutos después de girar la llave de contacto a la posición "0".*

Puesta en hora: sistema de sonido de altas prestaciones

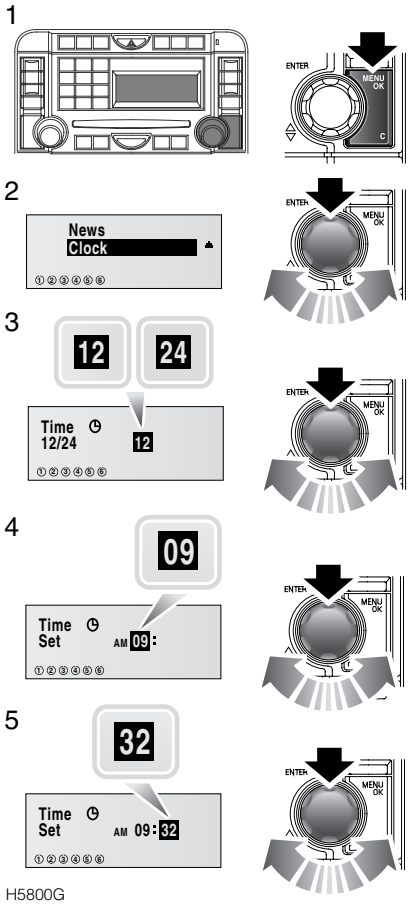

Para poner el reloj en hora:

1. Encienda la radio y pulse el botón de "MENU".
2. Gire el mando giratorio en sentido horario hasta que aparezca la palabra "Reloj". Pulse el mando de nuevo.
3. Gire el mando y púlselo para seleccionar la escala de 12 o 24 horas, o para poner el reloj en hora.
4. Habiendo seleccionado "Ajustes", la pantalla visualiza la hora actual. Gire el mando para cambiar la hora, o púlselo para aceptarla.
5. La pantalla entonces visualiza la puesta de los minutos. Gire el mando para cambiar los minutos, o púlselo para aceptarlos.

Nota: *El reloj permanece iluminado durante diez minutos después de girar la llave de contacto a la posición "0".*

EQUIPO PARA FUMADORES

Encendedor*

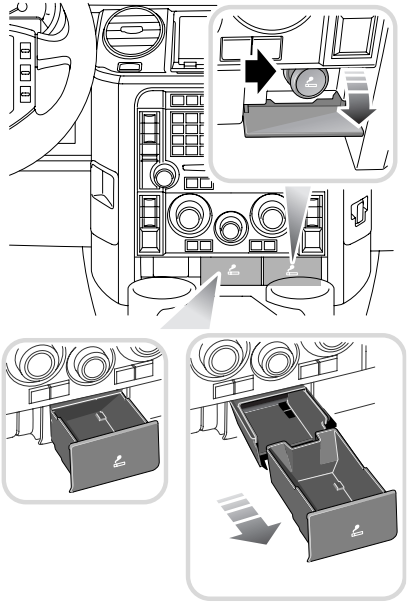

H5533L

Empuje el centro de la placa frontal, y el mismo bajará para facilitar el acceso al encendedor.

Con el interruptor de encendido conectado, presione el encendedor hacia adentro para calentarlo. Cuando haya alcanzado la temperatura correcta, saltará hacia afuera un poco y podrá retirarse para su empleo.

- Sostenga el encendedor SOLO por el pomo.
- NO conecte accesorios al zócalo del encendedor. Use los enchufes para accesorios provistos.

Después de usarlo empuje el encendedor de vuelta a su primera posición, y levante la placa frontal.

Ceniceros*

Para abrir el cenicero, empuje el borde inferior de su tapa (recuadro inferior izquierdo).

Para extraer el cenicero ábralo por completo, y tire de él hacia adelante.

AVISO

NO eche en los ceniceros papeles ni otros materiales combustibles.

ENCHUFES ELECTRICOS AUXILIARES

Enchufe eléctrico auxiliar delantero

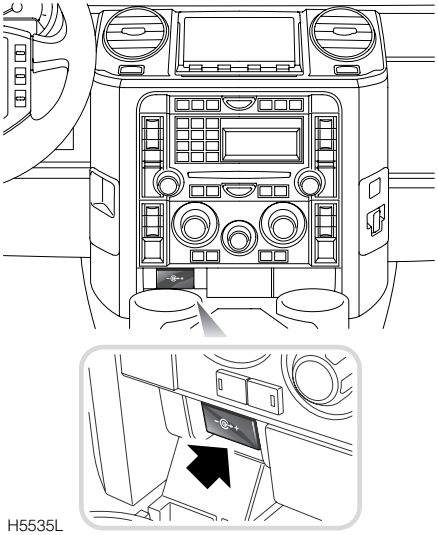

En la consola delantera se monta un enchufe eléctrico auxiliar.

Tire hacia abajo de la tapa abisagrada para facilitar el acceso al enchufe. Al soltarla, la tapa vuelve a la posición de cerrada.

Enchufes eléctricos auxiliares traseros

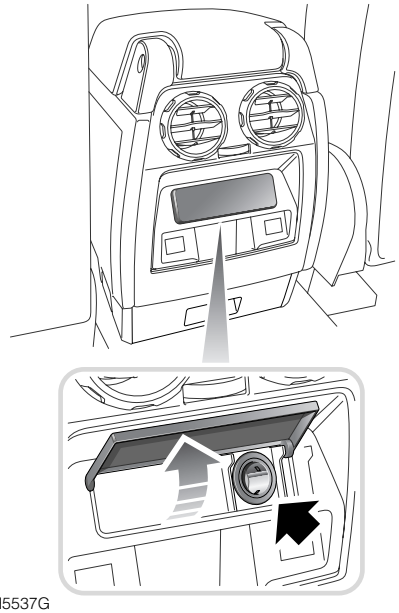

Otro enchufe eléctrico está situado en la superficie posterior de la caja portaobjetos.

Enchufe eléctrico auxiliar del espacio de equipaje

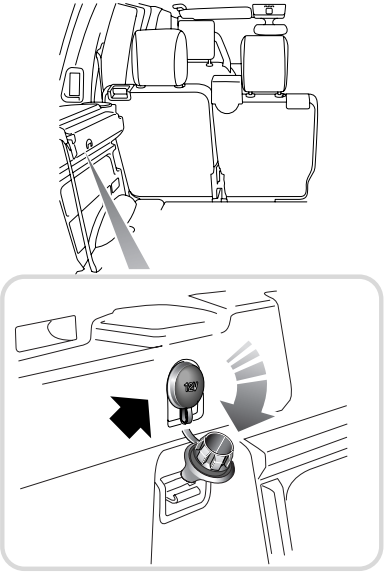

H5538G

En vehículos de 7 asientos se monta un tercer enchufe eléctrico en el guarnecido del lado izquierdo del espacio de equipaje.

Uso de un enchufe eléctrico

Los enchufes eléctricos sirven para alimentar los accesorios homologados por Land Rover, que consumen un máximo de 180 vatios.

Haga funcionar siempre el motor cuando use accesorios eléctricos por largo tiempo, pues de lo contrario podría descargar la batería.

Precaución: No conecte NUNCA accesorios no homologados a los enchufes eléctricos: podrían resultar dañados los sistemas eléctricos del vehículo.

Haga funcionar siempre el motor cuando use accesorios eléctricos por largo tiempo, pues de lo contrario podría descargar la batería.

PORTAVASOS

AVISO

El conductor no debe beber ni usar el portavasos mientras conduce.

Si el portavasos es de tipo retráctil, hay que mantenerlo cerrado mientras no se use.

No lleve recipientes de bebidas abiertos en los portavasos mientras el vehículo esté en marcha; el derrame de una bebida caliente puede causar lesiones corporales. El derrame de bebidas también puede dañar la tapicería, la moqueta y los componentes eléctricos.

Uselo sólo para recipientes de material blando. NO deposite en ellos vasos de vidrio, porcelana o plástico rígido, porque en caso de accidente o maniobra de emergencia los mismos pueden causar lesiones. Los envases herméticos sin abrir (por ejemplo, latas de bebidas), son objetos duros y también pueden causar lesiones.

Portavasos de asientos delanteros*

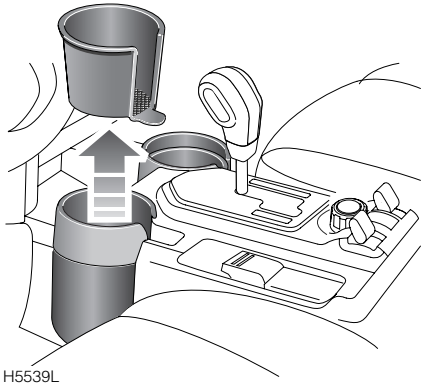

H5539L

El elemento central del portavasos del acompañante puede extraerse para limpiarlo, o para formar el soporte de un recipiente de bebida más grande.

Portavasos del acompañante*

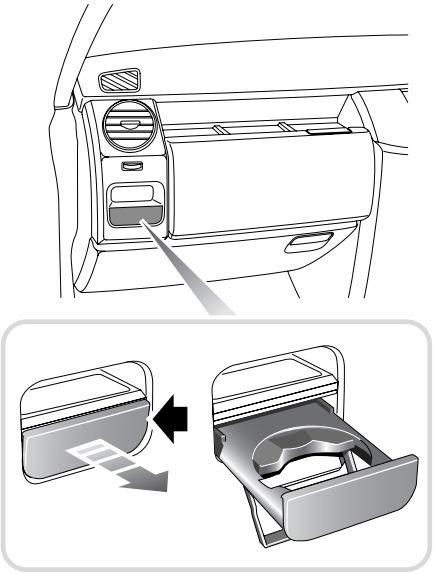

H5929R

Empuje el portavasos hacia adentro, y deje que salga por sí solo. Para cerrarlo, empújelo de nuevo.

Portavasos de la segunda fila de asientos

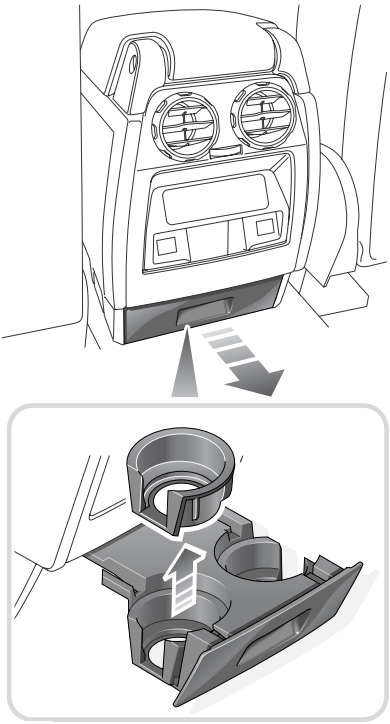

H5543G

Los portavasos de los ocupantes de la segunda fila de asientos están situados en la consola central. Extraiga la bandeja para facilitar el acceso a los portavasos. Pulse de nuevo para cerrar.

El elemento interior de cada portavasos puede sacarse para lavarlo o formar un soporte para recipientes de bebidas más grandes.

Portabotellas de puertas

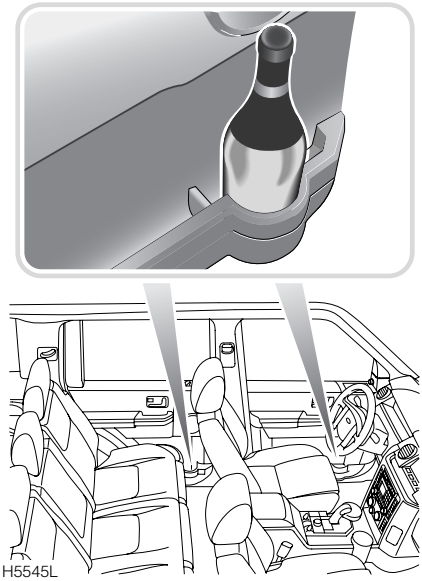

AVISO

No lleve recipientes de bebidas abiertos en los portavasos/botellas mientras el vehículo esté en marcha; el derrame de una bebida caliente puede causar lesiones corporales. El derrame de bebidas también puede dañar la tapicería, la moqueta y los componentes eléctricos.

Uselo sólo para recipientes de material blando. NO deposite en ellos vasos o botellas de vidrio, porcelana o plástico rígido, porque en caso de accidente o maniobra de emergencia los mismos pueden causar lesiones. Los envases herméticos sin abrir (por ejemplo, latas de bebidas), son objetos duros y también pueden causar lesiones.

Portavasos del compartimento trasero

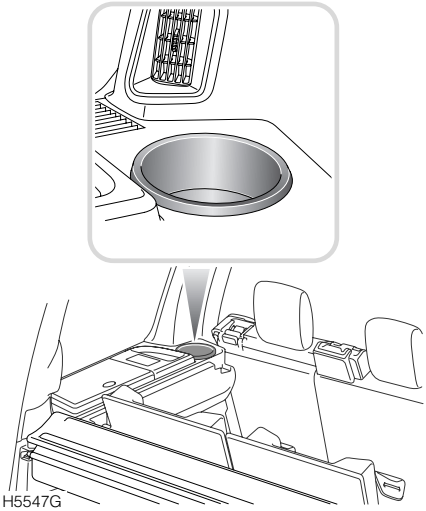

COFRES DE ALMACENAMIENTO TRASEROS

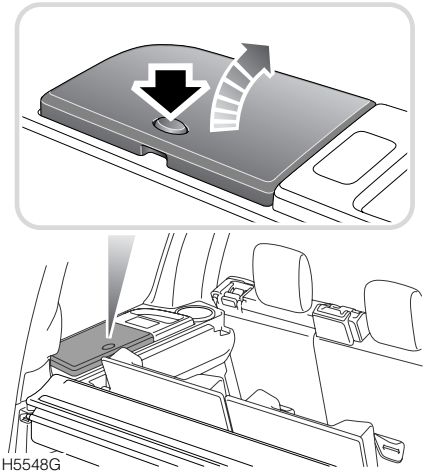

Detrás de los paneles laterales del espacio de equipaje se alojan unos cofres de almecenamiento.

Para accederlos, pulse el fiador y levante la tapa.

AVISO

NO mantenga abierta la tapa con un calzo, porque podría perjudicar el despliegue de los airbags traseros.

CAJA PORTAOBJETOS

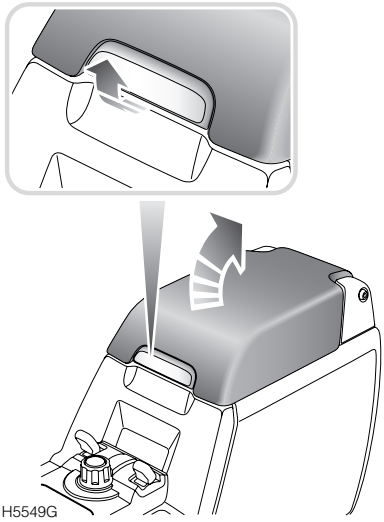

Levante el fiador en la parte delantera de la tapa del cofre portaobjetos, para facilitar el acceso al cofre portaobjetos principal.

Portatarjetas

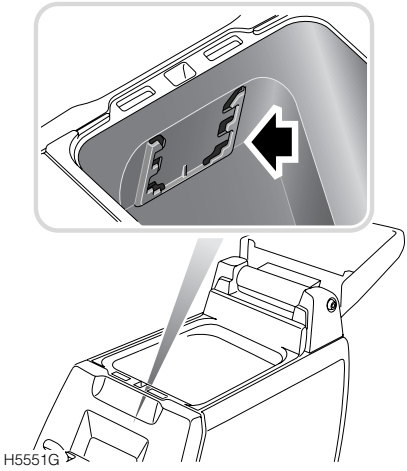

La superficie interior delantera de la caja portaobjetos incorpora un soporte de tarjetas de crédito/peaje.

Almacenamiento de discos CD

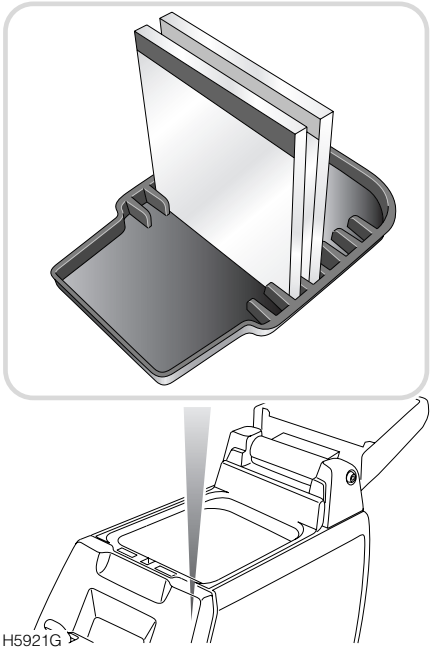

La esterilla de goma en el fondo de la caja portaobjetos fue diseñada para llevar estuches de CD, y puede desmontarse para limpiarla.

NEVERA*

Cuando se monta, la nevera ocupa el lugar de la caja portaobjetos.

La nevera se activa/desactiva con el interruptor situado en su pestaña interior delantera. Dicho interruptor aloja una luz de aviso, que se ilumina para indicar que la nevera está funcionando. Se produce un breve retardo (1-2 segundos) entre la pulsación del interruptor y la iluminación de la luz de aviso. Durante este plazo el sistema de control comprueba la tensión de la batería.

Si al activar la nevera la luz de aviso no se ilumina, o si se apaga mientras la nevera está funcionando, significa que la tensión de la batería está baja y que la nevera se apagó automáticamente. Esta prueba sólo puede realizarse con el motor parado.

Si se pone el motor en marcha, la luz de aviso se ilumina y la nevera sigue funcionando.

Deje la nevera apagada cuando no la necesite, a fin de conservar la carga de la batería.

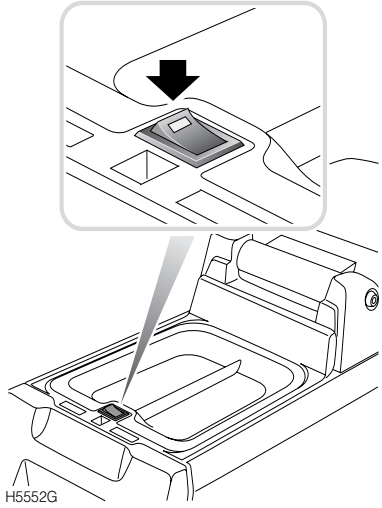

La bandeja encima de la nevera debe estar siempre puesta, a fin de asegurar la refrigeración más efectiva. Dicha bandeja puede invertirse para dar lugar al alojamiento de botellas más altas, sin perder la estanqueidad.

Cuando no se necesite, la bandeja puede engancharse en el lado interior de la tapa principal.

La nevera funciona con mayor eficacia cuando está llena de artículos fríos o enfriados de antemano.

Hay que limpiar la nevera con regularidad, a fin de eliminar la condensación o contaminación que puede causar olores.

Nota: *La nevera sigue funcionando brevemente después de girar el interruptor de encendido a la posición "0".*

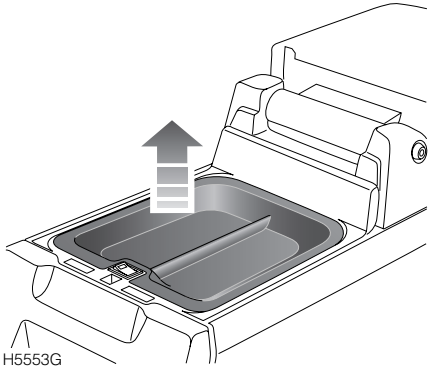

PARASOL

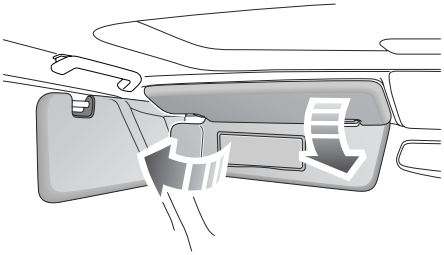

H5864L

Pivote el parasol hacia abajo para reducir el resplandor del sol a través del parabrisas. Si fuera necesario, el parasol puede pivotarse entonces hacia la ventanilla lateral para reducir el resplandor del sol procedente de un costado del vehículo.

Espejo de cortesía*

Al levantar la tapa del espejo de cortesía, la luz se enciende; al cerrar la tapa, la luz se apaga.

PORTABILLETES

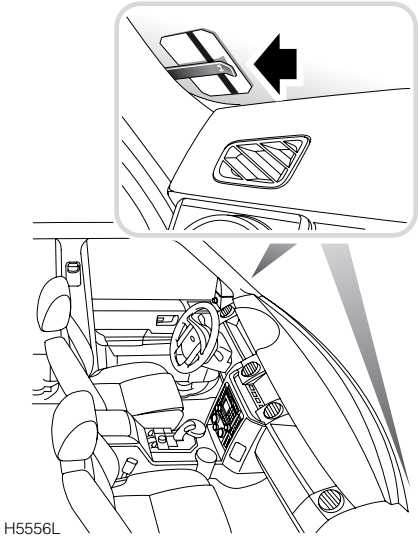

H5556L

En el borde inferior a cada lado del parabrisas se monta un portabilletes de aparcamiento.

RETROVISORES

Retrovisor con reducción automática de luminosidad*

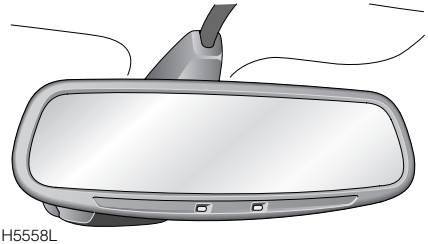
H5558L

En ciertos modelos el vehículo dispone de una función electrocrómica reguladora de la luminosidad, que "oscurece" los retrovisores al objeto de reducir de noche el reflejo de los faros de los vehículos que vienen detrás.

Esta función se desactiva al seleccionar marcha atrás.

Retrovisor manual*

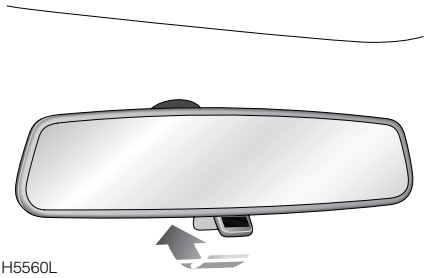
H5560L

Ajuste el retrovisor manualmente a su gusto.

El desplazamiento de la palanca inferior del retrovisor hacia adelante o hacia atrás cambia la posición del retrovisor entre inclinado y normal.

GUANTERA

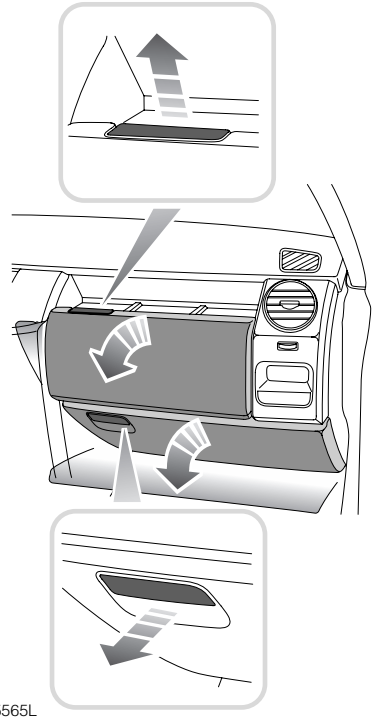

Levante el fiador (señalado por una flecha en el recuadro superior) para abrir la guantera superior. La tapa volverá, accionada por un muelle, a la posición de cerrada. Hay que empujarla para cerrarla del todo.

Para abrir la guantera inferior, tire del fiador (señalado por una flecha en el recuadro inferior). Cierre la tapa empujándola hasta que emita un chasquido.

Almacenamiento de discos CD*

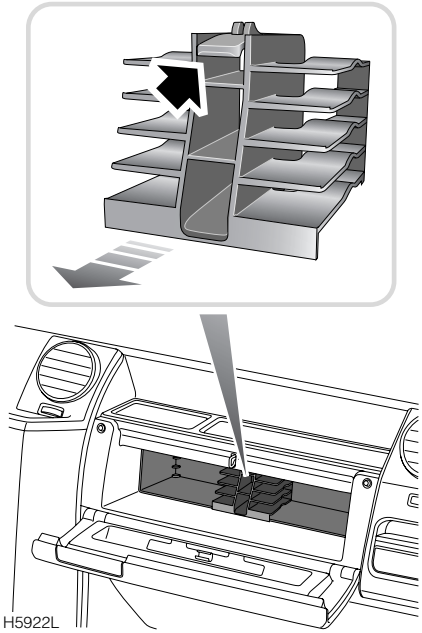

Si se monta la nevera opcional, en la guantera se instala un estante para estuches de discos CD.

El estante se desmonta presionando hacia abajo la lengüeta de bloqueo, y tirando del estante para sacarlo de la guantera.

PUNTOS PARA ANCLAR EL EQUIPAJE

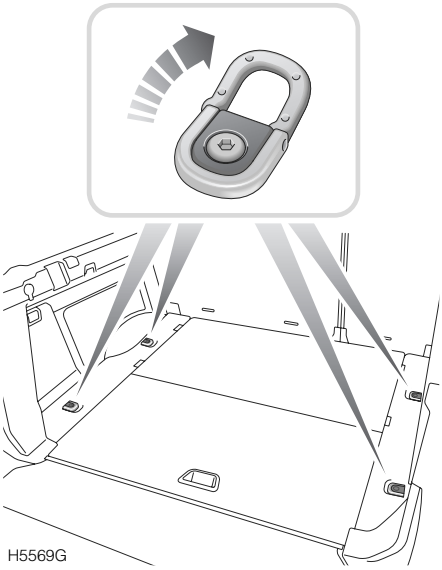

El piso del espacio de equipaje trasero dispone de cuatro puntos de fijación, los cuales sirven para sujetar firmemente los bultos de mayor tamaño. Land Rover provee una gama de accesorios homologados para sujetar equipajes.

AVISO

NO transporte equipos, herramientas o equipaje sin sujetarlos, de modo que puedan moverse y causar lesiones en caso de accidente o maniobra de emergencia, tanto en carretera como fuera de carretera.

ESCOTILLA DE ACCESO AL ESPACIO DE EQUIPAJE TRASERO

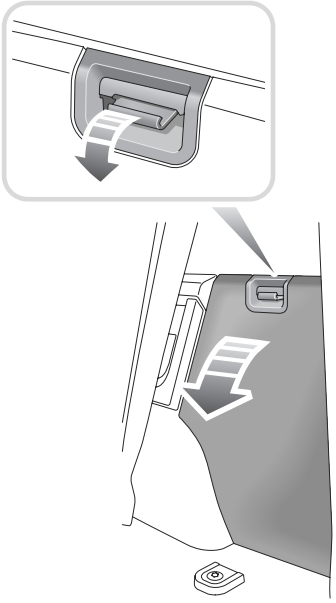

Ambos costados del espacio de equipaje comprenden escotillas de acceso. En modelos de siete asientos la escotilla del lado derecho facilita el acceso al juego de herramientas, y la escotilla del lado izquierdo al gancho de remolque*.

Tire del fiador hacia abajo (recuadro superior), y tire de la escotilla en dirección contraria al costado del vehículo.

Cuando reponga la escotilla, asegúrese de que esté firme y correctamente montada, antes de conducir.

CUBIERTA DEL ESPACIO DE EQUIPAJE

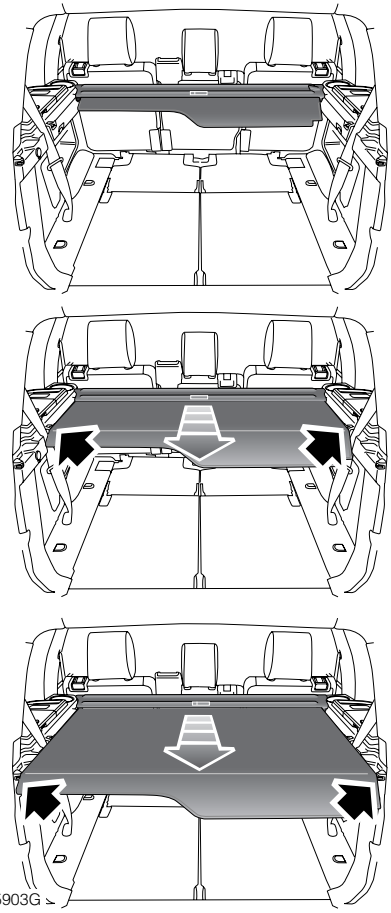

La cubierta del espacio de equipaje consiste en una bandeja con cubierta de tipo de persiana enrollable, que se puede extender para cubrir el espacio de equipaje trasero.

El carrete de la cubierta del espacio de equipaje puede colocarse en cualquiera de los extremos del espacio de equipaje. El soporte delantero está situado inmediatamente detrás de la segunda fila de asientos; el soporte trasero se encuentra detrás del espacio ocupado por la tercera fila de asientos en un vehículo de siete asientos.

Para manejar la cubierta del espacio de equipaje

1. Para desenrollar la cubierta, tire de la parte rígida de la persiana.

Precaución: Cuando retraiga la cubierta, asegúrese de que no quede nada encima. Si quedara algún artículo encima, incluso papel o tela, podría penetrar en el mecanismo y atascarlo.

2. Enganche los extremos en los rebajos moldeados en los costados del espacio de equipaje.

Precaución: No use la cubierta si está dañada, porque la rotura podría impedir su correcto funcionamiento.

Para desmontar la cubierta del espacio de equipaje desplegada

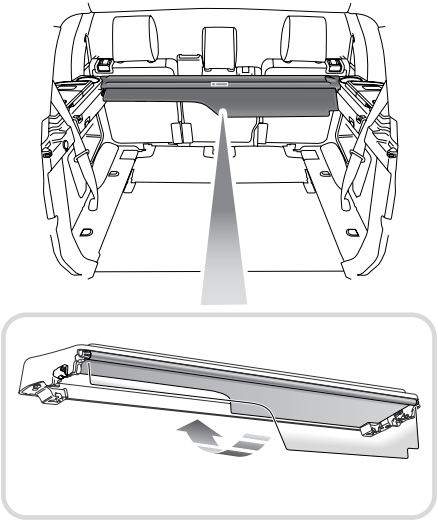

H5904G

1. Desenganche los extremos del rebajo, y enrolle la cubierta del todo en la unidad de bandeja.
2. Pliegue la parte rígida de la persiana debajo de la unidad, y presiónela hasta enganchar y retener su borde.

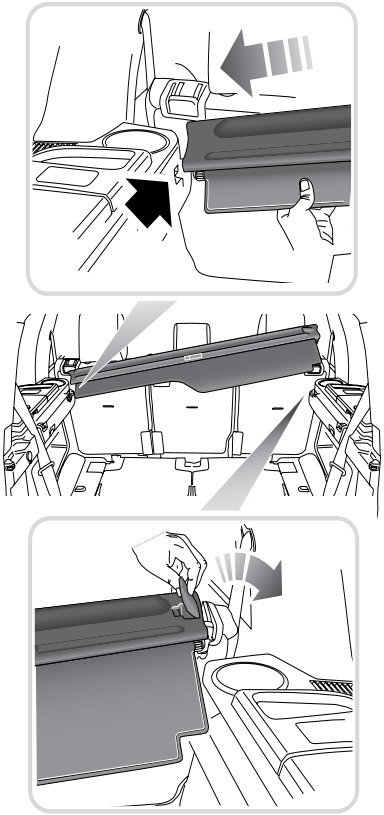

H5907G

3. Tire hacia arriba de la palanca en el extremo derecho del carrete; esto desengancha el perno de bloqueo. Levante el extremo derecho de la unidad, y tire de él para separarlo del lado opuesto del espacio de equipaje.

   Esto resulta más fácil con los respaldos de los asientos de segunda fila inclinados hacia adelante.
4. Para montar el carrete, siga el procedimiento de desmontaje anterior a la inversa.

AVISO

Cuando instale el carrete, asegúrese de que la palanca vuelva a la posición enrasada (horizontal). Si no, el carrete podrá moverse cuando el vehículo está en marcha.

Vehículo de 5 asientos

Una vez desmontada la cubierta del espacio de equipaje, hay que guardarla fuera del vehículo.

AVISO

NO deje suelta la cubierta del espacio de equipaje en el vehículo.

Vehículo de 7 asientos

Para reponer la persiana, hay que plegar la tercera fila de asientos.

Una vez terminada la instalación en los costados del espacio de equipaje, hay que desplegar la tercera fila de asientos.

AVISO

No monte nunca la cubierta del espacio de equipaje detrás de la segunda fila de asientos, si la tercera fila de asientos va a estar ocupada.

Si se desmonta la cubierta del espacio de equipaje de un vehículo de 7 asientos, y se pliegan los asientos de segunda y tercera fila para maximizar el espacio de equipaje, la unidad puede alojarse en el espacio entre los asientos plegados de segunda y tercera fila.

Esto se hace introduciendo la unidad en la separación entre las filas de asientos, y enganchando los cerraderos de la unidad en los espárragos que sobresalen del costado de los respaldos de asientos laterales de la segunda fila.

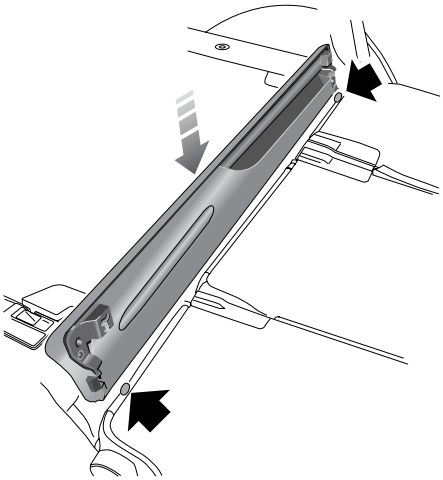

H5574G

AVISO

No intente levantar la segunda fila de asientos a la posición vertical, ni inclinarlos hacia adelante para facilitar el acceso a la tercera fila de asientos, estando la cubierta del espacio de equipaje en esta posición de alojamiento, porque se dañará.

Antes de mover los asientos, desmonte la unidad alojada.

NO lleve artículos sueltos encima de la cubierta del espacio de equipaje: los mismos pueden dañar la cubierta o reducir la vista, y podrían convertirse en proyectiles peligrosos en caso de frenar bruscamente o chocar.

Todos los equipos, equipajes o herramientas que se lleven en el espacio de equipaje deben sujetarse para reducir el riesgo de daño al conductor y a los pasajeros en caso de accidente o de una maniobra de emergencia.

ANTENA DE LA RADIO

La antena se graba en la superficie del cristal de la ventanilla trasera izquierda.

No se puede reparar; no obstante, es importante asegurarse de que la superficie interior del cristal está protegida contra el daño que podría causar el contacto con objetos duros, o contra los efectos perjudiciales de productos de limpieza abrasivos.

MANDOS A DISTANCIA DEL EQUIPO DE SONIDO*

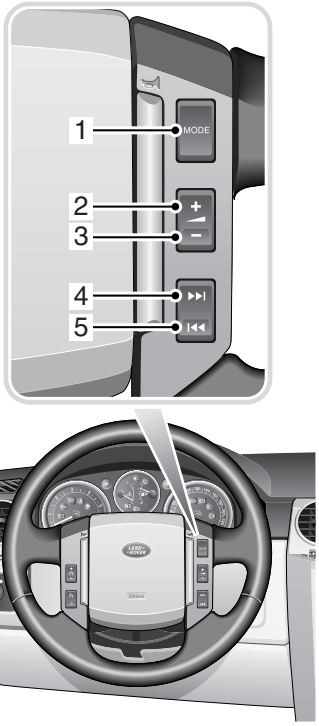

H5575L

1. Interruptor del modo de sonido

Púlselo para cambiar de modo de sonido (por ejemplo radio a CD).

2. Mando de aumento del volumen

Pulse para aumentar el volumen.

3. Mando de reducción del volumen

Pulse para reducir el volumen.

4. Mando de búsqueda hacia adelante/selección de canciones

Pulse para cambiar a la próxima radioemisora de la banda de frecuencias seleccionada.

Durante la reproducciÛn de un CD, pulse el mando para avanzar al comienzo de la canciÛn siguiente del disco. Accione el mando repetidamente para avanzar varias canciones a la vez.

5. Mando de búsqueda hacia atrás/selección de canciones

Pulse para cambiar a la radioemisora anterior de la banda de frecuencias.

Durante la reproducción de un CD, pulse el mando para retroceder al comienzo de la canción actual del disco. Accione el mando repetidamente para retroceder varias canciones a la vez.

MANDOS DE PASAJEROS

Los pasajeros disponen de mandos para controlar el sistema de sonido.

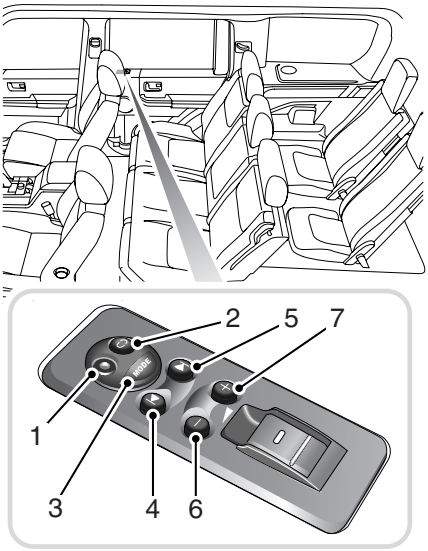

H5577G

Mandos de pasajeros de la segunda fila de asientos

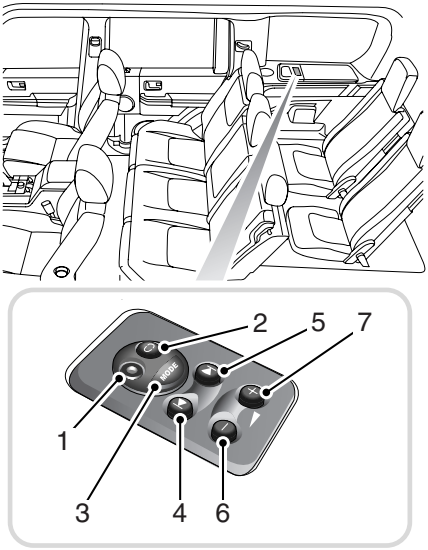

H5578G

Mandos de los pasajeros de la tercera fila de asientos

1. Conector de audífono
2. Repetición
3. Modo
4. Búsqueda descendente
5. Búsqueda ascendente
6. Volumen descendente
7. Volumen ascendente

TELEFONOS PARA COCHES

Para su seguridad, observe siempre las siguientes precauciones antes de montar un teléfono de coche, o cualquier equipo móvil de comunicaciones.

- Use sólo un kit de instalación con antena montada por fuera del vehículo.
- Asegúrese de que la instalación sea realizada por un técnico competente, enterado del sistema de SRS de airbags.

Para su seguridad

AVISO

Durante la marcha, el uso de cualquier equipo de mano puede ser peligroso. Pare siempre el vehículo antes de hacer una llamada, y asegúrese de que el teléfono esté apagado mientras conduce.

RECONOCIMIENTO DE LA VOZ*

El control por voz es una forma segura y conveniente de controlar el sistema de sonido, sin necesidad de accionar los mandos manualmente. Esto le permite prestar máxima antención a la conducción del vehículo, sin distraer su atención de la carretera para realizar ajustes o atender a las reacciones del sistema.

Se encuentran disponibles numerosas instrucciones orales y, con un poco de experiencia, descubrirá que son fáciles y cómodas de utilizar. Cada vez que envíe una de las instrucciones definidas con el sistema activo, el sistema de control por voz convierte su instrucción en una señal de control para el sistema de sonido. Sus entradas adquieren la forma de diálogos o instrucciones. Es guiado por estos diálogos mediante anuncios o preguntas.

Activación del sistema

Activación del control por voz:

- Tire brevemente de la palanca de control (su sistema de sonido se silenciará). Escuchará una breve señal acústica, y el centro de mensajes visualizará **"ESCUCHANDO"** para indicar que el sistema está esperando una instrucción vocal.

Nota: *Basta con usar la palanca de control por voz en el volante de dirección al comienzo de cada sesión vocal.*

Instrucciones orales definidas

El sistema de control vocal reconoce instrucciones predefinidas, las cuales deben ser pronunciadas palabra por palabra.

Hay disponibles reacciones acústicas a las instrucciones vocales. Para activar la reacción, tire brevemente de la palanca de control por voz y dé una de las siguientes instrucciones:

Instrucciones generales

- ***Ayuda vocal*** para detallar todas las instrucciones.
- ***Ayuda de agenda*** para detallar las instrucciones de la agenda.

Instrucciones vocales

- ***Ayuda de radio*** para detallar las instrucciones de la radio.
- ***Ayuda de CD*** para detallar las instrucciones del CD.

  Todas las instrucciones de manejo aparecen en el Manual del Sistema de Sonido.

Instrucciones de navegación y teléfono

- ***Ayuda de teléfono*** para detallar las instrucciones del teléfono.
- ***Ayuda de navegación*** para detallar las instrucciones de navegación.

  Para conocer todas las instrucciones de manejo, remítase al manual de Navegación, TV y Teléfono.

USO DEL BLOC DE NOTAS

El bloc de notas es una función que sirve para grabar mensajes breves como recordatorios.

Puede grabar hasta 10 mensajes de hasta 30 segundos de duración cada uno.

Tire de la palanca de voz hacia el volante de dirección, espere hasta que en el centro de mensajes aparezca ESCUCHANDO, entonces dé el comando al Bloc de notas.

La grabación de la voz se suspende automáticamente si el mensaje pasa de los 30 segundos. Para suspender la grabación de la voz en cualquier momento, tire de la palanca de voz hacia el volante de dirección.

Instrucción	Reacción del sistema	Acción
Grabación en el Bloc de notas.	El sistema emite un pitido para indicar el comienzo de la grabación.	Empiece a grabar después del pitido. Para suspender la grabación, tire y mantenga presionada la palanca de voz en el volante de dirección.
Reproduzca o lea el bloc de notas.	El bloc de notas sonoro reproducirá cada mensaje por turno. Puede decir Repetir, Borrar o Cancelar después de cada pitido, o callar para escuchar la nota siguiente.	Diciendo Repetir reproduce el mensaje anterior de nuevo. Diciendo Borrar borra el mensaje anterior. Diciendo Cancelar termina la sesión del Bloc de Notas.
Vaciar o borrar Bloc de Notas.	¿Desea borrar el Bloc de notas?	Diga SI para borrar todos los mensajes memorizados. Diga NO para cancelar el comando.
Ayuda del bloc de notas.	El sistema reproducirá la información del Bloc de notas y todas las instrucciones comunmente usadas.	

Conducción y manejo

Puesta en marcha y conducción

CERRADURA DE LA COLUMNA DE DIRECCION 181
INTERRUPTOR DE ARRANQUE 181
ARRANQUE: modelos de gasolina 182
ARRANQUE: modelos diesel 183
CONDUCCION 184
AHORRO DE COMBUSTIBLE 185
SISTEMA DE CONTROL DE EMISIONES 185

Convertidor catalítico

CONVERTIDOR CATALITICO 186

Repostaje

SEGURIDAD EN LA ESTACION DE SERVICIO 188
TUBO DE LLENADO DE COMBUSTIBLE . .188
TIPO DE COMBUSTIBLE 190
REPOSTAJE 191
DEPOSITO DE COMBUSTIBLE VACIO 191
SISTEMA DE CORTE DE COMBUSTIBLE 191

Control de distancia de estacionamiento

USO DEL CONTROL DE DISTANCIA DE ESTACIONAMIENTO (PDC)* 192

Caja de cambios manual

CAJA DE CAMBIOS MANUAL 194

Conducción y manejo

Transmisión automática
USO DE UNA CAJA DE CAMBIOS AUTOMATICA 195
TRANSMISION AUTOMATICA 196
MODOS AUTOMATICOS ELECTRONICAMENTE SELECCIONADOS 200

Caja de transferencia
CAJA DE TRANSFERENCIA 202
USO DE LA CAJA DE TRANSFERENCIA: TRANSMISION AUTOMATICA 202
USO DE LA CAJA DE TRANSFERENCIA: TRANSMISION MANUAL 205
EQUIPOS AUXILIARES 206

Programador de velocidad
PROGRAMADOR DE VELOCIDAD* 207

Frenos
FRENO DE PIE 210
FRENOS ANTIBLOQUEO 211
FRENO DE MANO 214

Control de tracción y estabilidad dinámica
CONTROL DINAMICO DE LA ESTABILIDAD (DSC) 218
CONTROL ELECTRONICO DE TRACCION (ETC) 219

Control de descenso de pendientes
CONTROL DE DESCENSO DE PENDIENTES* 220

Suspensión neumática
SUSPENSION NEUMATICA 223

Terrain Response
SISTEMA TERRAIN RESPONSETM* 229
MENSAJES 236

Remolque
REMOLQUE 237
GANCHO DE REMOLQUE 240

Argollas de remolque
ARGOLLAS DE REMOLQUE 245

Remolque del vehículo
REMOLQUE DE RECUPERACION 248
ARGOLLAS DE AMARRE 250

Capacidad de carga
BACAS 251

Sistmas de alumbrado delantero
ALUMBRADO DE XENON/HALOGENO* 252