MANDOS MANUALES DE TEMPERATURA

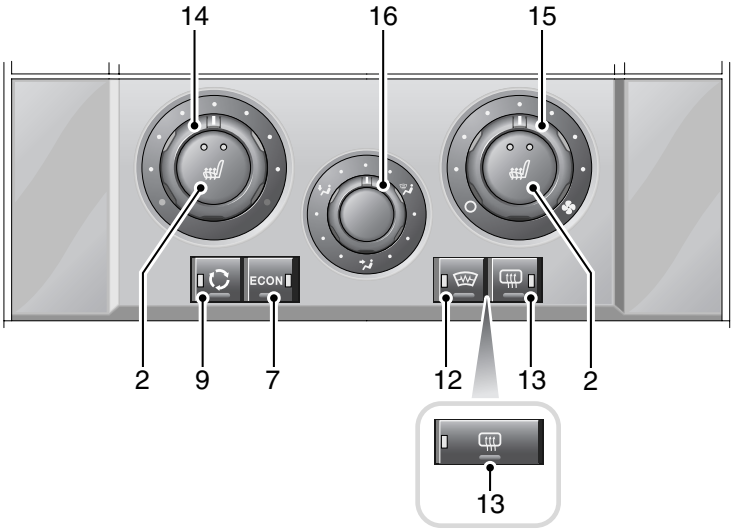

H5366G

2. Calefactores de asientos delanteros*

7. Modo de economía

9. Circulación de aire

12. Parabrisas térmico*

13. Luneta térmica

14. Mando de la temperatura del aire

15. Mando del flujo de aire

16. Mando de distribución del aire

Para información más detallada sobre el sistema climatizador, vea **MANDOS DE TEMPERATURA, 142**.