LUZ DE MATRICULA

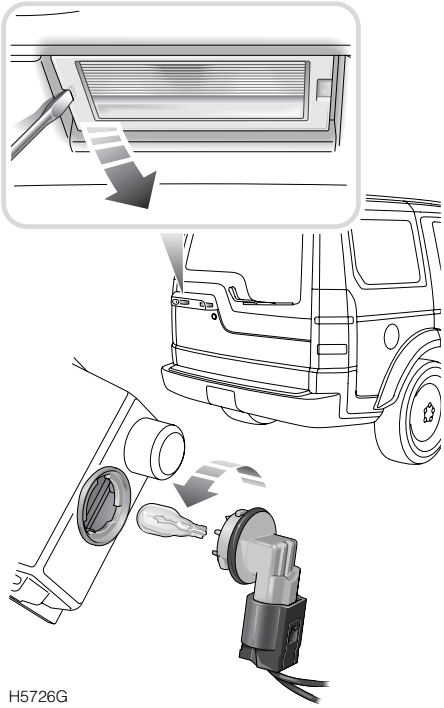

Con el portón trasero superior abierto y empleando una herramienta adecuada, desprenda el cristal de la luz del portón trasero (vea el recuadro). Gire el portalámpara en sentido antihorario para desmontarlo, y tire de la bombilla para sacarla del portalámpara.