ARGOLLAS DE REMOLQUE

AVISOS

Las argollas de remolque en la parte delantera y trasera del vehículo fueron diseñadas sólo para la recuperación del vehículo en carretera, no para remolcar remolques o caravanas.

El uso de las argollas de remolque para fines ajenos a la función prevista puede causar daño o lesiones.

Argolla de remolque delantera

Detrás de una tapa desmontable en la parte inferior del parachoques delantero se halla la argolla de remolque delantera.

Antes de conducir fuera de carretera, quite la tapa para que no se pierda.

Tapa de la argolla de remolque delantera

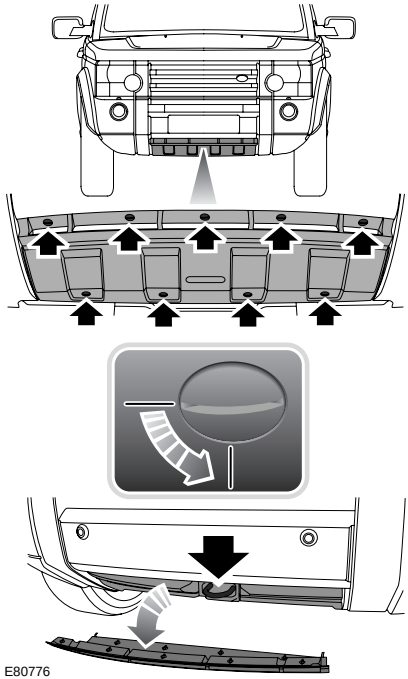

1. Gire cada uno de los tensores en 90 grados en sentido antihorario con una moneda (u objeto similar).
2. Baje el borde superior, y tire de la tapa hacia adelante para desmontarla.
3. Posicione la tapa, y asegúrese de que las dos lengüetas en el borde inferior encajen en los agujeros del panel de carrocería.
4. Para sujetar la tapa, gire cada tensor 90 grados en sentido horario.

Argolla de remolque trasera

La argolla de remolque provista en la parte trasera del vehículo sirve para remolcar a su vehículo, o para remolcar a otro vehículo, en situaciones de recuperación.

Antes de conducir fuera de carretera, quite la tapa para que no se pierda.

Tapa de la argolla de remolque trasera

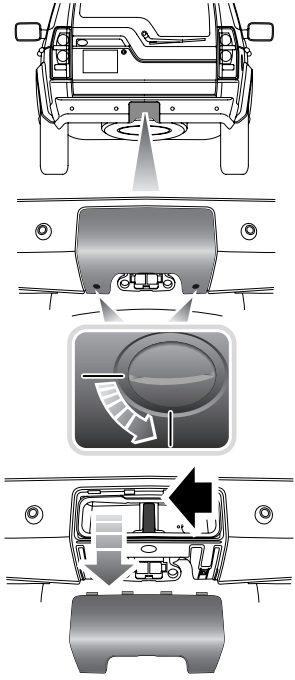

E80777

1. Para soltar el borde inferior, gire cada uno de los tensores en 90 grados en sentido antihorario con una moneda (u objeto similar).
2. Gire la tapa para soltar los ganchos superiores.
3. Quite la tapa.
4. Posicione la tapa, y asegúrese de que los cuatro ganchos en el borde superior encajen en los agujeros del panel de la carrocería.
5. Para sujetar la tapa, gire cada tensor 90 grados en sentido horario.

ARGOLLAS DE AMARRE

AVISO

Si el equipo electrónico del vehículo está en estado operacional, la suspensión neumática debe ajustarse a la altura de acceso antes de enganchar el vehículo a un remolque. Vea **AJUSTE DE LA SUSPENSION** (pagina 199).

Note: *Las argollas de amarre delanteras y traseras sirven para amarrar solamente, y no deben usarse para remolcar.*

Argollas de amarre delanteras

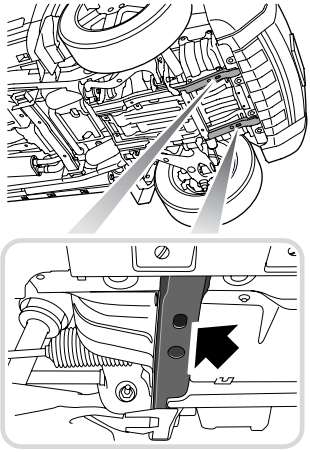

E80779

Argollas de amarre traseras

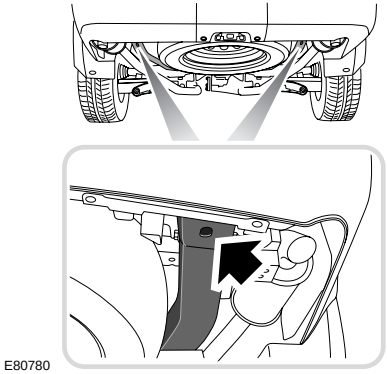

En la parte inferior del vehículo se fijan dos parejas de argollas de amarre para el acoplamiento de sendos ganchos. No fije ganchos de amarre a ninguna otra parte del vehículo.

TRANSPORTE DEL VEHICULO

El método recomendado es la recuperación en un remolque. La mayoría de los especialistas en la recuperación de vehículos cargan el vehículo en un remolque, o adoptan un sistema combinado de elevación de ruedas y apoyo sobre una plataforma rodada para separarlo del suelo.

REMOLQUE DEL VEHICULO SOBRE SUS CUATRO RUEDAS

AVISOS

No quite ni gire la llave de contacto a la posición **0** mientras el vehículo está en marcha, porque la dirección se bloqueará.

Estando el motor parado, será mayor el esfuerzo necesario para accionar el pedal de freno y el volante de dirección. Las distancias de parada serán también mayores.

AVISOS

No permita nunca que el vehículo sea remolcado con sólo dos ruedas apoyadas sobre el suelo. Hay que remolcarlo con las cuatro ruedas sobre el suelo, subirlo a un camión de transporte de vehículos o transportarlo con dos ruedas elevadas y las otras dos soportadas por una plataforma rodante, para que no tenga contacto con el suelo.

Durante los preparativos para remolcar el vehículo en cuatro ruedas, asegúrese de que el selector esté en **N** y que esté puesto el freno de mano.

El vehículo debe remolcarse una distancia máxima de tan sólo 50 km a una velocidad máxima de 50 km/h. Si se excede de la distancia o velocidad señalada, puede resultar dañada la transmisión.

No remolque el vehículo si no puede poner la caja de cambios en punto muerto, o si el diferencial electrónico trasero ha fallado en posición de bloqueo.

Su vehículo cuenta con tracción a las cuatro ruedas permanente, y equipa cerradura de dirección. Hay que seguir el procedimiento siguiente con cuidado para impedir que se dañe el vehículo:

1. Sujete la cuerda de remolque del vehículo remolcador a la argolla de remolque delantera.
2. Con el freno de mano aplicado, introduzca la llave de contacto y gírela a la posición **II**.
3. Pise el pedal de freno y ponga la palanca del selector en punto muerto.
4. Gire el interruptor de encendido a la posición **I**. No gire la llave de contacto a la posición **0**.
5. El interruptor de encendido puede girarse a la posición **II** para que funcionen las luces de pare y las luces intermitentes de dirección. Si deja la llave de contacto en posición **I** o **II**, la batería del vehículo se puede descargar.
6. Antes de remolcar el vehículo, suelte el freno de mano.

Después de remolcar el vehículo en sus cuatro ruedas

1. Aplique el freno de mano.
2. Gire la llave de contacto a la posición **II** y pise el pedal de freno.
3. Ponga la palanca del selector de transmisión automática en posición de estacionamiento "P".
4. Gire el interruptor de encendido a la posición **0**.
5. Quite el enganche de remolque y monte la tapa sobre la argolla de remolque delantera.