INFORMACION GENERAL

AVISOS

No lleve artículos sueltos encima de la cubierta del espacio de equipaje. Los mismos pueden dañar la cubierta o reducir la vista, y podrían convertirse en proyectiles peligrosos en caso de frenar bruscamente o chocar.

Todos los equipos, equipajes o herramientas que se lleven en el espacio de equipaje deben sujetarse para reducir el riesgo de daño al conductor y a los pasajeros en caso de accidente o de una maniobra de emergencia.

PUNTOS PARA ANCLAR EL EQUIPAJE

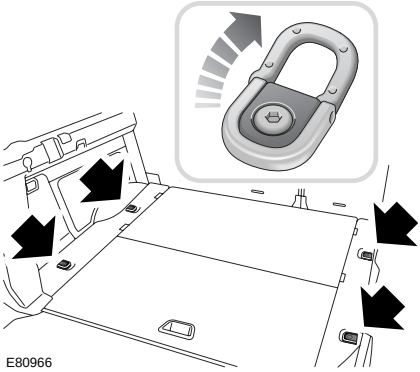

El piso del espacio de equipaje trasero dispone de cuatro puntos de fijación, los cuales sirven para sujetar firmemente los bultos de mayor tamaño. Land Rover provee una gama de accesorios homologados para sujetar equipajes.

ESCOTILLAS DEL ESPACIO DE EQUIPAJE TRASERO

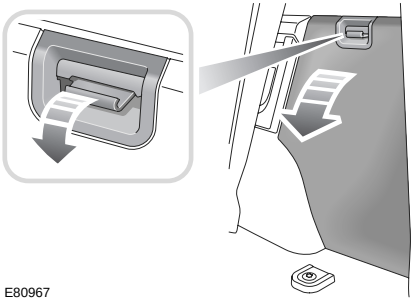

Ambos costados del espacio de equipaje comprenden escotillas de acceso. En modelos de 7 asientos la escotilla del lado derecho facilita el acceso al juego de herramientas, y la escotilla del lado izquierdo al gancho de remolque.

Tire del fiador hacia abajo (recuadro superior), y tire de la escotilla en dirección contraria al costado del vehículo.

Cuando reponga la escotilla, asegúrese de que esté firme y correctamente montada, antes de conducir.

CUBIERTAS DE EQUIPAJE

AVISOS

Cuando retraiga la cubierta, asegúrese de que no quede nada encima. Si quedara algún artículo encima, incluso papel o tela, podría penetrar en el mecanismo y atascarlo.

No use la cubierta si está dañada, porque la rotura podría impedir su correcto funcionamiento.

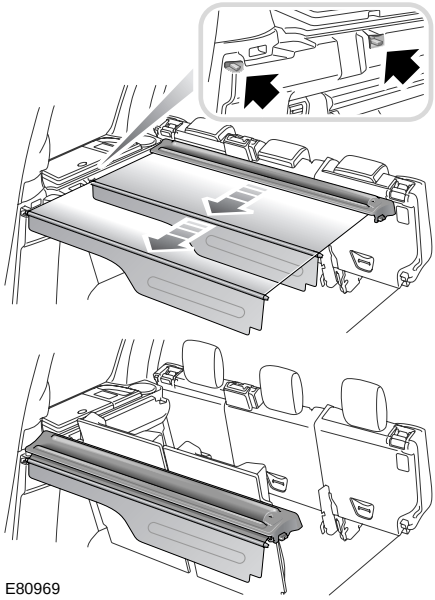

La cubierta del equipaje consiste en una bandeja con cubierta de tipo de persiana enrollable, que se puede extender para cubrir el espacio de equipaje trasero.

El carrete de la cubierta del equipaje puede colocarse en cualquiera de los extremos del espacio de equipaje. El soporte delantero está situado inmediatamente detrás de la segunda fila de asientos; el soporte trasero se encuentra detrás del espacio ocupado por la tercera fila de asientos en un vehículo de 7 asientos.

Manejo de la cubierta del equipaje

1. Para desenrollar la cubierta, tire de la parte rígida de la persiana.
2. Enganche los extremos en los rebajos moldeados en los costados del espacio de equipaje.

Almacenaje de la cubierta de equipaje

AVISO

Cuando instale el carrete, asegúrese de que la palanca vuelva a la posición enrasada (horizontal). Si no, el carrete podrá moverse cuando el vehículo está en marcha.

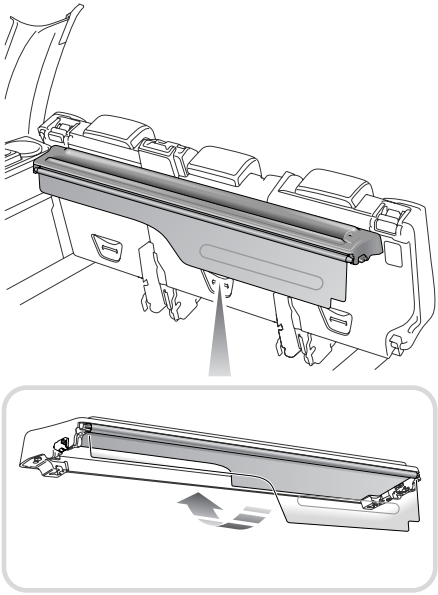

E80970

1. Desenganche los extremos del rebajo, y enrolle la cubierta del todo en la unidad de bandeja.
2. Pliegue la parte rígida de la persiana debajo de la unidad, y presiónela hasta enganchar y retener su borde.

Desmontaje y montaje de la cubierta del equipaje

Note: *Esto resulta más fácil con los respaldos de los asientos de segunda fila inclinados hacia adelante.*

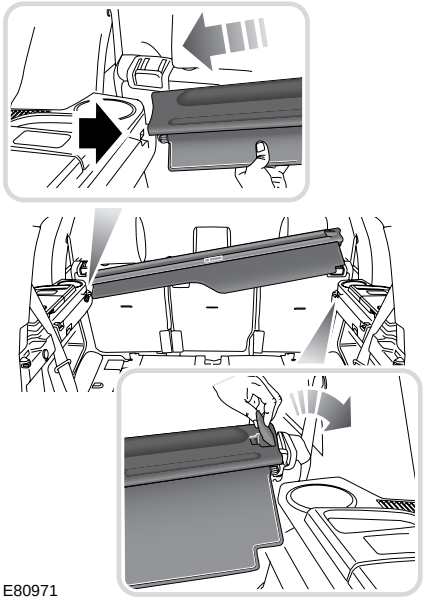

E80971

1. Tire hacia arriba de la palanca en el extremo derecho del carrete; esto desengancha el perno de bloqueo. Levante el extremo derecho de la unidad, y tire de él para separarlo del lado opuesto del espacio de equipaje.
2. Para montar el carrete, siga el procedimiento de desmontaje anterior a la inversa.

Vehículo de 5 asientos

AVISO

No deje suelta la cubierta del espacio de equipaje en el vehículo.

Una vez desmontada la cubierta del equipaje, hay que guardarla fuera del vehículo.

Vehículo de 7 asientos

AVISO

No monte nunca la cubierta del equipaje detrás de la segunda fila de asientos, si la tercera fila de asientos va a estar ocupada.

AVISOS

Antes de mover los asientos, desmonte la unidad alojada.

No intente levantar la segunda fila de asientos a la posición vertical, ni inclinarlos hacia adelante para facilitar el acceso a la tercera fila de asientos, estando la cubierta del equipaje en esta posición de alojamiento, porque se dañará.

Para reponer la persiana, hay que plegar la tercera fila de asientos.

Una vez terminada la instalación en los costados del espacio de equipaje, hay que desplegar la tercera fila de asientos.

Si se desmonta la cubierta del equipaje de un vehículo de 7 asientos, y se pliegan los asientos de segunda y tercera fila para maximizar el espacio de equipaje, la unidad puede alojarse en el espacio entre los asientos plegados de segunda y tercera fila.

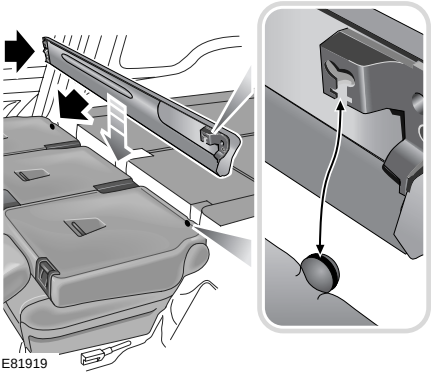

Esto se hace introduciendo la unidad en la separación entre las filas de asientos, y enganchando los cerraderos de la unidad en los espárragos que sobresalen del costado de los respaldos de asientos laterales de la segunda fila.