Dispositif de retenue des passagers supplémentaire

PRINCIPE DE FONCTIONNEMENT

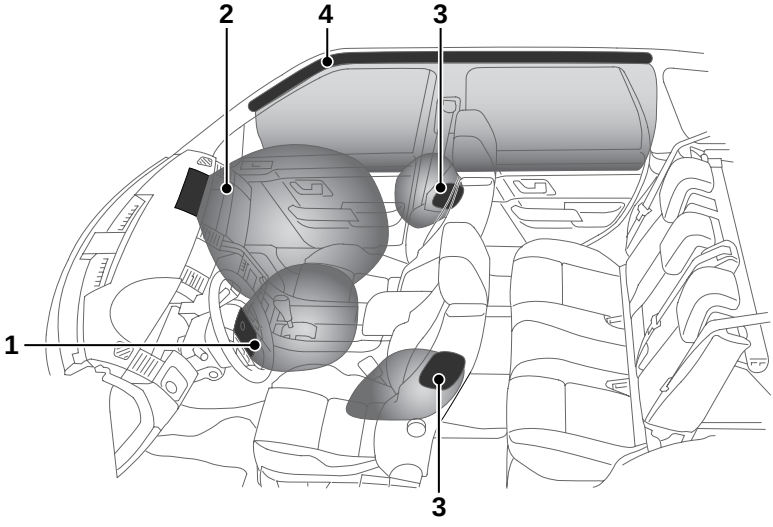

AVERTISSEMENTS

Un airbag fait partie du système de retenue supplémentaire et fournit une protection supplémentaire en cas d'impact violent uniquement – il ne se substitue en aucun cas à la nécessité de porter une ceinture de sécurité. Pour réduire le risque de blessures graves voire mortelles en cas d'accident, tous les passagers doivent porter leur ceinture de sécurité.

Le déploiement d'un airbag peut causer des éraflures au visage et d'autres blessures. Pour réduire le risque de blessures, veillez à ce que les passagers des sièges avant soient assis correctement après avoir reculé leur siège au maximum.

AVERTISSEMENTS

Il doit y avoir une certaine distance entre le côté du véhicule, la tête et le buste des passagers de façon à faciliter le déploiement des airbags de type rideau et des airbags latéraux montés dans les sièges. Ne vous penchez pas par la fenêtre.

Le système de retenue supplémentaire à sacs gonflables (SRS) comprend des airbags avant **1** et **2**, des airbags latéraux montés dans les sièges **3** et des airbags de type rideau **4** pour le conducteur, le passager avant et les passagers des sièges arrière (voir l'illustration sur l'emplacement des airbags). Leur emplacement est indiqué par l'inscription **AIRBAG** sur la garniture.

Si les occupants du véhicule sont assis correctement et qu'ils portent convenablement leur ceinture de sécurité, les airbags offriront une protection supplémentaire au niveau du torse et du visage des occupants des sièges avant en cas d'impact frontal violent.

Dispositif de retenue des passagers supplémentaire

En cas de collision latérale violente, les airbags offrent une protection supplémentaire au niveau du côté de la tête et du corps des passagers des sièges avant qui fait face à l'impact et du côté de la tête des passagers des sièges arrière qui fait également face à l'impact.

Note : *Le déploiement et le dégonflage des airbags avant et latéraux montés dans les sièges sont très rapides ; cela signifie qu'ils n'offriront pas de protection contre les effets d'un impact secondaire éventuel. Les airbags faciaux se dégonflent moins rapidement ; ils peuvent donc offrir une protection supplémentaire en cas de deuxième impact.*

Le système de retenue supplémentaire (SRS) se compose des éléments suivants :

- Le témoin du SRS
- Le coupleur rotatif
- Les modules d'airbags
- Le module de commande de diagnostic des airbags
- Les capteurs d'impact
- Le faisceau de câblage des airbags
- Le capteur d'occupation du siège passager

Fonctionnement du SRS à sacs gonflables

En cas de collision, le module de commande des airbags surveille le taux de décélération provoqué par la collision de façon à déterminer si les airbags doivent être déployés.

Le fonctionnement du SRS à sacs gonflables dépend du changement de vitesse de l'habitacle à la suite d'une collision. Les facteurs en jeu lors d'une collision (vitesse du véhicule, angle d'impact, type et taille de l'objet percuté, par exemple) varient considérablement et modifient la décélération en conséquence.

Les airbags se déploient pratiquement instantanément avec une force considérable et en faisant beaucoup de bruit. L'airbag, associé au dispositif de retenue de la ceinture de sécurité, limite le mouvement du passager et réduit ainsi les risques de blessures à la tête et à la partie supérieure du torse.

Le SRS à sacs gonflables n'a pas été conçu pour fonctionner suite à :

- Des collisions arrière
- Des impacts frontaux mineurs
- Des impacts latéraux mineurs
- Un freinage violent
- Le passage sur des bosses et dans des nids de poule

Il s'ensuit donc que des dommages superficiels importants peuvent se produire sans que les airbags ne se déploient ou, inversement, que des dommages structurels légers provoquent le déploiement des airbags.

Obstruction des airbags

AVERTISSEMENTS

Veillez à ce que les passagers n'entravent pas le bon fonctionnement des airbags en plaçant un objet ou une partie de leur corps en contact ou à proximité d'un module d'airbag.

Ne fixez ou ne placez aucun objet sur ou à proximité de la garniture de pavillon, **A**, **B** et **C**, de la garniture des montants, des dossiers des sièges avant ou d'un couvercle d'airbag qui pourrait entraver le déploiement de l'airbag ou, en cas de déploiement, être propulsé dans le véhicule et blesser les passagers.

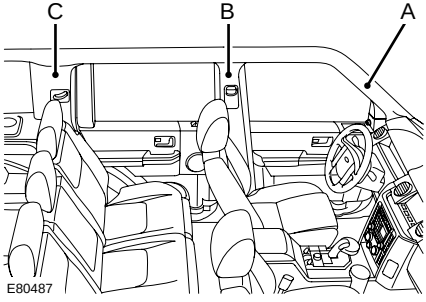

N'utilisez pas de housses de sièges/housses accessoires non approuvées sur un siège avant, en particulier les housses qui n'ont pas été conçues pour être utilisées avec des airbags latéraux. En cas de doute, veuillez consulter votre concessionnaire Land Rover/réparateur agréé.

Note : *Toute modification non autorisée du véhicule ou de ses pièces peut annuler la garantie du véhicule.*

Conséquences du déploiement des airbags

AVERTISSEMENTS

Après le déploiement, certains éléments du SRS à sacs gonflables sont très chauds – ne les touchez pas tant qu'ils n'ont pas refroidi.

La présence du SRS à sacs gonflables dans le véhicule ne dispense en aucun cas les passagers de porter leur ceinture de sécurité.

Un airbag n'offre une protection supplémentaire que dans certains types de collisions frontales. Il n'offre aucune protection en cas d'impacts arrière ou d'impacts frontaux mineurs.

Le gonflage et le dégonflage ont lieu instantanément, de sorte qu'aucune protection n'est offerte contre les impacts secondaires qui peuvent se produire dans des collisions multiples.

Le déploiement d'un airbag génère de la poussière et peut provoquer des difficultés à respirer chez les personnes asthmatiques ou souffrant de problèmes respiratoires. Si un airbag se déploie, les passagers souffrant de problèmes respiratoires doivent sortir du véhicule dès que possible ou ouvrir complètement les vitres ou les portes pour faire entrer de l'air frais.

En se déployant, l'airbag libère une fine poudre. Cette poudre peut provoquer une irritation de la peau ; il est donc indispensable de rincer abondamment les yeux et de nettoyer les éraflures ou coupures pour l'éliminer. Suite au déploiement, les airbags avant et latéraux montés dans les sièges se dégonflent immédiatement (les airbags de type rideau se dégonflent plus lentement). Cela permet de réduire progressivement la protection des passagers sans gêner la visibilité avant du conducteur.

Déploiement en deux étapes

Les airbags avant se déploient en deux étapes selon la force de l'impact frontal. Le module surveille le taux de décélération provoqué par l'impact.

En cas d'impact frontal assez violent, les airbags se déploient suffisamment pour protéger les passagers avant et réduire le risque de blessures.

En cas d'impact frontal violent, les airbags se déploient complètement afin de fournir une protection maximale.

Les airbags se déploient pratiquement instantanément avec une force considérable et en faisant beaucoup de bruit. L'airbag, associé au dispositif de retenue de la ceinture de sécurité, limite le mouvement du passager et réduit ainsi les risques de blessures à la tête et à la partie supérieure du torse.

En cas de collision frontale violente, les deux airbags avant se déploient. En cas de collision latérale violente, seuls les airbags latéraux montés dans les sièges et les airbags de type rideau du côté de l'impact se déploient.

Toutefois, dans certaines conditions, un seul jeu d'airbags latéraux et d'airbags avant peuvent se déployer simultanément, ou les airbags frontaux et latéraux peuvent réagir séparément si un impact secondaire se produit après la première collision.

COUSSINS GONFLABLES LATERAUX

AVERTISSEMENT

Il doit y avoir une certaine distance entre le côté du véhicule et le buste du passager pour éviter d'entraver le déploiement des airbags latéraux montés dans les sièges.

Les airbags latéraux sont conçus pour protéger la région du thorax et ne se déploieront qu'en cas d'impact latéral important. En cas d'impact frontal ou arrière uniquement, ils ne se déploieront pas. Les airbags du côté du véhicule épargné par l'impact ne se déploieront pas.

COUSSINS GONFLABLES RIDEAUX

AVERTISSEMENT

Pour que les airbags de type rideau se déploient correctement, la garniture du pavillon et du montant A doit être en bon état et correctement installée. En cas de dommages ou doute sur l'installation, veuillez faire examiner votre véhicule par un concessionnaire Land Rover/réparateur agréé.

Les airbags de type rideau sont conçus pour protéger la tête en cas d'impact latéral important ou de retournement du véhicule. En cas d'impact frontal ou arrière uniquement, ils ne se déploieront pas.

DESACTIVATION DE L'AIRBAG PASSAGER

Avant d'installer un dispositif de retenue pour enfant sur le siège avant, ouvrez la porte passager et, à l'aide de la clé de contact, tournez le commutateur d'airbags en position **OFF**.

Témoin d'état de l'airbag passager

AVERTISSEMENT

Vérifiez toujours le témoin d'état de l'airbag quand la clé de contact est en position **II**.

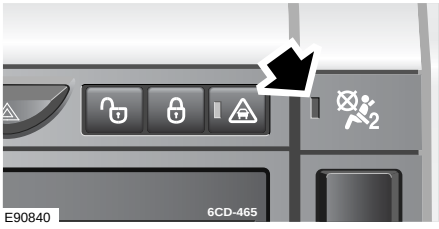

Lorsque le commutateur d'airbag est en position **OFF**, le témoin d'état de l'airbag passager (indiqué par une flèche) s'allumera quand la clé de contact est mise en position **II**.

Lorsque vous activez ou désactivez l'airbag passager, vérifiez que le témoin d'airbag indique l'état adéquat.

Dispositif de retenue des passagers supplémentaire

Airbag désactivé (OFF)

AVERTISSEMENT

Pour éviter le risque de blessures, n'utilisez jamais un dispositif de retenue pour enfant sur le siège avant du véhicule à moins que l'airbag passager ne soit désactivé (OFF).

E82245

Pour poser un dispositif de retenue sur le siège avant, mettez le commutateur d'airbag sur **OFF** à l'aide de la clé de contact.

Lorsque la clé de contact est mise en position **II**, vérifiez que le témoin d'état de l'airbag s'allume sur le tableau de bord, confirmant que l'airbag passager n'est pas opérationnel.

Si le témoin du SRS à airbags reste constamment allumé sur le tableau de bord, retirez le dispositif de retenue pour enfant du siège avant et consultez votre concessionnaire Land Rover/réparateur agréé.

Airbag activé (ON)

AVERTISSEMENT

Pour le bon fonctionnement du système de retenue pour adulte, veillez à ce que l'airbag passager soit bien activé (ON).

E82246

Lorsqu'un adulte est assis dans le siège passager avant de votre véhicule, veillez à ce que le commutateur d'airbag passager soit bien en position **ON**.

Ainsi l'airbag fonctionnera comme prévu en cas d'accident.

Lorsque la clé de contact est mise en position **II**, vérifiez que le témoin d'état de l'airbag n'est pas allumé sur le tableau de bord, confirmant que l'airbag passager est opérationnel.

Dispositif de retenue des passagers supplémentaire

TEMOIN D'AIRBAG

Un témoin rouge sur le tableau de bord vous avertira de tout dysfonctionnement du SRS à airbags. Pour les véhicules dotés d'un afficheur de messages, le message suivant apparaîtra également : **DEFAUT AIRBAG**. Consultez sans tarder un technicien qualifié si vous constatez l'un des symptômes suivants :

- Le témoin ne s'allume pas quand le commutateur d'allumage est mis en position **II**.
- Le témoin ne s'éteint pas dans les quatre secondes environ, après avoir mis le commutateur de contact en position **II**.
- Le témoin s'allume après démarrage du moteur ou en cours de conduite du véhicule.

INFORMATIONS SUR LE REMPLACEMENT DES COUSSINS GONFLABLES

AVERTISSEMENT

Pour votre sécurité, veuillez confier les interventions suivantes à un concessionnaire Land Rover/réparateur agréé :

La dépose, le remplacement, la réparation ou la modification du câblage ou des composants situés à proximité des éléments du SRS (système de retenue supplémentaire), notamment le volant, la colonne de direction, la garniture de porte, la garniture de pavillon, le tableau de bord et la planche de bord.

La pose d'équipement électronique tel que téléphone mobile, radio-téléphone ou système multimédia embarqué.

La modification de l'avant ou des côtés du véhicule, y compris du pare-chocs et du châssis.

La fixation d’accessoires à l’avant ou sur les côtés du véhicule.

De plus, contactez toujours votre concessionnaire Land Rover/réparateur agréé si :

- Un airbag se déploie.
- Un prétensionneur de ceinture de sécurité se déclenche.
- L'avant ou le côté du véhicule est endommagé, même si l'airbag ne s'est pas déployé.
- Une partie quelconque du couvercle du module d'airbag présente des fissures ou des détériorations.
- Une garniture contenant un airbag – dossier de siège avant, garniture de pavillon ou habillage de montant – est endommagée.