SYMBOLES D'AVERTISSEMENT DE LA BATTERIE

Les pictogrammes suivants peuvent apparaître sur l'étiquette de la batterie :

Ne pas fumer, ne pas approcher de flammes nues ni d'étincelles. Il se peut que la batterie émette des gaz explosifs.

Pour éviter d'éventuelles blessures, conserver hors de portée des enfants.

Porter des lunettes de protection pour réduire le risque de blessure en cas d'éclaboussures d'acide.

L'acide de batterie est extrêmement corrosif et toxique.

Un risque d'explosion ou d'incendie existe du fait de gaz explosifs.

ENTRETIEN DE LA BATTERIE

AVERTISSEMENTS

Ne laissez pas l'électrolyte (liquide) de la batterie entrer en contact avec la peau ou les yeux : ce liquide étant corrosif et toxique, les blessures en résultant pourraient s'avérer graves.

En cas de contact avec la peau ou les yeux, rincez immédiatement avec de l'eau propre et froide. Contactez immédiatement un médecin.

En cas de contact avec la peau et/ou les vêtements, retirez le vêtement affecté et rincez abondamment la peau à l'eau. Consultez immédiatement un médecin.

En cas de contact avec les yeux, rincez abondamment à l'eau propre et froide et contactez immédiatement un médecin (tout en continuant de rincer à l'eau).

AVERTISSEMENTS

En cas d'ingestion, l'électrolyte de la batterie peut être mortel. En cas d'ingestion, consultez immédiatement un médecin.

N'approchez aucune flamme nue de la batterie (le gaz hydrogène généré par les batteries est hautement inflammable).

L'ingestion d'acide de batterie peut être mortel sauf si des mesures sont prises immédiatement. Consultez immédiatement un médecin.

Portez toujours des lunettes de protection lorsque vous travaillez autour de batteries.

Pour votre sécurité, retirez tous bijoux métalliques avant de travailler dans le compartiement moteur et ne laissez jamais les bornes ou câbles de la batterie entrer en contact avec des outils ou pièces métalliques du véhicule.

Les bornes, connecteurs et accessoires de la batterie contiennent du plomb et des composants de plomb qui sont nocifs. Lavez-vous les mains après manipulation.

Une batterie à entretien réduit conçue spécialement pour ce véhicule a été placée dans le compartiment moteur.

L'extérieur de la batterie doit être nettoyé de temps à autres pour enlever toute saleté ou graisse.

Si la pose d'une batterie neuve s'avère nécessaire, il faut absolument utiliser le même type de batterie que l'original. L'utilisation de batteries non homologuées est déconseillé et pourrait annuler la validité de votre garantie.

Nous recommandons vivement de vérifier régulièrement la charge de la batterie si le véhicule est utilisé majoritairement pour des trajets courts ou s'il n'est pas utilisé pendant des périodes prolongées.

Note : *La durée de service de la batterie dépend de sa condition de charge. Elle doit toujours être suffisamment chargée pour durer le plus longtemps possible.*

Vérifiez le niveau d'électrolyte de batterie et faites l'appoint.

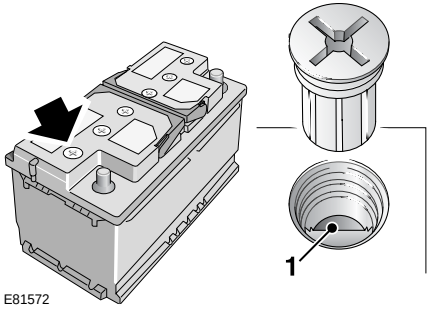

Dévissez les bouchons des six éléments et rangez-les avec précaution.

Assurez-vous que le niveau du liquide (électrolyte) correspond au repère en plastique **1**. Si besoin est, faites l'appoint d'eau distillée mais sans remplir excessivement. Revissez les bouchons des six éléments.

Note : *Dans des conditions climatiques normales, ce contrôle doit se faire au moins une fois par an. Par temps ou climat chaud, le niveau d'électrolyte doit être vérifiée au moins tous les trois mois.*

Note : *Si vous avez besoin d'éclairage pour inspecter le niveau d'électrolyte, utilisez une petite lampe-torche électrique et n'approchez jamais de flamme nue.*

UTILISATION DE CABLES VOLANTS

AVERTISSEMENTS

⚠ En fonctionnement normal, les batteries émettent un gaz hydrogène explosif. Veillez à ne pas approcher de flammes nues ou étincelles du compartiment moteur.

⚠ Vérifiez que les deux batteries ont la même tension (12 volts) et que les brides des câbles volants sont isolées et homologuées pour utilisation avec des batteries à 12 volts.

⚠ Ne connectez pas les bornes positives (**+**) aux bornes négatives (**-**).

⚠ Evitez de démarrer le véhicule si vous suspectez que l'électrolyte de la batterie est gelée.

⚠ Ne déconnectez pas une batterie déchargée.

⚠ Faites bien attention lorsque vous travaillez à proximité des pièces en rotation du moteur. Assurez-vous que les câbles sont bien dégagés.

MISES EN GARDE

⚠ N'utilisez pas un circuit de démarrage de 24 volts. Une trop forte tension pourrait endommager le circuit électrique du véhicule.

⚠ Ne démarrez pas un véhicule avec une batterie déchargée en le poussant ou en le remorquant.

Démarrage avec un autre véhicule

Si vous utilisez un véhicule d'assistance, stationnez-le de sorte que sa batterie soit adjacente à celle du véhicule en panne sans que les véhicules ne se touchent.

Activez le frein de stationnement électrique et veillez à ce que la transmission des deux véhicules soit au point mort (en position de stationnement pour les véhicules à transmission automatique).

Coupez le contact et tous les équipements électriques des deux véhicules.

Procédure de démarrage

AVERTISSEMENTS

Ne connectez pas le câble noir à la borne négative de la batterie déchargée. En cas de doute, consultez un technicien qualifié.

Vérifiez que toutes les connexions sont bien fixées et que les pinces ne risquent de glisser ou s'éjecter des points de connexion/bornes de batterie. Les étincelles résultantes pourraient provoquer un incendie ou une explosion.

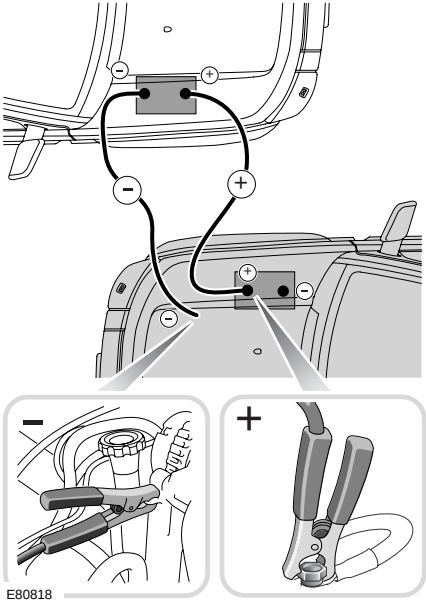

Le véhicule dont la batterie est déchargée est grisé dans l'illustration ci-dessus.

Veillez toujours à connecter les câbles dans l'ordre indiqué ci-dessous :

1. Sur le véhicule d'assistance, connectez une extrémité du câble rouge de démarrage à la borne positive (**+**) de la batterie ou au point de connexion positif (**+**) du véhicule.
2. Sur le véhicule en panne, connectez l'autre extrémité du câble rouge de démarrage à la borne positive (**+**) de la batterie.
3. Sur le véhicule d'assistance, connectez une extrémité du câble noir de démarrage à la borne négative (**-**) de la batterie ou au point de connexion négatif (**-**) du véhicule.

4. Sur le véhicule en panne, connectez l'autre extrémité du câble de démarrage noir à un point de masse (par ex. un montant du moteur ou autre surface métallique sans peinture) à au moins 0,5 m (20 pouces) de la batterie et le plus loin possible des tuyaux d'alimentation ou de frein. Ne connectez pas le câble noir à la borne négative de la batterie déchargée.
5. Vérifiez que les câbles sont éloignés de toutes pièces mobiles des moteurs. Démarrez alors le moteur du véhicule d'assistance et laissez tourner le moteur quelques minutes.
6. Démarrez le véhicule dont la batterie est déchargée. Lorsque les deux moteurs fonctionnent normalement, laissez-les tourner deux minutes avant de couper le moteur du véhicule d'assistance.
7. Pour débrancher les câbles de démarrage, vous devez procéder exactement à l'inverse, à savoir déconnecter d'abord le câble noir de la borne négative (-) du véhicule d'assistance.

Note : *N'allumez aucun circuit électrique sur véhicule qui était en panne avant d'avoir retiré les câbles de démarrage.*

CHARGE DE LA BATTERIE

AVERTISSEMENTS

⚠ Les batteries émettent des gaz explosifs, contiennent un acide corrosif et produisent des courants électriques suffisamment élevés pour causer de graves blessures.

⚠ Pendant la charge, portez des lunettes de protection et évitez de vous pencher au-dessus de la batterie. Veillez à ce que l'espace situé au-dessus de la batterie soit bien aéré.

Respectez toujours les précautions suivantes :

- Débranchez et retirez la batterie du véhicule avant de la charger. Si vous chargez la batterie avec les câbles connectés, vous pouvez endommager le circuit électrique du véhicule.
- Branchez correctement les fils du chargeur sur les bornes de la batterie avant de mettre le chargeur sous tension. Ne déplacez pas les fils une fois que le chargeur est sous tension.
- Mettez le chargeur de batterie hors tension avant de débrancher les fils des bornes de la batterie.

  Une fois chargée, laissez la batterie reposer une heure avant de la rebrancher. Vous réduirez ainsi le risque d'incendie ou d'explosion.

Note : *Sachez qu'une batterie met plus longtemps à se charger lorsque la température est basse.*

Débrancher la batterie

Pour débrancher la batterie :

1. Déverrouillez le véhicule à l'aide de la télécommande. Voir **VERROUILLAGE ET DEVERROUILLAGE** (page 43). Si la batterie est à plat, vous devrez déverrouiller la porte avant gauche à l'aide de la clé de contact.
2. Insérez la clé dans le commutateur d'allumage et tournez-la en position **II**.
3. Serrez le frein de stationnement électrique (EPB) ou posez des cales. Voir **REMPLACEMENT D'UNE ROUE** (page 229).
4. Retirez la clé de contact et patientez deux minutes afin que le système de gestion du moteur se mette hors tension.
5. Ouverture du capot Voir **OUVERTURE ET FERMETURE DU CAPOT** (page 207).
6. Débranchez uniquement la borne négative (-) de la batterie.

Rebrancher la batterie

Pour rebrancher la batterie :

1. Assurez-vous que tous les circuits alimentés par la batterie – éclairage, système audio, etc. – sont éteints.
2. Rebranchez le câble de la batterie.

Note : *Si la batterie a été débranchée alors que sa charge était insuffisante pour désarmer l'alarme, cette dernière pourra se déclencher lors du rebranchement. Utilisez la télécommande ou insérez la clé dans le commutateur d'allumage pour désarmer l'alarme.*

3. Insérez la clé dans le commutateur d'allumage et tournez-la en position **II**.
4. Serrez le frein de stationnement électrique (EPB) pour éteindre le témoin jaune.

Effets du débranchement de la batterie

Dès que vous avez rebranché la batterie du véhicule, un certain nombre de systèmes du véhicule se réinitialisent automatiquement. Cette opération peut prendre quelques minutes. Certains systèmes ne se réinitialisent complètement que lorsque le véhicule a roulé pendant quelques kilomètres. Cela n'affecte aucunement la sécurité de fonctionnement du véhicule.

Témoin de batterie

Le témoin rouge s'allume sur le tableau de bord dans le cadre d'un contrôle des ampoules lorsque vous tournez le commutateur d'allumage en position **II** et s'éteint une fois que le moteur tourne. S'il reste allumé ou s'allume en cours de route, cela indique une défaillance du système de charge de la batterie. Consultez sans tarder un technicien qualifié.

REMPLACEMENT DE LA BATTERIE

AVERTISSEMENTS

Retirez toujours la clé du commutateur d'allumage avant de débrancher la batterie. Dans le cas contraire, vous risquez d'endommager le système d'airbags.

Si vous branchez les câbles de la batterie sur les mauvaises bornes, vous pouvez endommager le système électrique du véhicule.

MISES EN GARDE

Gardez la batterie verticale en permanence. Vous risquez d'endommager la batterie si vous l'inclinez de plus de 45 degrés.

Ne faites pas tourner le moteur lorsque la batterie est déconnectée et ne débranchez pas la batterie lorsque le moteur tourne.

Débranchez la batterie en suivant les instructions de la section **Débranchement de la batterie**. Débranchez d'abord le câble négatif (**-**) puis le câble positif (**+**). Au moment de rebrancher la batterie, connectez d'abord le câble positif puis le câble négatif. Ne laissez pas les bornes de la batterie entrer en contact avec les pièces métalliques du véhicule.

Dépose de la batterie

Pour déposer la batterie du véhicule, dévissez les écrous de fixation de la barrette de maintien de la batterie puis retirez la barrette.

Changer la batterie

Assurez-vous que les cosses des bornes de la batterie sont dirigées vers l'arrière du véhicule et que la barrette de maintien est fixée. Serrez suffisamment les écrous de la barrette de maintien pour l'immobiliser (mais sans serrer de façon excessive).

Batteries de rechange

Ne montez qu'une batterie de rechange de type et de spécification identiques à celle de première monte - une batterie d'un type différent peut constituer un risque d'incendie une fois branchée sur le système électrique du véhicule.

Véhicules essence	H7 75 A/h
Véhicules diesel	H8 90 A/h

Mise au rebut de la batterie

Les batteries usagées doivent être recyclées. Cependant, les batteries représentent un danger potentiel et doivent être mises au rebut selon les consignes de sécurité et de protection de l'environnement. Consultez les autorités locales pour en savoir plus.