## TRACTION D'UNE REMORQUE

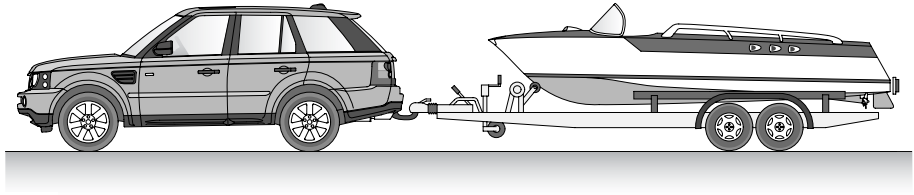

E90953

**AVERTISSEMENTS**

Le véhicule et la remorque ne doivent jamais dépasser les charges maximales autorisées ; si tel était le cas, la stabilité du véhicule pourrait en être affectée et de blessures graves, voire mortelles, pourraient en résulter.

Pour conserver tenue de route et stabilité, utilisez uniquement des accessoires de remorquage conçus et homologués par Land Rover.

N'utilisez jamais les œillets d'amarrage ou de remorquage de secours pour atteler une remorque. L'utilisation des œillets de remorquage à d'autres fins que celles pour lesquelles ils sont prévus risque d'entraîner des dégâts ou des blessures.

Lorsque vous tractez une remorque, ne dépassez pas 100 km/h (60 mi/h), ou 80 km/h (50 mi/h) si la roue de secours à usage temporaire est montée sur le véhicule.

Le poids à la flèche ajouté au poids combiné de l'espace de chargement et des passagers des sièges arrière ne doit jamais dépasser la charge sur essieu arrière maximale autorisée.

**MISES EN GARDE**

N'utilisez ni attelage égalisateur ni répartiteur de charge avec votre véhicule.

**MISES EN GARDE**

Au moment de préparer votre véhicule pour le remorquage, tenez compte des instructions fournies par le constructeur de la remorque.

Le témoin de remorquage s'allume dans le cadre d'un contrôle des ampoules lorsque vous tournez le commutateur d'allumage en position **II** et s'éteint lorsque le moteur tourne.

Si ce témoin ne clignote pas avec les indicateurs de direction, cela peut indiquer un défaut de l'ampoule de la remorque.

### Pensez aux points suivants :

- Lors du calcul du poids en charge de la remorque, n'oubliez pas d'inclure le poids de la remorque.
- Pour vous assurer que la flèche d'attelage est à la hauteur correcte, veillez à :
  - Fermer toutes les portes
  - Démarrer le moteur
  - Sélectionner la hauteur de suspension sur route
- Si la charge peut être répartie entre la remorque et le véhicule, la stabilité de l'ensemble sera généralement améliorée si vous chargez davantage le véhicule.
- La réglementation sur le remorquage varie d'un pays à l'autre. Observez toujours la réglementation du pays où vous vous trouvez.

## Prise de la remorque

Le circuit électrique du véhicule est configuré pour alimenter toutes les remorques pouvant être attelées et il est conforme à toutes les réglementations en vigueur du pays dans lequel le véhicule a été vendu.

Chaque circuit de remorquage possède ses propres fusibles dans la boîte à fusibles du dispositif de remorquage. Voir **EMPLACEMENT DES BOITES A FUSIBLES** (page 251).

## Boule de remorquage – Fixe

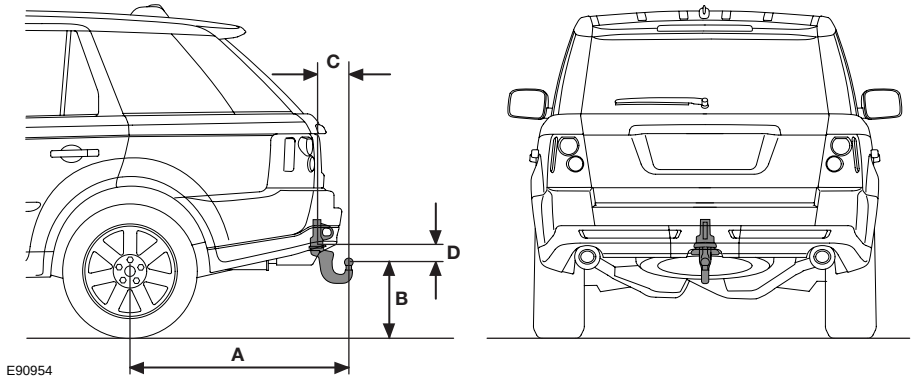


### Dimensions de la boule de remorquage

| Réf. | Dimension | Métrique | Impériale |
|---|---|---|---|
| A | Centre de la roue jusqu'au centre de la boule de remorquage | 1.190 mm | 46,9 in. |
| B | Sol jusqu'au centre de la boule de remorquage | 395 mm | 15,55 in. |
| C | Centre de la boule de remorquage jusqu'à la fixation de la barre de remorquage | 170 mm | 6,7 in. |
| D | Centre de la boule de remorquage jusqu'à la fixation de la barre de remorquage | 124 mm | 4,9 in. |

***Note :*** *Ces dimensions concernent l'équipement de remorquage commercialisé officiellement par Land Rover.*

## Cornière d'abaissement à hauteur multiple – Barre de remorquage

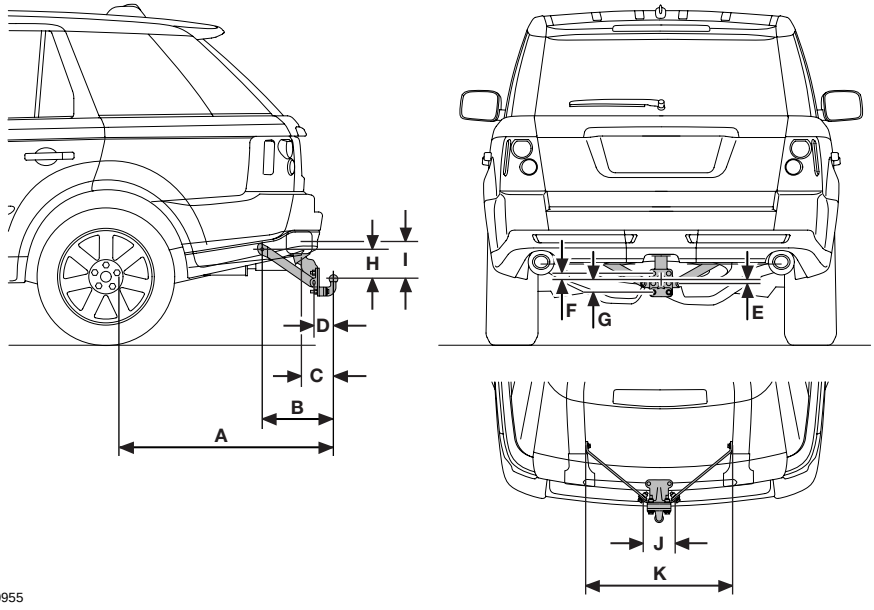


### Dimensions de la boule de remorquage

| Réf. | Dimension | Métrique | Impériale |
|---|---|---|---|
| A | Centre de la roue jusqu'au centre de la boule de remorquage (à l'horizontale) | 1.210 mm | 47,64 in. |
| B | Centre des points de fixation extérieurs jusqu'au centre de la boule de remorquage (à l'horizontale) | 403,6 mm | 15,89 in. |
| C | Ligne médiane de l'extrémité de l'encoche de baïonnette jusqu'au centre de la boule de remorquage (à l'horizontale) | 192,4 mm | 7,57 in. |
| D | Centre des points de fixation intérieurs jusqu'au centre de la boule de remorquage (à l'horizontale) | 108 mm | 4,25 in. |
| E | Centre des points de fixation intérieurs jusqu'au centre de la boule de remorquage (à la verticale) | 20 mm | 0,79 in. |

| Réf. | Dimension | Métrique | Impériale |
|---|---|---|---|
| F | Centre du boulon supérieur de plaque de boule de remorquage jusqu'au centre de la boule de remorquage (à la verticale) | 36 mm | 1,42 in. |
| G | Centre du boulon inférieur de plaque de boule de remorquage jusqu'au centre de la boule de remorquage (à la verticale) | 70 mm | 2,76 in. |
| H | Centre des points de fixation extérieurs jusqu'au centre de la boule de remorquage (à l'horizontale) | 167,3 mm | 6,59 in. |
| I | Ligne médiane de l'extrémité de l'encoche de baïonnette jusqu'au centre de la boule de remorquage (à la verticale) | 174,3 mm | 6,86 in. |
| J | Distance entre le centre des points de fixation intérieurs | 180,5 mm | 7,10 in. |
| K | Distance entre le centre des points de fixation extérieurs | 822,5 mm | 32,38 in. |

## CHANGEMENT DE VITESSES

Pour éviter de faire surchauffer la boîte de vitesses, et l'embrayage des véhicules à boîte de vitesses manuelle, il est déconseillé de tracter des remorques lourdes à des vitesses inférieures à 32 km/h (21 mi/h) en utilisant la gamme haute de la boîte de vitesses principale. Sélectionnez plutôt la gamme basse.

## REGLAGE DE HAUTEUR

Pour améliorer la stabilité du véhicule, la remorque doit être parallèle au sol et le crochet d'attelage et la barre de la remorque réglés à la même hauteur. Voir **TRACTION D'UNE REMORQUE** (page 191). Ceci est particulièrement important pour le tractage des remorques à double essieu. Réglez la hauteur du point d'attelage de la barre de remorquage de façon à ce que la remorque soit à niveau une fois attelée au véhicule chargé.

## CONTROLES ESSENTIELS POUR LE REMORQUAGE

**Tous les marchés sauf l'Australie**

| | |
|---|---|
| Pression des pneus | Augmentez la pression des pneus arrière du véhicule remorquant au niveau recommandé au poids total en charge (PTC) du véhicule. |
| Poids à la flèche | Si le véhicule est chargé au poids total en charge du véhicule, le poids à la flèche est limité à 150 kg (330 lb). Pour appliquer une charge plus lourde à la flèche (jusqu'à 250 kg (550 lb) maximum), vous devez réduire la charge du véhicule pour ne pas dépasser le PTC et le poids sur essieu arrière. |
| Câble de séparation ou accouplement secondaire | Vous devez utiliser un câble de séparation ou un accouplement secondaire. Si la remorque/caravane est équipée de freins, le câble de séparation actionne généralement les freins en cas de décrochage. Si votre remorque n'est pas dotée d'un câble de séparation, attachez un accouplement secondaire. Utilisez un point adéquat sur le support de remorquage pour bien attacher l'accouplement. |

**En Australie uniquement**

| | |
|---|---|
| Pression des pneus | Augmentez la pression des pneus arrière du véhicule remorquant au niveau recommandé au poids total en charge maximum du véhicule. |
| Poids à la flèche | Il doit être d'au moins 7 % du poids brut de la caravane/remorque, sans toutefois dépasser les 350 kg (722 lb). |
| Hauteur de la barre de remorquage | Elle doit être réglée lorsque le moteur tourne pour mettre la caravane/remorque à niveau lorsqu'elle est rattachée au véhicule. |

## POIDS DE REMORQUAGE RECOMMANDES

**Poids remorquable**

| Poids remorquable maximal autorisé | Sur route | En tout-terrain |
|---|---|---|
| Remorques non freinées | 750 kg (1 654 lb) | 750 kg (1 654 lb) |
| Remorques avec freins à inertie | 3 500 kg (7 716 lb) | 1 000 kg (2 205 lb) |
| Poids à la flèche | 250 kg (550 lb) | 250 kg (550 lb) |

**Limites de charge/remorquage maximales**

| **Poids roulant** (Poids du véhicule et de la remorque avec frein à inertie) | | |
|---|---|---|
| Véhicules à moteur essence (atmosphériques) | 6 570 kg | 14 484 lb |
| Véhicules à moteur essence (suralimentés) | 6 625 kg | 14 605 lb |
| Véhicules à moteur diesel | 6 570 kg | 14 484 lb |
| Charge sur le toit (poids de la galerie de toit inclus) | 75 kg | 165 lb |

***Note :*** *Le poids total en charge ne doit jamais être dépassé.*

### Poids remorquable – Australie uniquement

La réglementation australienne spécifie que le poids d'une remorque ne doit jamais dépasser 1,5 fois le poids du véhicule tracteur.

## CROCHET D'ATTELAGE AMOVIBLE

### Installation de la boule de remorquage

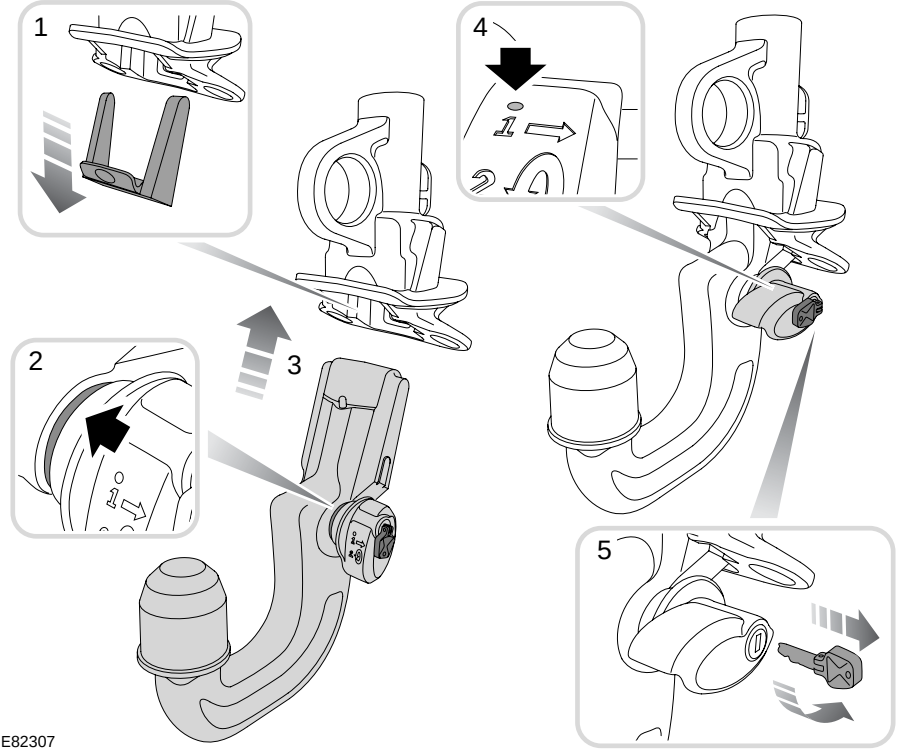


1. Retirez le couvercle de protection de l'assemblage de la boule de remorquage et rangez-le dans la zone de rangement de la boule de remorquage.
2. La boule de remorquage ne peut être installée que si le levier de verrouillage vert est en position déverrouillée.
3. Insérez la boule de remorquage dans l'assemblage et poussez fortement vers le haut jusqu'à ce que la boule soit bien fixée.
4. Le marqueur rouge doit être entièrement recouvert par le levier de verrouillage vert.
5. Pour verrouiller la boule de remorquage, tournez la clé dans le sens inverse des aiguilles d'une montre avant de remorquer. Retirez la clé et rangez-la en lieu sûr.

## Retrait de la boule de remorquage

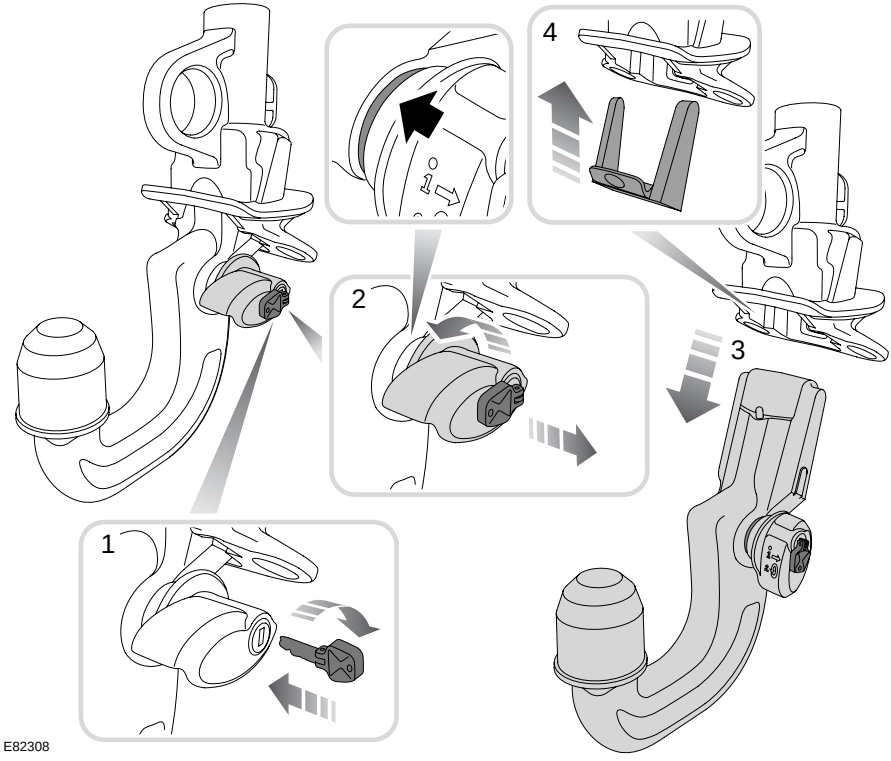


1. Insérez la clé et tournez-la dans le sens des aiguilles d'une montre pour débloquer la boule de remorquage.
2. Tirez la poignée vers l'extérieur et faites-la tourner dans le sens inverse des aiguilles d'une montre jusqu'à ce qu'un déclic se fasse entendre. Le marqueur sur la poignée doit être rouge.
3. Abaissez doucement la boule de remorquage et mettez-la dans sa zone de rangement et refermez.
4. Reposez le couvercle de protection sur l'assemblage de la boule de remorquage. Appuyez sur le couvercle pour qu'il reste bien en place.

## RANGEMENT DU CROCHET D'ATTELAGE

**AVERTISSEMENT**

Tenez la barre de remorquage par le bas pour la manipuler. La barre se verrouille automatiquement en position et le levier de verrouillage pivote sous la tension du ressort.

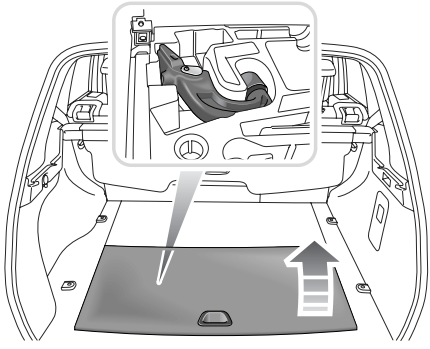

E90956

La boule de remorquage se range sous une trappe dans le plancher de l'espace de chargement.

***Note :*** *L'aspect d'une boule de remorquage australienne est différent, mais elle se range au même endroit.*